Конвейерные весы

4

Конвейерные весы Milltronics

4/2 Введение
4/5 Milltronics MLC
4/9 Milltronics MBS
4/12 Milltronics MUS
4/16 Milltronics MCS
4/20 Milltronics MSI и MMI
4/29 Milltronics WD600

Датчики скорости

4/33 Milltronics TASS
4/35 Milltronics RBSS
4/38 SITRANS WS100
4/43 SITRANS WS300
4/48 Отклоняющие барабаны (шкивы) Milltronics

Принадлежности для конвейерных весов

4/52 Подъемник для грузов Milltronics MWL
4/57 Плоские калибровочные грузы Milltronics
4/58 Контрольные роликовые цепи Milltronics
4/62 Катушки для хранения контрольных цепей Milltronics
4/65 Периферийные устройства для конвейерных весов Milltronics

Конвейерные весы Milltronics

Введение

Обзор

Конвейерные весы окажут неоценимую помощь в оптимизации использования сырья, при контроле запасов, при отслеживании производственных процессов и в производстве продукции высокого качества. Конвейерные весы Milltronics компании «Сименс» легко устанавливаются и практически не требуют обслуживания. Они выдают точные и воспроизводимые результаты. Эти конвейерные весы отличаются минимальным гистерезисом и превосходной линейностью и не реагируют на поперечную нагрузку. В конструкцию конвейерных весов входит защита датчиков веса от перегрузки. При использовании искробезопасных барьеров все конвейерные весы можно использовать в опасных зонах.

Типовая система

Типовая система с конвейерными весами включает в себя конструкцию взвешивающего мостика, опирающуюся на весоизмерительные ячейки, электронный измерительный преобразователь и датчик скорости ленты. Весоизмерительные ячейки измеряют вес материала на ленте и отправляют сигнал в измерительный преобразователь. Также преобразователь получает входные сигналы в виде электрических импульсов от датчика скорости ленты, соединенного с ведомым или отклоняющим барабаном (шкивом). На основе данных из этих двух источников преобразователь рассчитывает расход материала, движущегося по ленте, на основе формулы «вес × скорость = расход».

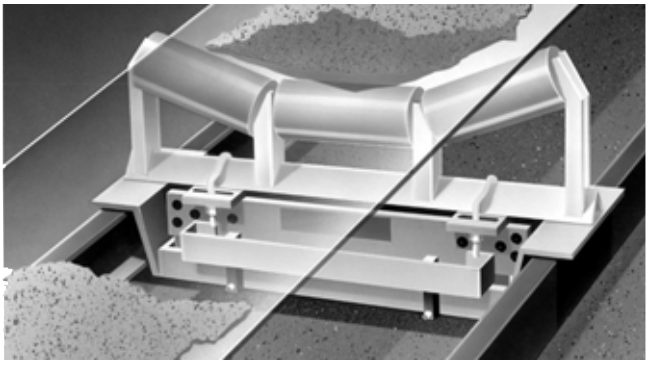

Работа конвейерных весов

Режим работы

Конвейерные весы Milltronics компании «Сименс» измеряют только вертикальный компонент прилагаемой нагрузки. Материал, спускающийся по конвейерной ленте и перемещающийся по конвейерным весам, создает силу, пропорциональную нагрузке от материала через подвешенную роликовую опору непосредственно на весоизмерительные ячейки. Результирующая сила, прилагаемая к каждой весоизмерительной ячейке, измеряется тензоэлементами в этих ячейках. Получая возбуждающее напряжение от электронного измерительного преобразователя, тензоэлементы выдают электрический сигнал, пропорциональный нагрузке на ленту; этот сигнал поступает в преобразователь.

Вертикальное перемещение весоизмерительных ячеек ограничивается стопором положительной перегрузки, включенным в конструкцию конвейерных весов или весоизмерительных ячеек. Такие стопоры защищают датчик веса от повреждений даже при очень сильных перегрузках.

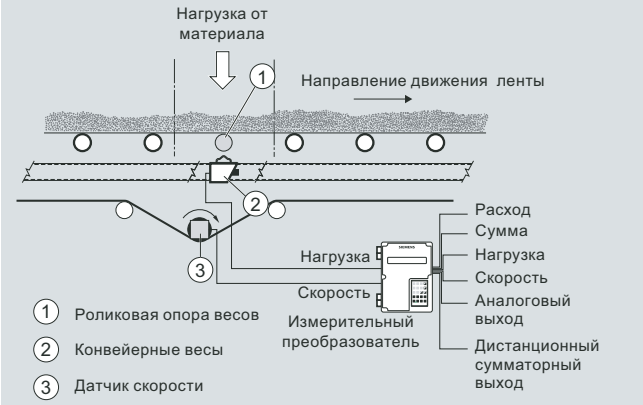

Советы по установке

Монтаж весов

Весы следует располагать близко к хвостовой части конвейерной ленты, где натяжение минимально и более стабильно. Установите весы на жестких монтажных конструкциях в таком месте, чтобы рядом с ними не было оборудования, создающего вибрации, которые могут помешать взвешиванию. Избегайте появления мест переменного натяжения ленты, перехода и изменений наклона. Идеальное местоположение весов — ровный горизонтальный участок ленты, однако при правильном размещении роликовых опор можно добиться хороших результатов и на наклонных участках. Если конвейер изгибается, разместите весы на достаточном расстоянии от точек касания кривой. Для вогнутых конвейеров рекомендованное минимальное расстояние составляет 12 м от точек касания кривой. Для выпуклых конвейеров минимальное расстояние составляет 6 м со стороны подачи и 12 м со стороны разгрузки. Обязательно устанавливайте весы на достаточном расстоянии от зоны подачи (как минимум на расстоянии одной роликовой опоры), чтобы материал успел занять стабильное положение на ленте.

Компенсация переменного натяжения ленты

При изменениях температуры, нагрузки и других факторов натяжение ленты будет меняться. Для поддержания необходимого натяжения рекомендуется использовать натяжное устройство с противовесом. Противовес позволяет выбрать провисание ленты. Противовес должен свободно двигаться и обеспечивать стабильное натяжение ленты. Использование винтовых натяжных устройств рекомендуется только для конвейеров с расстояниями между центрами шкивов не более 18,3 м. Весовая нагрузка должна соответствовать проектным характеристикам конвейера.

Выравнивание роликовых опор

Правильное выравнивание роликовых опор — очень важный момент. С конвейерными весами следует совместить как минимум по две роликовые опоры на каждой стороне; для задач с высокой точностью используйте три или более. Для проверки выравнивания натяните (без провисания) проволоку, струну или леску вдоль верхних внешних краев опор. Отрегулируйте высоту опор с помощью прокладок таким образом, чтобы они все находились на одном уровне; расхождение не должно превышать ±0,8 мм. Все роликовые опоры в области весов должны быть одинаковыми (один и тот же размер, диаметр, тип, угол желоба и изготовитель) и должны располагаться на одинаковом расстоянии друг от друга. Направляющие роликовые опоры должны располагаться на расстоянии не менее 9 м от роликовых опор конвейерных весов.

Установка датчиков скорости

Датчик скорости следует присоединить к оси ведомого или отклоняющего барабана (шкива); соединение не должно допускать проскальзывания. Датчик скорости должен быть установлен в четком соответствии с инструкциями по эксплуатации и не должен подвергаться воздействию сильных вибраций. По возможности устанавливайте датчик скорости на шкиве со сплошной стенкой. Использовать шкивы с крыльчаткой или ребрами не рекомендуется.

Датчики скорости с колесным приводом, устанавливаемые на возвратной ветви конвейера, должны располагаться рядом с возвратной роликовой опорой для того, чтобы гарантировать стабильную приводную поверхность.

Подключение весов

Соблюдайте рекомендации по правильной кабельной разводке, чтобы защитить сигналы весоизмерительных ячеек и датчиков скорости от радиочастотных и электромагнитных помех. Обязательно используйте для разводки клеммные коробки, экранированные кабели и заземленные металлические кабельные вводы.

Режим работы (продолжение)

SIEMENS

Опросный лист по применению конвейерных весов

Сведения о заказчике

Контактное лицо: _____ Кем подготовлено: _____

Компания: _____ Дата: _____

Адрес: _____ Замечания о применении: _____

Город: _____ Страна: _____

Область: _____ Почтовый индекс: _____

Телефон: ( ) _____ Факс: ( ) _____ Эл. почта: _____

Материал

Измеряемый материал: _____ **Размер частиц:** _____ мм/дюйм/ячейки

Коррозионность материала: ☐ Высокая ☐ Умеренная ☐ Не коррозионный

Конвейер

(По возможности приложите чертеж) ☐ Чертеж прилагается

Область применения: ☐ Склад ☐ Выгрузка ☐ Контроль ☐ Смешивание ☐ Коммерческий учет

Расход: _____ минимум т/ч или кг/ч или фунтов/ч или LTPH или STPH

_____ максимум т/ч или кг/ч или фунтов/ч или LTPH или STPH

Необходимая точность ± _____ %

Постоянный расход ☐ Да ☐ Нет

Электротехническая классификация в области размещения весов: _____

Профиль: ☐ Горизонтальный ☐ Подъем/спуск _____ градусов ☐ Переменный наклон _____ градусов ☐ Изгиб

Скорость ленты: _____ мин. м/с или футов/мин

_____ макс. м/с или футов/мин

Длина ленты: _____ м

Ширина ленты: _____ мм

Расстояние между роликовыми опорами _____ мм

Диаметр ведомого шкива: _____ мм

Диаметр роликовой опоры: _____ мм

Угол желоба: _____ градусов

A = _____ мм

Y = _____ мм

W = _____ мм

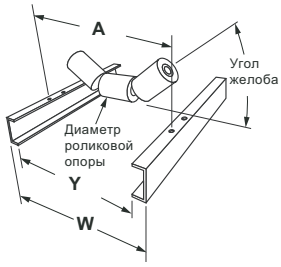

Требования к измерительному преобразователю

(укажите всё, что требуется) **Имеющееся электропитание:** _____

Необходимые входы:

☐ 4—20 мА (укажите) _____

☐ PID

☐ LVDT

☐ Весоизмерительные ячейки (кол-во): _____

Необходимые выходы:

☐ 4—20 мА _____

☐ PID

☐ Дистанционный сумматор

☐ Реле (кол-во): _____

Обмен данными:

☐ AB Remote I/O

☐ DeviceNet

☐ PROFIBUS DP

☐ RS-232/RS-485 Modbus

Рекомендованные изделия: _____

Предпочтительная модель конвейерных весов: ☐ MBS ☐ MUS ☐ MCS ☐ MSI ☐ MMI ☐ MLC ☐ WD600

Предпочтительная конструкция: ☐ Окрашенная низкоуглеродистая сталь ☐ 304 SS ☐ 316 SS ☐ Гальванизированная низкоуглеродистая сталь

© Siemens Milltronics Process Instruments Inc. www.siemens.com/processautomation Форма № 2-406R14

Опросный лист по применению конвейерных весов

Конвейерные весы Milltronics

Введение

Технические характеристики

Критерии	Типовые отрасли	Типовые области применения	Максимальная нагрузка	Максимальная скорость конвейера	Диапазон нагрузок	Точность[1]	Установленный диапазон	Допуски
Milltronics MLC	Корма для животных, удобрения, пищевая промышленность, табак	Обрабатывающая промышленность	50 т/ч (55 STPH) при макс. скорости конвейера	2,0 м/с (400 футов/мин)	Легкая	±0,5—1%	25—100%	CE, C-TICK
Milltronics MBS	Нерудные материалы, горная промышленность, корма для животных	Нерудные материалы, средняя нагрузка	1500 т/ч (1650 STPH) при макс. скорости конвейера	3,0 м/с (600 футов/мин)	Умеренная	±1%	33—100%	CE, C-TICK
Milltronics MUS	Нерудные материалы, сельское хозяйство, горная промышленность, цемент	Нерудные материалы, средняя и большая нагрузка	5000 т/ч (5500 STPH) при макс. скорости конвейера	3,0 м/с (600 футов/мин)	От легкой до большой	±0,5—1%	25—100%	CE, C-TICK
Milltronics MCS	Нерудные материалы	Мобильные дробилки, нерудные материалы, просеивающие установки, большая нагрузка	2400 т/ч (2640 STPH) при макс. скорости конвейера	3,0 м/с (600 футов/мин)	От легкой до большой	±0,5—1%	25—100%	CE, CSA/FM, ATEX, IECEx, C-TICK
Milltronics MSI	Цемент; химическая, угольная, пищевая промышленность; обработка полезных ископаемых, горная промышленность	Большая промышленная нагрузка, допуск SABS	12000 т/ч (13200 STPH) при макс. скорости конвейера	5,0 м/с (984 футов/мин)	От легкой до большой	±0,5% или лучше	20—100%	SABS, MID, OIML, Measurement Canada, CE, CSA/FM, ATEX, IECEx, C-TICK
Milltronics MMI	Цемент; химическая, угольная, пищевая промышленность; обработка полезных ископаемых, горная промышленность	Большая промышленная нагрузка, допуски NTEP и Measurement Canada	12000 т/ч (13200 STPH) при макс. скорости конвейера	5,0 м/с (984 футов/мин)	От легкой до большой	MMI-2 (2 роликовые опоры): ±0,25% или лучше MMI-3 (3 роликовые опоры): ±0,125% или лучше	20—100% 25—10%	NTEP, MID, OIML, Measurement Canada, CE, CSA/FM, ATEX, IECEx, C-TICK
WD600	Пищевая, фармацевтическая и табачная промышленность	Контроль обработки и выгрузки Легкая и средняя нагрузка	До 100 т/ч	2,0 м/с (400 футов/мин) макс.	От легкой до умеренной	±0,5—1%	25—100%	CE, соответствует требованиям FDA/USDA для обработки продуктов питания, C-TICK

[1] Показатели точности: на системах с конвейерными весами, правильность установки которых была подтверждена заводом-изготовителем, суммарный вес будет в пределах указанной точности при сравнении с известным тестовым образцом взвешиваемого материала. Расход при тестировании должен находиться в указанном диапазоне конструктивной нагрузки и оставаться постоянным в течение всего теста. Минимальный объем тестового образца материала должен быть эквивалентен образцу, полученному при тестовом расходе за три оборота конвейера или за время работы не менее десяти минут (большее из этих двух значений).

Обзор

Milltronics MLC — это весы для небольших объемов, рассчитанные на легкую нагрузку на конвейер.

Преимущества

- Уникальная параллелограммная конструкция весоизмерительной ячейки.
- Модель для небольших нагрузок.
- Компактность и простота установки.
- В состав системы входит роликовая опора весов.
- Вариант из нержавеющей стали (опционально).
- Небольшие эксплуатационные расходы.

Область применения

Конвейерные весы MLC подходят для контроля таких материалов, как удобрения, табак, гранулированные корма для животных или сахар.

Благодаря патентованному применению параллелограммных весоизмерительных ячеек весы MLC быстро реагируют на вертикальные силы, гарантируя мгновенную реакцию на загрузку материалов. Это обеспечивает отличную точность и воспроизводимость даже при совсем небольших нагрузках. Весы MLC можно без труда установить в имеющихся конвейерах с плоской лентой или весовых питателях.

При работе с микропроцессорными измерительными преобразователями Milltronics BW100, BW500 или SIWAREX FTC весы MLC выдают показатели расхода, общего веса, нагрузки на ленту и скорости ленты для сыпучих материалов на ленточном конвейере. Датчик скорости измеряет скорость ленты конвейера и передает соответствующий сигнал в измерительный преобразователь. При использовании в сочетании с измерительным преобразователем Milltronics BW500 с контроллером PID весы MLC также могут применяться в пищевой промышленности в составе системы контроля предварительной подачи для экструдеров, варочных аппаратов и осушительных систем.

Технические характеристики

Milltronics MLC	
Режим работы	
Принцип измерения	Весоизмерительная ячейка с тензоэлементом, измеряющая нагрузку на роликовую опору конвейера с плоской лентой
Типичное применение	Контроль при работе с удобрениями, табачными изделиями, гранулированными кормами для животных, сахаром, крупами
Производительность	
Точность[1]	±0,5—1,0% от общей суммы в рабочем диапазоне 25—100%
Свойства материала	
Макс. температура материала	85°C
Конструкция конвейера	
Ширина ленты	• 450—1200 мм • 18—48 дюймов
Скорость ленты	2,0 м/с (400 футов/мин) макс.[2]
Производительность	До 50 т/ч (55 STPH)
Наклон конвейера	• ±20° относительно горизонтали, фиксированный наклон • До ±30° при уменьшенной точности
Роликовые опоры	
Роликовая опора конвейера	Горизонтальный
Диаметр роликовой опоры	50 или 60 мм
Расстояние между роликовыми опорами	0,5—1,5 м
Весоизмерительная ячейка	
Конструкция	Конструкция 17-4 из нержавеющей стали PH (1.4568) с корпусом из нержавеющей стали 304 (1.4301)
Степень защиты	IP67
Напряжение питания	10 В пост. тока номинально, 15 В пост. тока максимум
Выход	2 мВ/В для питания при номинальной нагрузке весоизмерительной ячейки
Нелинейность	0,03% от номинального выхода
Гистерезис	0,05% от номинального выхода
Нестабильность	0,03% от номинального выхода
Нагрузка	10 или 20 фунтов
Перегрузка	150% от номинальной нагрузки, максимум 300% от номинальной нагрузки
Температура	• От –40 до +85°C для рабочего диапазона • От –10 до +60°C с компенсацией
Монтажные габариты	Одинаковы для всех вариантов нагрузки
Опасные зоны	Обращайтесь к изготовителю
Допуски	CE, C-TICK, ГОСТ

[1] Показатели точности: на системах с конвейерными весами, правильность установки которых была подтверждена заводом-изготовителем, суммарный вес будет в пределах указанной точности при сравнении с известным тестовым образцом взвешиваемого материала. Расход при тестировании должен находиться в указанном диапазоне конструктивной нагрузки и оставаться постоянным в течение всего теста. Минимальный объем тестового образца материала должен быть эквивалентен образцу, полученному при тестовом расходе за три оборота конвейера или за время работы не менее десяти минут (большее из этих двух значений).

[2] По вопросам использования более высоких скоростей конвейера обращайтесь в компанию «Сименс».

Конвейерные весы Milltronics

Milltronics MLC

Информация для выбора и заказа

		Номер для заказа
Конвейерные весы Milltronics MLC Весы для небольших объемов, рассчитанные на легкую нагрузку на конвейер; в комплект входит роликовая опора.	C	**7MH7126-**
Ширина ленты/конструкция весов		
Низкоуглеродистая сталь, окрашенная синтетической эмалью		
18 дюймов (457 мм)		1 A
24 дюймов (610 мм)		1 B
30 дюймов (762 мм)		1 C
36 дюймов (914 мм)		1 D
42 дюймов (1067 мм)		1 E
48 дюймов (1219 мм)		1 F
500 мм (20 дюймов)		1 G
650 мм (26 дюймов)		1 H
800 мм (32 дюйма)		1 J
1000 мм (39 дюймов)		1 K
1200 мм (47 дюймов)		1 L
450 мм (18 дюймов)		1 M
Нержавеющая сталь 304 (1.4301)		
18 дюймов (457 мм)		2 A
24 дюймов (610 мм)		2 B
30 дюймов (762 мм)		2 C
36 дюймов (914 мм)		2 D
42 дюймов (1067 мм)		2 E
48 дюймов (1219 мм)		2 F
500 мм (20 дюймов)		2 G
650 мм (26 дюймов)		2 H
800 мм (32 дюйма)		2 J
1000 мм (39 дюймов)		2 K
1200 мм (47 дюймов)		2 L
450 мм (18 дюймов)		2 M
Номинальная нагрузка весоизмерительной ячейки		
10 фунтов (4,55 кг)		A
20 фунтов (9,09 кг)		B
Не указана[1]		X
Габариты роликовой опоры весов		
50 мм (1,96 дюйма)[2]		1
60 мм (2,40 дюйма)[3]		2
1,90 дюйма (48,2 мм)[4]		5
Другие варианты конструкции		Код для заказа
Добавьте «**-Z**» к номеру заказа и укажите код(ы) заказа.		
Шильдик из нержавеющей стали (69 x 38 мм — 2,7 x 1,5 дюйма). Номер точки измерения/обозначение (макс. 16 символов), укажите в виде обычного текста.		**Y15**
Сертификат тестирования изготовителем: согласно EN 10204-2.2		**C11**
Инструкции по эксплуатации		Номер для заказа
• Английский язык	C	**7ML1998-5FF01**
• Немецкий язык	C	**7ML1998-5FF31**
Рекомендации по применению конвейерных весов		
• Английский язык	C	**7ML1998-5GA01**
• Французский язык	C	**7ML1998-5GA11**
• Немецкий язык	C	**7ML1998-5GA31**
• Испанский язык	C	**7ML1998-5GA21**

		Номер для заказа
Конвейерные весы Milltronics MLC Весы для небольших объемов, рассчитанные на легкую нагрузку на конвейер; в комплект входит роликовая опора.	C	**7MH7126-**
Примечание. Данные инструкции следует указать в заказе отдельным пунктом. В комплект поставки данного устройства входит компакт-диск с руководствами по приборам Milltronics компании «Сименс» с полной библиотекой инструкций.		
Запасные части		
Весоизмерительная ячейка, 10 фунтов (4,55 кг), конструкция из нержавеющей стали 17-4 PH (1.4568) с корпусом из нержавеющей стали 304 (1.4301), в комплект входит крепеж	C	**7MH7725-1AA**
Весоизмерительная ячейка, 20 фунтов (9,09 кг), конструкция из нержавеющей стали 17-4 PH (1.4568) с корпусом из нержавеющей стали 304 (1.4301), в комплект входит крепеж	C	**7MH7725-1AB**
Комплект для замены кабельного ввода		**7MH7723-1NA**
Калибровочный груз для весов Milltronics MLC (нержавеющая сталь 304 (1.4301))		
Для весов с шириной ленты 18 дюймов или 500 мм или 450 мм		
1,05 фунта (0,47 кг)		**7MH7724-1AL**
1,63 фунта (0,73 кг)		**7MH7724-1AM**
2,35 фунта (1,06 кг)		**7MH7724-1AN**
3,21 фунта (1,45 кг)		**7MH7724-1AP**
Для весов с шириной ленты 24 дюйма или 650 мм		
1,38 фунта (0,62 кг)		**7MH7724-1AQ**
2,15 фунта (0,97 кг)		**7MH7724-1AR**
3,11 фунта (1,41 кг)		**7MH7724-1AS**
4,24 фунта (1,91 кг)		**7MH7724-1AT**
Для весов с шириной ленты 30 дюймов или 800 мм		
1,72 фунта (0,77 кг)		**7MH7724-1AU**
2,67 фунта (1,21 кг)		**7MH7724-1AV**
3,85 фунта (1,73 кг)		**7MH7724-1AW**
5,26 фунта (2,37 кг)		**7MH7724-1AX**
Для весов с шириной ленты 36 дюймов или 1000 мм		
2,05 фунта (0,92 кг)		**7MH7724-1AY**
3,19 фунта (1,44 кг)		**7MH7724-1BA**
4,56 фунта (2,07 кг)		**7MH7724-1BB**
6,29 фунта (2,83 кг)		**7MH7724-1BC**
Для весов с шириной ленты 42 дюйма или 1000 мм		
2,38 фунта (1,07 кг)		**7MH7724-1BD**
3,71 фунта (1,67 кг)		**7MH7724-1BE**
5,35 фунта (2,41 кг)		**7MH7724-1BF**
7,31 фунта (3,29 кг)		**7MH7724-1BG**
Для весов с шириной ленты 48 дюймов или 1200 мм		
2,72 фунта (1,22 кг)		**7MH7724-1BH**
4,23 фунта (1,92 кг)		**7MH7724-1BJ**
6,06 фунта (2,75 кг)		**7MH7724-1BK**
8,34 фунта (3,75 кг)		**7MH7724-1BL**

1 Только для определения расценок; не может использоваться при заказе.
2 Предлагается только с вариантами ширины ленты и конструкции весов 1G—1M и 2G—2M.
3 Предлагается только с вариантами ширины ленты и конструкции весов 1G—1M.
4 Предлагается только с вариантами ширины ленты и конструкции весов 1A—1F и 2A—2F.

C Попадает под действие экспортных норм AL: N, ECCN: EAR99.

Габаритные чертежи

Установка

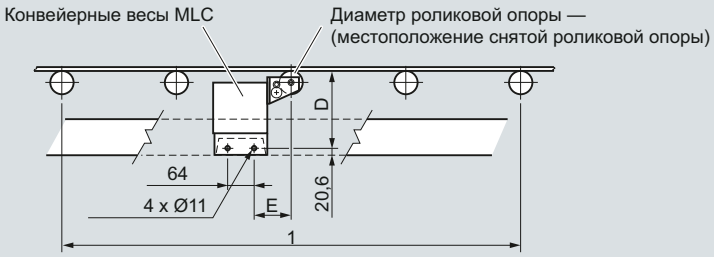

Вид сверху

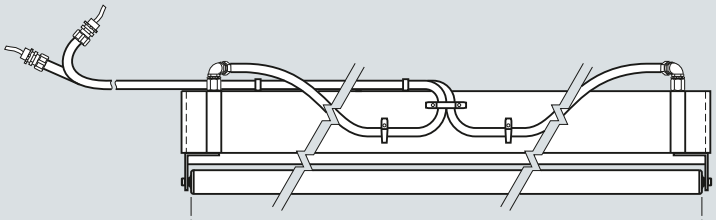

Вид спереди

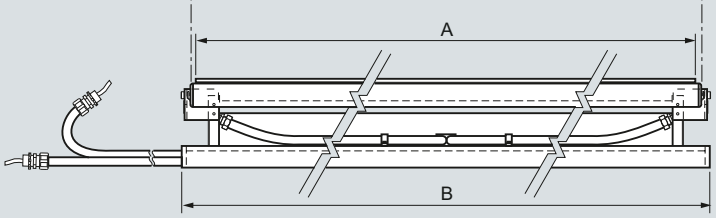

1 Для лент с опорой на раму ленту следует обрезать таким образом, чтобы дать возможность установить весы MLC и как минимум две (желательно четыре) другие роликовые опоры.

Конструкция с размерами в дюймовых единицах [размеры в дюймах (мм)]					
Размер весов	Ширина ролика A	Размер B	Размер C	Размер D	Размер E
18 (457)	18 (457)	19 (483)	1,90 (48,3)	6,19 (157)	3,5 (89)
24 (610)	24 (610)	25 (635)	1,90 (48,3)	6,19 (157)	3,5 (89)
30 (762)	30 (762)	31 (787)	1,90 (48,3)	6,19 (157)	3,5 (89)
36 (914)	36 (914)	37 (940)	1,90 (48,3)	6,19 (157)	3,5 (89)
42 (1067)	42 (1067)	43 (1092)	1,90 (48,3)	6,19 (157)	3,5 (89)
48 (1219)	48 (1219)	49 (1245)	1,90 (48,3)	6,19 (157)	3,5 (89)

Конструкция с метрическими размерами [размеры в мм (дюймах)]					
Размер весов	Ширина ролика A	Размер B	Размер C	Размер D	Размер E
450 (17,72)	450 (17,72)	500 (19,69)	50 (1,97)	158 (6,22)	96 (3,78)
500 (19,69)	500 (19,69)	550 (21,65)	50 (1,97)	158 (6,22)	96 (3,78)
650 (25,59)	650 (25,59)	700 (27,56)	50 (1,97)	158 (6,22)	96 (3,78)
800 (31,50)	800 (31,50)	850 (33,46)	50 (1,97)	158 (6,22)	96 (3,78)
1000 (39,37)	1000 (39,37)	1050 (41,34)	60 (2,36)	158 (6,22)	96 (3,78)
1200 (47,24)	1200 (47,24)	1250 (49,21)	60 (2,36)	158 (6,22)	96 (3,78)

Весы Milltronics MLC, размеры в дюймах (мм) и в мм (дюймах)

Схемы

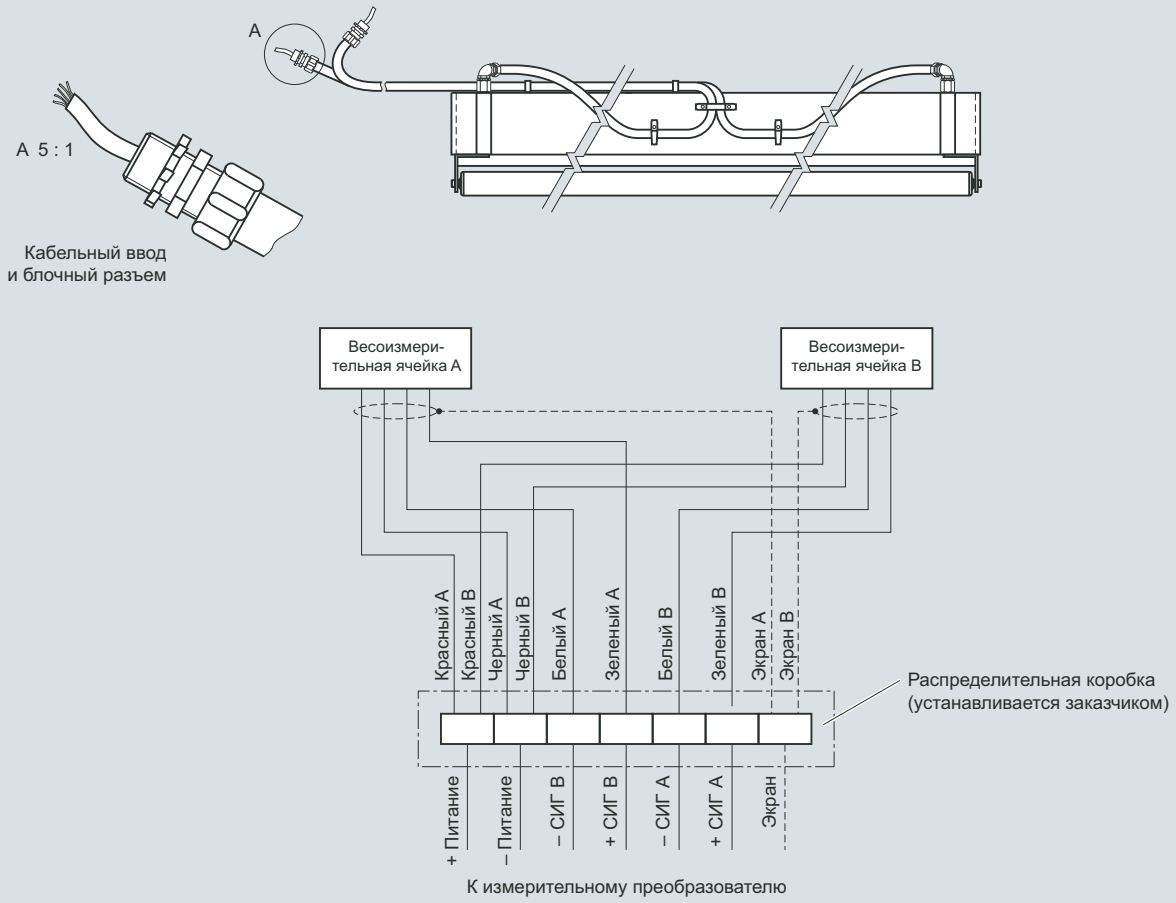

Примечание.
Расположение кабельного ввода и кабеля может отличаться от показанного здесь.

Подключение весов MLC

Обзор

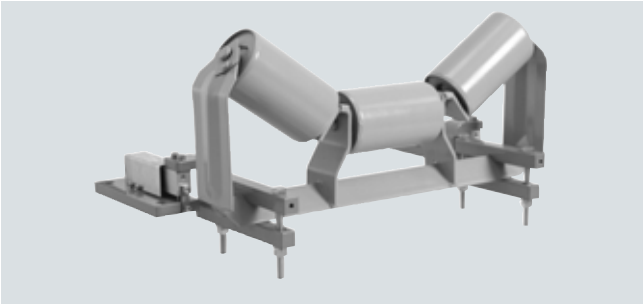

Milltronics MBS — это базовые модульные конвейерные весы для средних нагрузок, выдающие динамическую информацию о весе для контроля процессов.
Роликовая опора не входит в комплект поставки конвейерных весов.

Преимущества

- Уникальная модульная конструкция.
- Простая установка.
- Низкая стоимость.
- Легкая замена старых конструкций.

Область применения

Весы Milltronics MBS используются для работы с нерудными материалами, песком, полезными ископаемыми, кормами для животных и зерном, обеспечивая базовые возможности непрерывного взвешивания при минимальных затратах. Это универсальное устройство без поперечного мостика подойдет к большинству конвейеров различной ширины и стандартным роликовым опорам, уменьшив отложение материала.

Благодаря продуманной конструкции и удобству сборки весы MBS гарантируют быстрое получение результата, помогая соблюдать даже самые жесткие графики. Весы MBS обеспечивают исключительную гибкость и в тех задачах, где требуется перемещение весов от конвейера к конвейеру.

При работе с микропроцессорными измерительными преобразователями Milltronics BW100, BW500 или SIWAREX FTC весы MBS выдают показатели расхода, общего веса, нагрузки на ленту и скорости ленты для сыпучих материалов на ленточном конвейере. Датчик скорости измеряет скорость ленты конвейера и передает соответствующий сигнал в измерительный преобразователь.

Технические характеристики

Milltronics MBS	
Режим работы	
Принцип измерения	Весоизмерительные ячейки с тензоэлементами, рассчитанные на большую нагрузку; измерение нагрузки на роликовые опоры конвейерной ленты
Типичное применение	• Отслеживание расхода щебня, песка, кормов для животных, зерна • Контроль ежедневных итогов производства
Производительность	
Точность[1]	±1 % от общей суммы в рабочем диапазоне 33—100 %, зависит от области применения
Свойства материала	
Макс. температура материала	70 °C
Конструкция конвейера	
Ширина ленты	• Стандартная нагрузка — до 1000 мм (ширина по CEMA до 42 дюймов) • См. разд. «Габаритные чертежи».
Скорость ленты	До 3,0 м/с (600 футов/мин)[2]
Производительность	До 1500 т/ч (1650 STPH) при макс. скорости ленты
Наклон конвейера	• ±20° относительно горизонтали, фиксированный наклон • До ±30° при уменьшенной точности[3]
Роликовые опоры	
Профиль роликовой опоры	• От плоского до 35° • До 45° при уменьшенной точности[3] 50—150 мм (2—6 дюймов)
Диаметр роликовой опоры	50—150 мм (2—6 дюймов)
Расстояние между роликовыми опорами	0,6—1,5 м
Весоизмерительная ячейка	
Конструкция	Алюминий
Степень защиты	IP66
Напряжение питания	10 В пост. тока номинально, 15 В пост. тока макс.
Выход	2 ±0,02 мВ/В для питания при номинальной нагрузке весоизмерительной ячейки
Нестабильность	0,01 % от номинального выхода
Нелинейность	0,02 % от номинального выхода
Гистерезис	0,02 % от номинального выхода
Нагрузка	30, 50, 100 кг
Перегрузка	150 % от номинальной нагрузки, максимум 200 % от номинальной нагрузки
Температура	• От –30 до +70 °C для рабочего диапазона • От –10 до +40 °C с компенсацией
Вес	12, 6 кг на каждую сторону
Соединительные кабели (к измерительному преобразователю)	• < 150 м, 18 AWG (0,75 мм^2), 6-проводной экранированный кабель • > 150—300 м, 18—22 AWG (0,75—0,34 мм^2), 8-проводной экранированный кабель
Опасные зоны	Обращайтесь к изготовителю
Допуски	CE, C-TICK

1 Показатели точности: на системах с конвейерными весами, правильность установки которых была подтверждена заводом-изготовителем, суммарный вес будет в пределах указанной точности при сравнении с известным тестовым образцом взвешиваемого материала. Расход при тестировании должен находиться в указанном диапазоне конструктивной нагрузки и оставаться постоянным в течение всего теста. Минимальный объем тестового образца материала должен быть эквивалентен образцу, полученному при тестовом расходе за три оборота конвейера или за время работы не менее десяти минут (большее из этих двух значений).

2 По вопросам использования более высоких скоростей конвейера обращайтесь в компанию «Сименс».

3 Необходима проверка специалистом по применению из компании «Сименс».

Конвейерные весы Milltronics

Milltronics MBS

Информация для выбора и заказа		Номер для заказа
Конвейерные весы Milltronics MBS Базовые модульные конвейерные весы для средних нагрузок, выдающие динамическую информацию о весе для контроля процессов.	C	**7MH7121-** 0
Конструкция весов		
Стандартная [ширина конвейера до 1000 мм (42 дюйма)]		1
Номинальная нагрузка весоизмерительной ячейки		
30 кг (66 фунтов)		A B
50 кг (110 фунтов)		A C
100 кг (220 фунтов)		A E
Не указана[1]		X X
Материал		
Низкоуглеродистая сталь, окрашенная синтетической эмалью		1
Низкоуглеродистая сталь, окрашенная синтетической эмалью, для использования с калибровкой плоским грузом		2
Другие варианты конструкции		Код для заказа
Добавьте «**-Z**» к номеру заказа и укажите код(ы) заказа.		
Шильдик из нержавеющей стали (69 x 38 мм) Номер точки измерения/обозначение (макс. 16 символов), укажите в виде обычного текста.		**Y15**
Сертификат тестирования изготовителем: согласно EN 10204-2.2		**C11**
Инструкции по эксплуатации		Номер для заказа
• Английский язык	C	**7ML1998-5JN01**
• Французский язык	C	**7ML1998-5JN11**
• Немецкий язык	C	**7ML1998-5JN31**
Рекомендации по применению конвейерных весов		
• Английский язык	C	**7ML1998-5GA01**
• Французский язык	C	**7ML1998-5GA11**
• Немецкий язык	C	**7ML1998-5GA31**
• Испанский язык	C	**7ML1998-5GA21**
Примечание. Инструкции по эксплуатации и рекомендации по применению следует включать в заказ отдельными пунктами.		
В комплект поставки данного устройства входит компакт-диск с руководствами по приборам Milltronics компании «Сименс» с полной библиотекой инструкций.		
Запасные части		
Весоизмерительная ячейка, 30 кг (66 фунтов), алюминий	C	**7MH7725-1BK**
Весоизмерительная ячейка, 50 кг (110 фунтов), алюминий	C	**7MH7725-1BL**
Весоизмерительная ячейка, 100 кг (220 фунтов), алюминий	C	**7MH7725-1BM**
Комплект для замены кабельного ввода		**7MH7723-1NA**
Калибровочные грузы		
Плоский груз/установочный комплект подъемника MWL	C	**7MH7723-1HA**
Узел калибровочной тестовой планки, противовесный, один калибровочный груз 8,2 кг (18 фунтов)		**7MH7723-1FR**
Узел калибровочной тестовой планки, противовесный, два калибровочных груза 8,2 кг (18 фунтов)		**7MH7723-1FS**
Калибровочная планка MBS/MCS, противовесная, с креплением на роликовой опоре (удерживает до двух грузов 8,2 кг (18 фунтов))		**7MH7726-1AD**
Калибровочный груз, 8,2 кг (18 фунтов)		**7MH7724-1AA**
6,0 фунтов (2,7 кг)		**7MH7724-1AB**
Плоские калибровочные грузы Milltronics, см. с. 4/57		
Примечание. Калибровочную планку и грузы следует включить в заказ отдельными пунктами.		

[1] Только для определения расценок; не может использоваться при заказе.

C Попадает под действие экспортных норм AL: N, ECCN: EAR99.

Габаритные чертежи

Вид сбоку

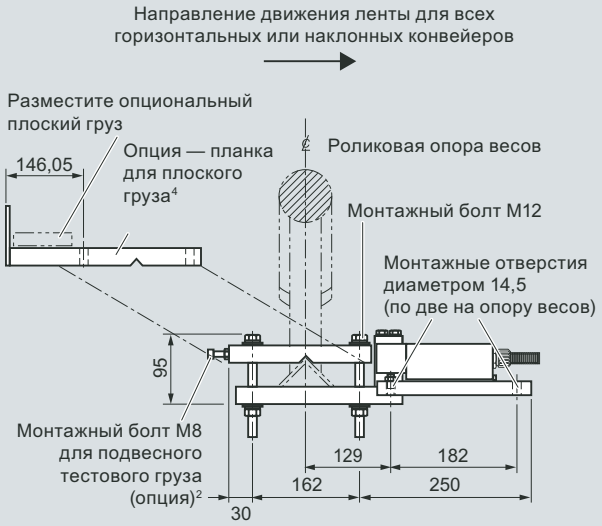

Вид спереди

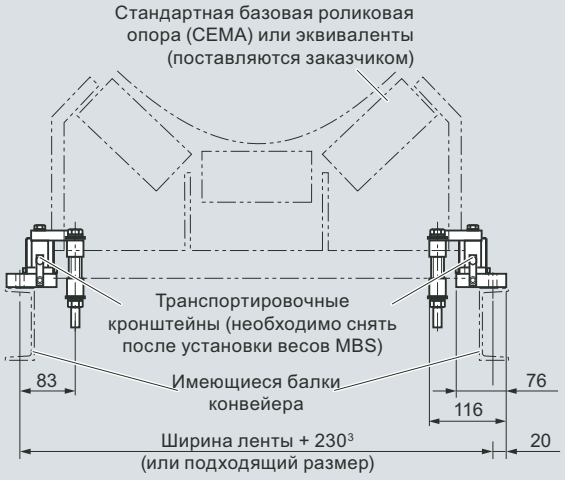

Примечания

1 2 входные и 2 выходные роликовые опоры должны быть выровнены относительно роликовой опоры весов с расхождением не более 0,8 мм. За дополнительной информацией обращайтесь в представительство компании «Сименс».

2 Тестовые грузы (поставляются заказчиком), могут подвешиваться на болтах M8. При выборе данного метода к каждой опоре весов должна быть приложена эквивалентная масса, а висящие тестовые грузы не должны быть связаны со стационарной конструкцией.

3 На основании размеров CEMA.

4 Не рекомендуется применение в конвейерах с наклоном.

Весы MBS, размеры в мм

Схемы

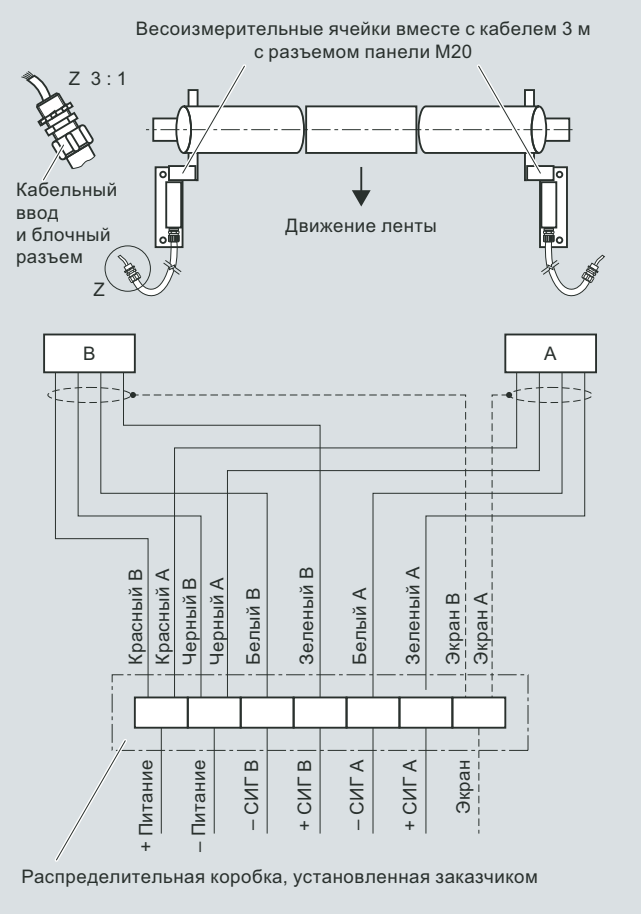

Подключение весов MBS

Конвейерные весы Milltronics

Milltronics MUS

Обзор

Milltronics MUS — это конвейерные весы модульной конструкции для контроля процессов, рассчитанные на среднюю и большую нагрузку. Роликовая опора не входит в комплект поставки конвейерных весов.

Преимущества

- Уникальная модульная конструкция.
- Простая установка.
- Низкая стоимость.
- Легкая замена старых конструкций.

Область применения

Весы Milltronics MUS рассчитаны на работу с нерудными материалами, песком, полезными ископаемыми и пр.; они обеспечивают непрерывное взвешивание с минимальными затратами. Это универсальное устройство без поперечного мостика подойдет к большинству конвейеров различной ширины и стандартным роликовым опорам, уменьшив отложение материала.

Благодаря продуманной конструкции и удобству сборки весы MUS гарантируют быстрое получение результата, помогая соблюдать даже самые жесткие графики. Весы MUS обеспечивают исключительную гибкость и в тех задачах, где требуется перемещение весов от конвейера к конвейеру.

При работе с микропроцессорными измерительными преобразователями Milltronics BW100, BW500 или SIWAREX FTC весы MUS выдают показатели расхода, общего веса, нагрузки на ленту и скорости ленты для сыпучих материалов на ленточном конвейере. Датчик скорости измеряет скорость ленты конвейера и передает соответствующий сигнал в измерительный преобразователь.

Технические характеристики

Milltronics MUS	
Режим работы	
Принцип измерения	Весоизмерительные ячейки с тензоэлементами, рассчитанные на большую нагрузку; измерение нагрузки на роликовые опоры конвейерной ленты
Типичное применение	• Отслеживание расхода щебня на конвейерах вторичного выброса и рециркуляционной нагрузки • Контроль ежедневных итогов производства
Точность измерения	
Точность[1]	±0,5—1% от общей суммы в рабочем диапазоне 25—100%, зависит от области применения
Свойства материала	
Макс. температура материала	65°C
Конструкция конвейера	
Ширина ленты	• Стандартная нагрузка — до 1000 мм (ширина по CEMA до 42 дюймов) • Большая нагрузка — до 1524 мм (ширина по CEMA до 60 дюймов) • См. разд. «Габаритные чертежи».
Скорость ленты	До 3,0 м/с (600 футов/мин)[2]
Производительность	До 5000 т/ч при макс. скорости ленты
Наклон конвейера	• ±20° относительно горизонтали, фиксированный наклон • До ±30° при уменьшенной точности[3]
Роликовые опоры	
Профиль роликовой опоры	• От плоского до 35° • До 45° при уменьшенной точности[3]
Диаметр роликовой опоры	50—180 мм (2—7 дюймов)
Расстояние между роликовыми опорами	0,6—1,5 м
Весоизмерительная ячейка	
Конструкция	Никелированная легированная сталь
Степень защиты	IP66
Напряжение питания	10 В пост. тока номинально, 15 В пост. тока макс.
Выход	2 мВ/В для питания при номинальной нагрузке весоизмерительной ячейки
Нелинейность и гистерезис	0,02% от номинального выхода
Нестабильность	0,01% от номинального выхода
Нагрузка	
• Диапазоны стандартной нагрузки	20, 30, 50, 75, 100 кг (44, 66, 110, 165, 220 фунтов)
• Диапазоны большой нагрузки	50, 100, 150, 200, 500 кг (110, 220, 330, 440, 1100 фунтов)
Перегрузка	150% от номинальной нагрузки, максимум 200% от номинальной нагрузки
Температура	• От –40 до +65°C для рабочего диапазона • От –10 до +40°C с компенсацией
Вес	Стандартная нагрузка — до 44 фунтов (20 кг), 22 фунта (10 кг) на каждую сторону Большая нагрузка — до 64 фунтов (30 кг), 32 фунта (15 кг) на каждую сторону
Соединительные кабели (к измерительному преобразователю)	• < 150 м, 18 AWG (0,75 мм^2), 6-проводной экранированный кабель • > 150 м—300 м, 18—22 AWG (0,75 — 0,34 мм^2), 8-проводной экранированный кабель
Опасные зоны	Обращайтесь к изготовителю
Допуски	CE, C-TICK, ГОСТ, CMC

[1] Показатели точности: на системах с конвейерными весами, правильность установки которых была подтверждена заводом-изготовителем, суммарный вес будет в пределах указанной точности при сравнении с известным тестовым образцом взвешиваемого материала. Расход при тестировании должен находиться в указанном диапазоне конструктивной нагрузки и оставаться постоянным в течение всего теста. Минимальный объем тестового образца материала должен быть эквивалентен образцу, полученному при тестовом расходе за три оборота конвейера или за время работы не менее десяти минут (большее из этих двух значений).

[2] По вопросам использования более высоких скоростей конвейера обращайтесь в компанию «Сименс».

[3] Необходима проверка специалистом по применению из компании «Сименс».

Информация для выбора и заказа

		Номер для заказа
Конвейерные весы Milltronics MUS Весы модульной конструкции для контроля процессов, рассчитанные на среднюю и большую нагрузку. Плоские калибровочные грузы приобретаются дополнительно и должны заказываться отдельными пунктами.	C	**7MH7123-** 0
Конструкция весов		
Стандартная нагрузка — для ширины конвейера до 1000 мм (42 дюйма), весоизмерительные ячейки из никелированной стали		1
Большая нагрузка — для ширины конвейера до 1524 мм (60 дюймов), весоизмерительные ячейки из никелированной стали		2
Номинальная нагрузка весоизмерительной ячейки		
Весоизмерительная ячейка для стандартной нагрузки		
20 кг (44,1 фунта)[1]		A A
30 кг (66,1 фунта)[1]		A B
50 кг (110,2 фунта)[1]		A C
75 кг (165,3 фунта)[1]		A D
100 кг (220,5 фунта)[1]		A E
Не указана[2]		X X
Весоизмерительная ячейка для большой нагрузки		
50 кг (110,2 фунта)[3]		B A
100 кг (220,5 фунта)[3]		B B
150 кг (330,7 фунта)[3]		B C
200 кг (440,9 фунта)[3]		B D
300 кг (661,4 фунта)[3]		B E
500 кг (1120,3 фунта)[3]		B F
Материал		
Низкоуглеродистая сталь, окрашенная синтетической эмалью		1
Другие варианты конструкции		Код для заказа
Добавьте «**-Z**» к номеру заказа и укажите код(ы) заказа.		
Шильдик из нержавеющей стали (69 x 38 мм) Номер точки измерения/обозначение (макс. 16 символов), укажите в виде обычного текста.		**Y15**
Сертификат тестирования изготовителем: согласно EN 10204-2.2		**C11**

		Номер для заказа
Конвейерные весы Milltronics MUS Весы модульной конструкции для контроля процессов, рассчитанные на среднюю и большую нагрузку. Плоские калибровочные грузы приобретаются дополнительно и должны заказываться отдельными пунктами.	C	**7MH7123-** 0
Инструкции по эксплуатации		
• Английский язык	C	**7ML1998-5CQ02**
• Французский язык	C	**7ML1998-1CQ11**
• Испанский язык	C	**7ML1998-1CQ21**
• Немецкий язык	C	**7ML1998-5CQ31**
• Голландский язык	C	**7ML1998-1CQ41**
Дополнительные инструкции по эксплуатации		
Рекомендации по применению конвейерных весов		
• Английский язык	C	**7ML1998-5GA01**
• Французский язык	C	**7ML1998-5GA11**
• Испанский язык	C	**7ML1998-5GA21**
• Немецкий язык	C	**7ML1998-5GA31**
Примечание. Инструкции по эксплуатации и рекомендации по применению следует включать в заказ отдельными пунктами.		
В комплект поставки данного устройства входит компакт-диск с руководствами по приборам Milltronics компании «Сименс» с полной библиотекой инструкций.		
Запасные части		
Весоизмерительная ячейка для стандартной нагрузки		
20 кг (44,1 фунта)		**7MH7725-1CP**
30 кг (66,1 фунта)		**7MH7725-1CQ**
50 кг (110,2 фунта)		**7MH7725-1CR**
75 кг (165,3 фунта)		**7MH7725-1CS**
100 кг (220,5 фунта)		**7MH7725-1CT**
Весоизмерительная ячейка для большой нагрузки		
50 кг (110,2 фунта)		**7MH7725-1CU**
100 кг (220,5 фунта)		**7MH7725-1CV**
150 кг (330,7 фунта)		**7MH7725-1CW**
200 кг (440,9 фунта)		**7MH7725-1CX**
300 кг (661,4 фунта)		**7MH7725-1CY**
500 кг (1120,3 фунта)		**7MH7725-1DA**
Защита от камней, весы MUS для стандартной нагрузки, запасная	C	**7MH7723-1DM**
Комплект для замены кабельного ввода	C	**7MH7723-1NA**
Калибровочные грузы		
Плоские калибровочные грузы Milltronics, см. с. 4/57		

[1] Для использования только с конструкцией весов по варианту 1.
[2] Только для определения расценок; не может использоваться при заказе.
[3] Для использования только с конструкцией весов по варианту 2.

C Попадает под действие экспортных норм AL: N, ECCN: EAR99.

Milltronics MUS

Габаритные чертежи

Стандартная нагрузка

Вид сбоку

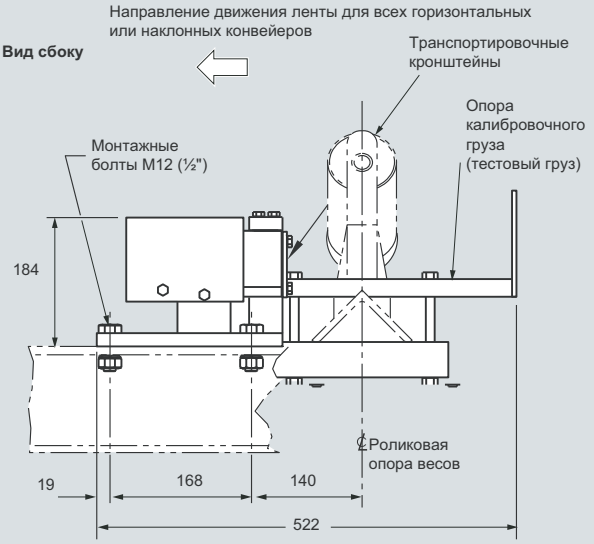

Примечание
2 входные и 2 выходные роликовые опоры должны быть выровнены относительно роликовой опоры весов с расхождением не более 0,8 мм.

Вид спереди

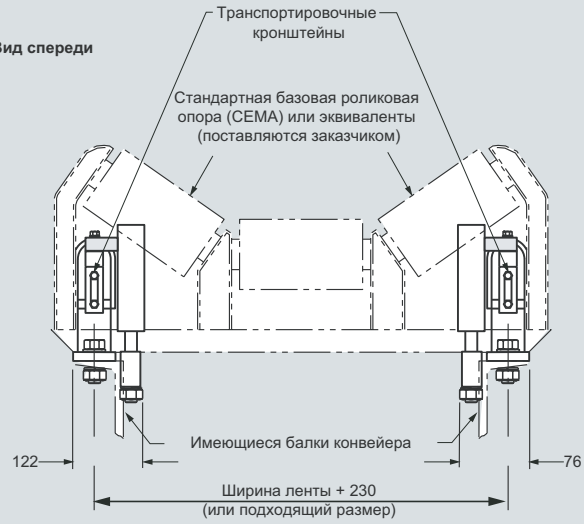

Большая нагрузка

Вид сбоку

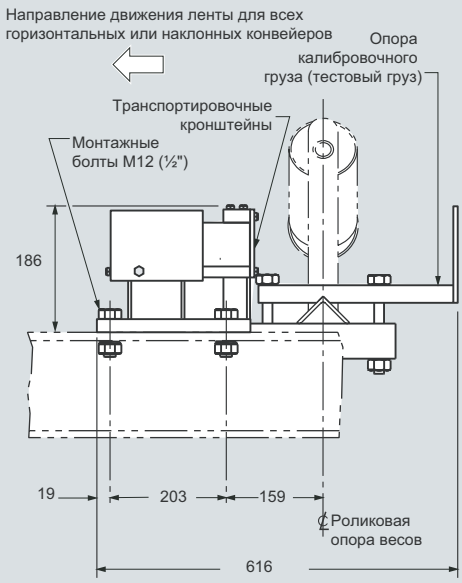

Примечание
2 входные и 2 выходные роликовые опоры должны быть выровнены относительно роликовой опоры весов с расхождением не более 0,8 мм.

Вид спереди

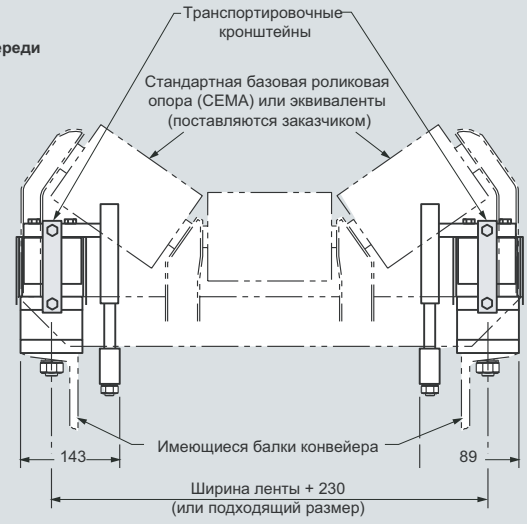

Весы MUS, размеры в мм

Схемы

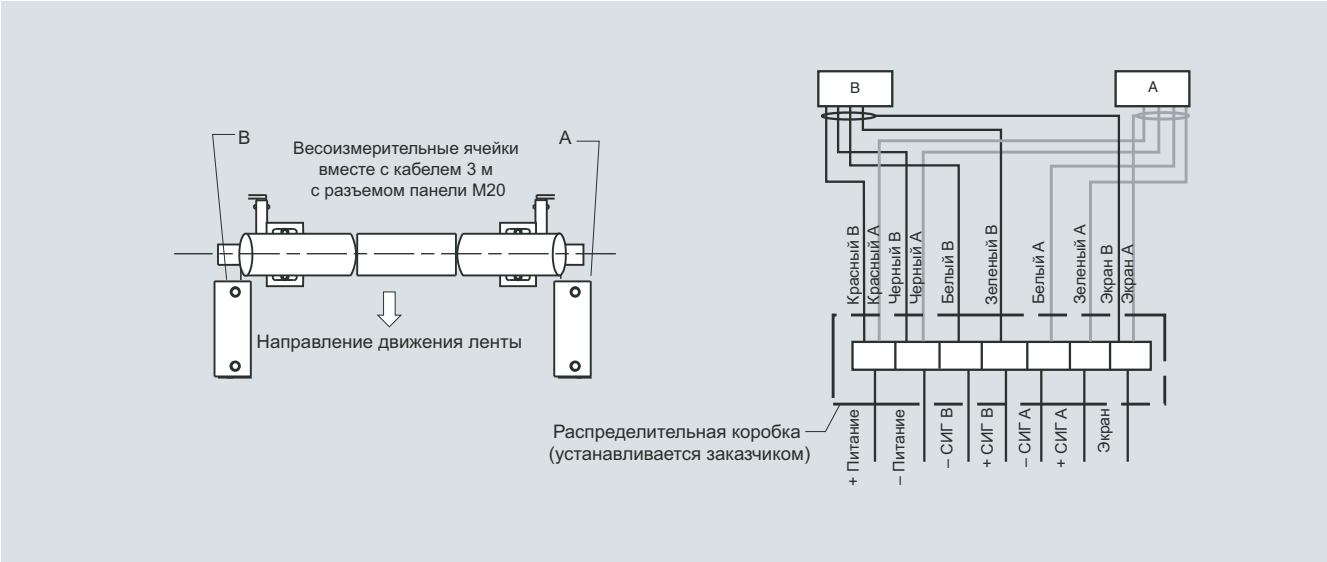

Подключение весов MUS

Конвейерные весы Milltronics

Milltronics MCS

Обзор

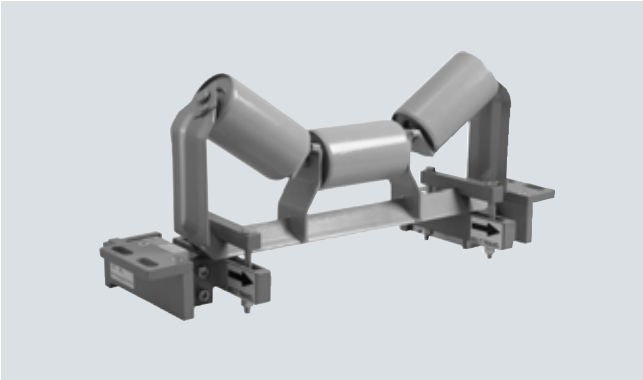

Milltronics MCS — компактные модульные конвейерные весы повышенной прочности, рассчитанные на большую нагрузку и применение в мобильных дробилках и просеивающих установках для нерудных материалов. Роликовая опора не входит в комплект поставки конвейерных весов.

Преимущества

- Конструкция повышенной прочности.
- Экономия места.
- Беспроблемное включение в имеющуюся конфигурацию.
- Низкая стоимость.
- Легкая замена старых конструкций.

Область применения

Весы Milltronics MCS обеспечивают непрерывное взвешивание при минимальных затратах. Весоизмерительные ячейки из нержавеющей стали гарантируют стабильность и надежность измерений в течение долгого срока. Благодаря продуманной конструкции и удобству сборки весы MCS обеспечивают быстрое получение результата, помогая соблюдать даже самые жесткие графики.

При работе с микропроцессорными измерительными преобразователями Milltronics BW100, BW500 и SIWAREX FTC весы MCS выдают показатели расхода, общего веса, нагрузки на ленту и скорости ленты для сыпучих материалов на конвейерном конвейере.

Для получения завершенной весоизмерительной системы добавьте датчик скорости для мониторинга скорости конвейерной ленты и передачи соответствующего сигнала в измерительный преобразователь. Для мобильных дробилок рекомендуется датчик скорости TASS — компактный и прочный датчик скорости, рассчитанный на работу вместе с весами MCS.

Технические характеристики

Milltronics MCS	
Режим работы	
Принцип измерения	Весоизмерительная ячейка с тензоэлементом, измеряющая нагрузку на роликовую опору конвейера
Типичное применение	Мобильные дробилки
Точность измерения	
Точность[1]	• ±0,5—1% от общей суммы в рабочем диапазоне 25—100%, зависит от области применения • ±2% от общей суммы в рабочем диапазоне 25—100%, при работе в мобильных дробилках
Конструкция конвейера	
Ширина ленты	• Ширина до 1600 мм (60 дюймов по CEMA) • См. разд. «Габаритные чертежи».
Скорость ленты	До 4 м/с (800 футов/мин)[2]
Производительность	До 2400 т/ч (2640 STPH) при макс. скорости ленты
Наклон конвейера	• ±20° относительно горизонтали, фиксированный наклон • До ±30° при уменьшенной точности[3]
Роликовые опоры	
Профиль роликовой опоры	• От плоского до 35° • До 45° при уменьшенной точности[3]
Диаметр роликовой опоры	100—150 мм (4—6 дюймов)
Расстояние между роликовыми опорами	0,6—1,2 м
Весоизмерительная ячейка	
Конструкция	Конструкция 17-4 из нержавеющей стали PH (1.4568) с корпусом из нержавеющей стали 304 (1.4301)
Степень защиты	IP67
Напряжение питания	10 В пост. тока номинально, 15 В пост. тока макс.
Выход	2 мВ/В для питания при номинальной нагрузке весоизмерительной ячейки
Нелинейность и гистерезис	0,02% от номинального выхода
Нестабильность	0,01% от номинального выхода
Нагрузка	25, 50, 100, 250, 500 фунтов, нержавеющая сталь
Перегрузка	150% от номинальной нагрузки, максимум 300% от номинальной нагрузки
Температура	• От –40 до +75 °C для рабочего диапазона • От –18 до +65 °C с компенсацией
Вес	До 20 кг, 10 кг на каждую сторону
Соединительные кабели (к измерительному преобразователю)	• < 150 м, 18 AWG (0,75 мм^2), 6-проводной экранированный кабель • > 150— 300 м, 18—22 AWG (0,75—0,34 мм^2), 8-проводной экранированный кабель
Допуски	• CSA/FM класс II, кат. 1, группы E, F, G и класс III • ATEX II 2D, Ex tD A21 IP65 T90°C • IECEx Ex tD A21 IP65 T90°C • CE, C-TICK, ГОСТ

[1] Показатели точности: на системах с конвейерными весами, правильность установки которых была подтверждена заводом-изготовителем, суммарный вес будет в пределах указанной точности при сравнении с известным тестовым образцом взвешиваемого материала. Расход при тестировании должен находиться в указанном диапазоне конструктивной нагрузки и оставаться постоянным в течение всего теста. Минимальный объем тестового образца материала должен быть эквивалентен образцу, полученному при тестовом расходе за три оборота конвейера или за время работы не менее десяти минут (большее из этих двух значений).

[2] По вопросам использования более высоких скоростей конвейера обращайтесь в компанию «Сименс».

[3] Необходима проверка специалистом по применению из компании «Сименс».

Информация для выбора и заказа

		Номер для заказа
Конвейерные весы Milltronics MCS Компактные модульные конвейерные весы повышенной прочности, рассчитанные на большую нагрузку и применение в горной промышленности и просеивающих установках для нерудных материалов.	C	**7MH7125-** 0
Конструкция весов		
Стандартная нагрузка		1
Работа в опасных условиях CSA/FM, класс II, кат. 1, группы E, F, G и класс III, ATEX II 2D, IECEx, CE, C-TICK		2
Номинальная нагрузка весоизмерительной ячейки		
50 фунтов (22,7 кг) (не рекомендуется использовать в мобильных дробилках)		A A
100 фунтов (45,5 кг) (не рекомендуется использовать в мобильных дробилках)		A B
250 фунтов (113,6 кг)		A C
500 фунтов (226,8 кг)		A D
25 фунтов (11,3 кг) (не рекомендуется использовать в мобильных дробилках)		A E
Не указана[1]		B B
Материал		
Низкоуглеродистая сталь, окрашенная синтетической эмалью		1
Низкоуглеродистая сталь, окрашенная синтетической эмалью, для использования с калибровкой плоским грузом		2
Другие варианты конструкции		Код для заказа
Добавьте «**-Z**» к номеру заказа и укажите код(ы) заказа.		
Шильдик из нержавеющей стали (69 x 38 мм) Номер точки измерения/обозначение (макс. 16 символов), укажите в виде обычного текста.		**Y15**
Сертификат тестирования изготовителем: согласно EN 10204-2.2		**C11**

		Номер для заказа
Конвейерные весы Milltronics MCS Компактные модульные конвейерные весы повышенной прочности, рассчитанные на большую нагрузку и применение в горной промышленности и просеивающих установках для нерудных материалов.	C	**7MH7125-** 0
Инструкции по эксплуатации		
Конвейерные весы MCS, инструкции на нескольких языках	C	**7ML1998-5HN63**
Рекомендации по применению конвейерных весов		
Английский язык	C	**7ML1998-5GA01**
Французский язык	C	**7ML1998-5GA11**
Немецкий язык	C	**7ML1998-5GA31**
Испанский язык	C	**7ML1998-5GA21**
Сертификаты для работы в опасных зонах	C	**7ML1998-5KH81**
Примечание. Данные инструкции следует указать в заказе отдельным пунктом.		
В комплект поставки данного устройства входит компакт-диск с руководствами по приборам Milltronics компании «Сименс» с полной библиотекой инструкций.		
Запасные части		
Весоизмерительная ячейка из нержавеющей стали, конструкция из нержавеющей стали 17-4 PH (1.4568) с корпусом из нержавеющей стали 304 (1.4301)		
25 фунтов (11,3 кг)	C	**7MH7725-1DR**
50 фунтов (22,7 кг)	C	**7MH7725-1DH**
100 фунтов (45,4 кг)	C	**7MH7725-1DJ**
250 фунтов (113,4 кг)	C	**7MH7725-1DK**
500 фунтов (226,8 кг)	C	**7MH7725-1DS**
25 фунтов (11,3 кг); CSA/FM/ATEX/IECEx	C	**7MH7725-1DQ**
50 фунтов (22,7 кг); CSA/FM/ATEX/IECEx	C	**7MH7725-1DL**
100 фунтов (45,4 кг); CSA/FM/ATEX/IECEx	C	**7MH7725-1DM**
250 фунтов (113,4 кг); CSA/FM/ATEX/IECEx	C	**7MH7725-1DN**
500 фунтов (226,8 кг); CSA/FM/ATEX/IECEx	C	**7MH7725-1DP**
Комплект для замены кабельного ввода	C	**7MH7723-1NA**
Калибровочные грузы		
Плоский груз/установочный комплект подъемника MWL	C	**7MH7723-1HA**
Узел калибровочной (тестовой) планки с одним калибровочным грузом 18 фунтов (8,2 кг)		**7MH7723-1FR**
Узел калибровочной (тестовой) планки с двумя калибровочными грузами 18 фунтов (8,2 кг)		**7MH7723-1FS**
Калибровочная планка MBS/MCS с креплением на роликовой опоре (удерживает до 2 грузов по 8,2 кг)		**7MH7726-1AD**
Калибровочный груз, 18 фунтов (8,2 кг)		**7MH7724-1AA**
Калибровочный груз, 6 фунтов (2,7 кг)		**7MH7724-1AB**
Плоские калибровочные грузы Milltronics, см. с. 4/57		
Примечание. Принадлежности для калибровки следует указать в заказе отдельным пунктом.		

[1] Только для определения расценок; не может использоваться при заказе.

C Попадает под действие экспортных норм AL: N, ECCN: EAR99.

Примечание. Калибровочный груз и кронштейн для калибровочного груза не входят в комплект поставки конвейерных весов MCS.

Габаритные чертежи

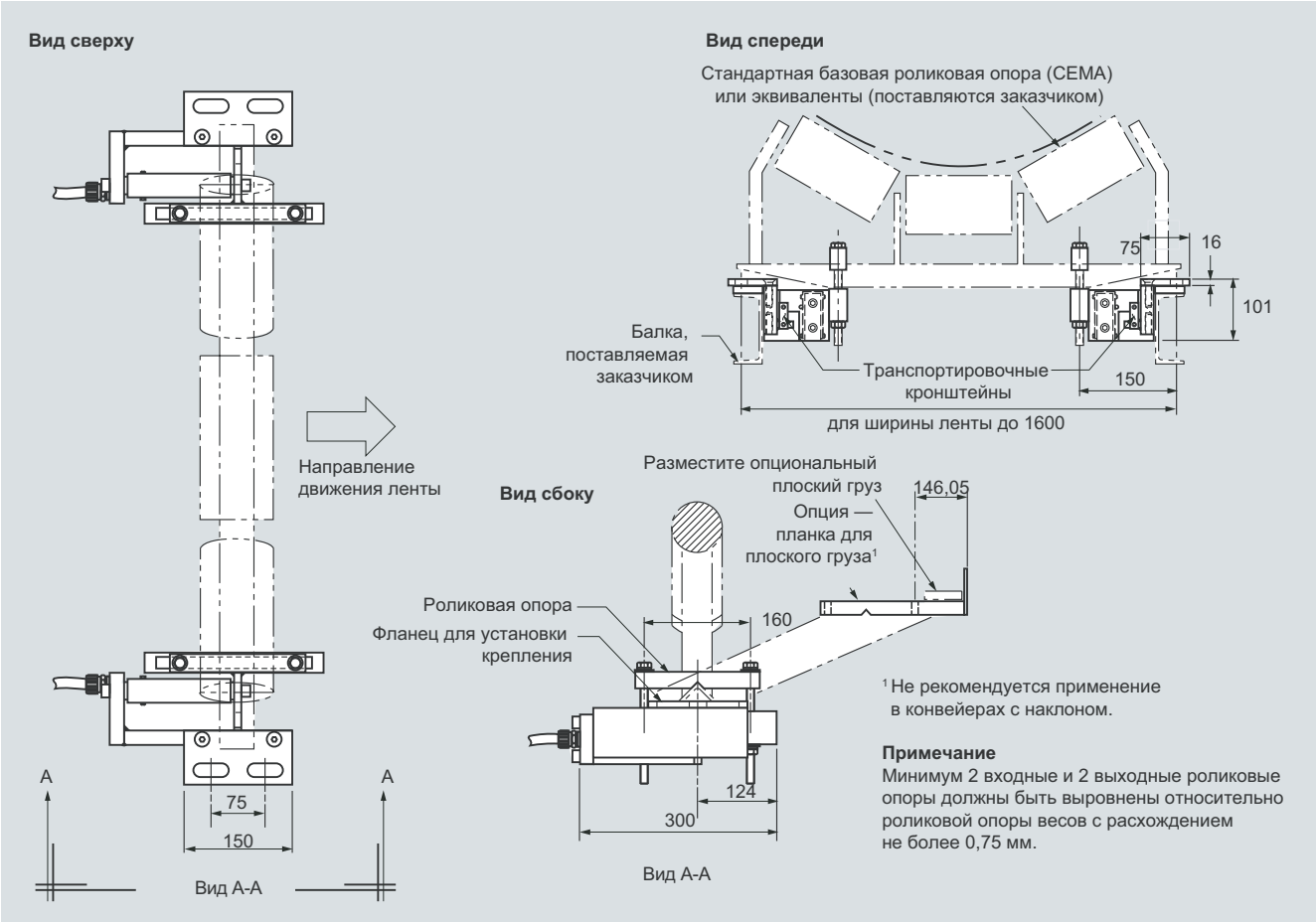

Весы MCS, размеры в мм

Схемы

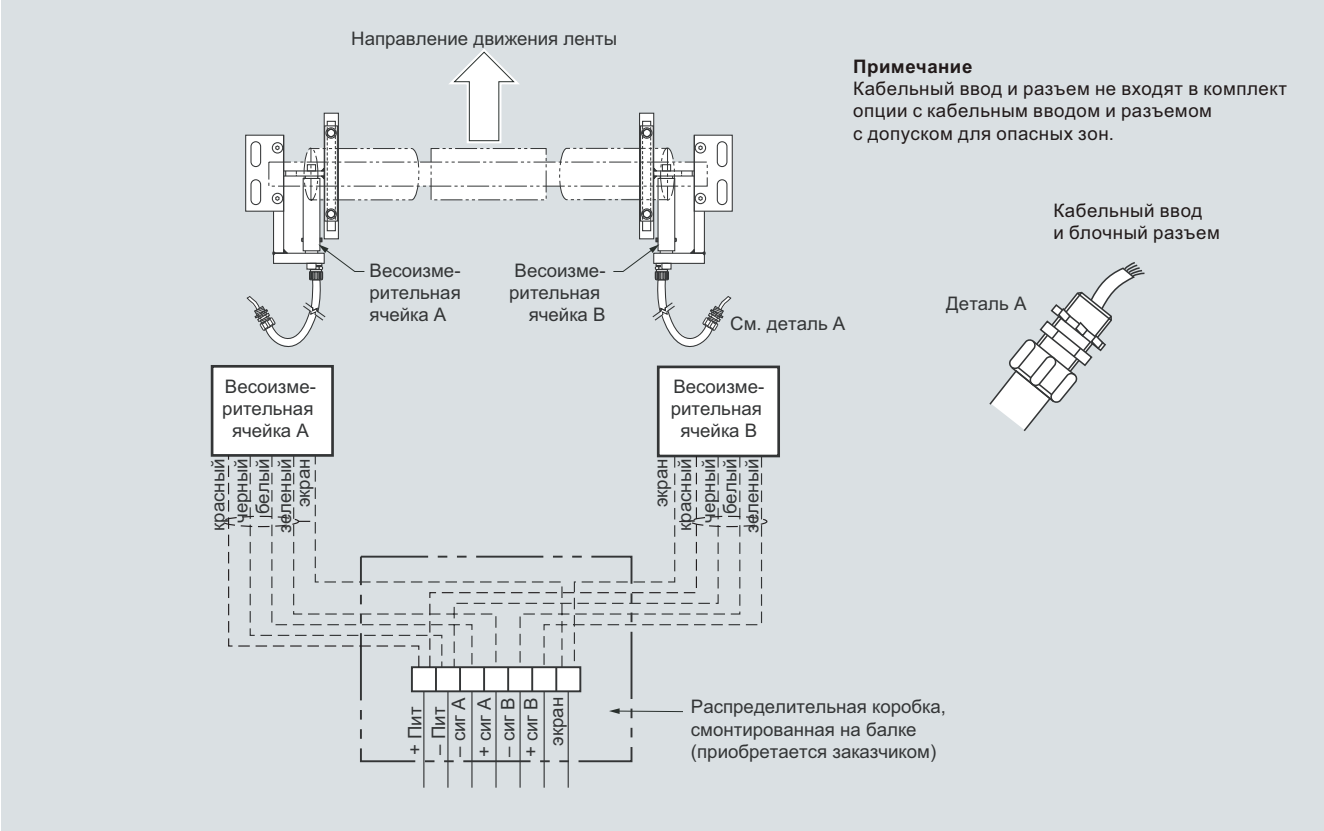

Подключение весов MCS

Конвейерные весы Milltronics

Milltronics MSI и MMI

Обзор

Milltronics MSI — полнорамные конвейерные весы с одной роликовой опорой, обеспечивающие высокую точность; они рассчитаны на большую нагрузку при использовании в контроле обработки и выгрузки. Роликовая опора не входит в комплект поставки конвейерных весов.

Milltronics MMI — полнорамные конвейерные весы с несколькими роликовыми опорами, обеспечивающие высокую точность; они рассчитаны на большую нагрузку при использовании в критических задачах контроля производства и выгрузки. Роликовая опора не входит в комплект поставки конвейерных весов.

Преимущества

Конвейерные весы Milltronics MSI

- Исключительная точность и воспроизводимость.
- Уникальная параллелограммная конструкция весоизмерительной ячейки.
- Быстрая реакция на загрузку материала; возможность мониторинга быстродвижущихся конвейеров.
- Конструкция повышенной прочности.
- Допуски SABS (Южная Африка), OIML, MID и Measurement Canada.

Конвейерные весы Milltronics MMI

- Превосходная точность и воспроизводимость.
- Уникальная параллелограммная конструкция весоизмерительной ячейки.
- Возможность работы с неравномерной или малой загрузкой материала.
- Возможность мониторинга быстродвижущихся конвейеров.
- Небольшие эксплуатационные расходы.
- Допуски NTEP, OIML, MID и Measurement Canada.

Область применения

Конвейерные весы Milltronics MSI

Конвейерные весы Milltronics MSI обеспечивают непрерывное взвешивание разнообразных материалов в добывающей и перерабатывающей промышленности. Они испытаны во множестве самых разных ответственных задач, от добычи ископаемых (в шахтах, карьерах и шурфах) до выработки электроэнергии, металлургии, пищевой и химической промышленности. Весы MSI подходят для взвешивания таких разнообразных материалов, как песок, мука, уголь и сахар.

Благодаря патентованному применению параллелограммных весоизмерительных ячеек весы MSI быстро реагируют на вертикальные силы, гарантируя мгновенную реакцию на загрузку материалов. Это обеспечивает отличную точность и воспроизводимость даже при неравномерной загрузке и высокой скорости конвейера.

При работе с микропроцессорными измерительными преобразователями Milltronics BW100, BW500 или SIWAREX FTC весы MSI выдают показатели расхода, общего веса, нагрузки на ленту и скорости ленты для сыпучих материалов. Датчик скорости измеряет скорость ленты конвейера и передает соответствующий сигнал в измерительный преобразователь.

Чтобы установить весы MSI, достаточно разместить их на нужном месте; для их закрепления достаточно четырех болтов. После этого на динамическом держателе весов MSI следует прикрепить имеющуюся роликовую опору. Благодаря отсутствию подвижных частей обслуживание сводится к минимуму; необходима лишь периодическая проверка калибровки.

Конвейерные весы Milltronics MMI

Конвейерные весы Milltronics MMI состоят из двух или более конвейерных весов MSI с одной роликовой опорой, установленных подряд. Такая конструкция обеспечивает очень точное непрерывное взвешивание разнообразных материалов в добывающей и перерабатывающей промышленности. Системы MMI испытаны во множестве самых разных ответственных задач, от добычи ископаемых до выработки электроэнергии, металлургии, пищевой и химической промышленности. Весы MMI подходят для взвешивания таких разнообразных материалов, как удобрения, песок, зерно, мука, уголь и сахар.

Благодаря патентованному применению параллелограммных весоизмерительных ячеек весы MMI быстро реагируют на вертикальные силы, гарантируя мгновенную реакцию на загрузку материалов. Это обеспечивает отличную точность и воспроизводимость даже при неравномерной или малой загрузке, небольшом расстоянии между роликовыми опорами и высокой скорости конвейера. При работе с микропроцессорными измерительными преобразователями Milltronics BW500 или SIWAREX FTC (в задачах передачи потребителю) весы MMI выдают показатели расхода, общего веса, нагрузки на ленту и скорости ленты для сыпучих материалов на ленточном конвейере. Датчик скорости измеряет скорость ленты конвейера и передает соответствующий сигнал в измерительный преобразователь.

Чтобы установить весы MMI, достаточно разместить их на нужном месте, а для их закрепления достаточно восьми болтов. Имеющиеся наборы роликовых опор присоединяются на динамическом держателе. Благодаря отсутствию подвижных частей обслуживание сводится к минимуму; необходима лишь периодическая проверка калибровки.

Конструкция

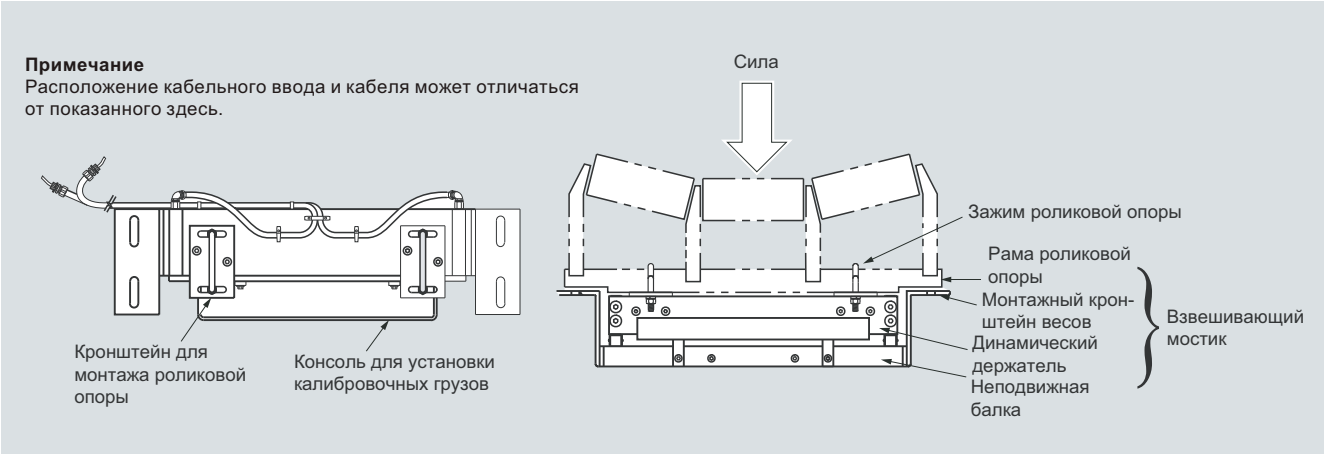

Монтаж весов MSI/MMI

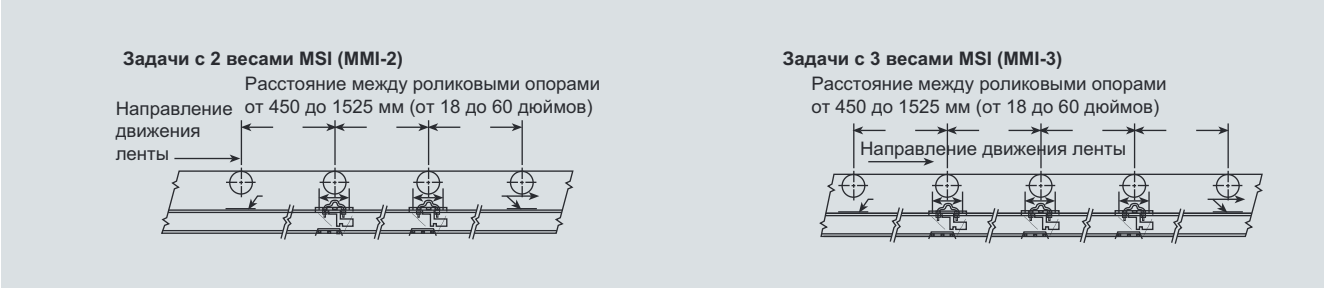

Монтаж (две единицы MSI или более), размеры в мм

Milltronics MSI и MMI

Технические характеристики

Milltronics MSI и MMI	
Режим работы	
Принцип измерения	Весоизмерительные ячейки с тензоэлементами, измеряющие нагрузку на роликовую опору (роликовые опоры) конвейера
Типичное применение	
• MSI	Контроль в туннелях для смешивания фракционированного щебня
• MMI	Передача потребителю
Точность измерения	
Точность[1]	
• MSI	±0,5% или лучше от общей суммы в рабочем диапазоне 20—100%
• MMI-2 (2 роликовые опоры)	±0,25% или лучше от общей суммы в рабочем диапазоне 20—100%
• MMI-3 (3 роликовые опоры) **Примечание. Предлагается только в варианте системы с опцией D.**	±0,125% или лучше от общей суммы в рабочем диапазоне 25—100%
Свойства материала	
Температура материала	От –40 до +75°C
Конструкция конвейера	
Ширина ленты	• 18—96 дюймов в размерах по CEMA • Эквивалентно 500—2000 мм в метрических размерах • См. раздел с габаритными чертежами
Скорость ленты	До 5 м/с (1000 футов/мин)[2]
Производительность	До 12000 т/ч (13200 STPH) при макс. скорости ленты. По поводу более высоких скоростей обращайтесь в представительство компании «Сименс».
Наклон конвейера	• ±20° относительно горизонтали, фиксированный наклон • До ±30° при уменьшенной точности[3]
Роликовые опоры	
Профиль роликовой опоры	• От плоского до 35° • До 45° при уменьшенной точности[3]
Диаметр роликовой опоры	50—180 мм (2—7 дюймов)
Расстояние между роликовыми опорами	0,5—1,5 м

Весоизмерительная ячейка	
Конструкция	Конструкция 17-4 из нержавеющей стали PH (1.4568) с корпусом из нержавеющей стали 304 (1.4301)
Степень защиты	IP67
Напряжение питания	10 В пост. тока номинально, 15 В пост. тока максимум
Выход	2 ±0,002 мВ/В для питания (номинально) при номинальной нагрузке весоизмерительной ячейки
Нелинейность и гистерезис	0,02% от номинального выхода
Нестабильность	0,01% от номинального выхода
Нагрузка	
• Максимальные диапазоны	50, 100, 250, 500, 750, 1000, 1250, 1500 фунтов
Перегрузка	150% от номинальной нагрузки, максимум 300% от номинальной нагрузки
Температура	• От –40 до +75°C для рабочего диапазона • От –18 до +65°C с компенсацией
Вес	См. раздел с габаритными чертежами, с. 4/26
Соединительные кабели (к измерительному преобразователю, на каждые весы MSI)	< 150 м, 18 AWG (0,75 мм^2), 6-проводной экранированный кабель > 150 м—300 м, (500 18—22 AWG (0,75—0,34 мм^2), 8-проводной экранированный кабель
Допуски	• CSA/FM, класс II, кат. 1, группы E, F, G, и класс III • ATEX II 2D Ex tD A21 IP65 T90°C • IECEx Ex tD A21 IP65 T90°C • CE, C-TICK, ГОСТ, CMC
Метрологические допуски	Measurement Canada, MID, OIML, SABS[4], NTEP[5]

1 Показатели точности: на системах с конвейерными весами, правильность установки которых была подтверждена заводом-изготовителем, суммарный вес будет в пределах указанной точности при сравнении с известным тестовым образцом взвешиваемого материала. Расход при тестировании должен находиться в указанном диапазоне конструктивной нагрузки и оставаться постоянным в течение всего теста. Минимальный объем тестового образца материала должен быть эквивалентен образцу, полученному при тестовом расходе за три оборота конвейера или за время работы не менее 10 минут (большее из этих двух значений).

2 По вопросам использования более высоких скоростей конвейера обращайтесь в компанию «Сименс».

3 Необходима проверка специалистом по применению из компании «Сименс».

4 Только MSI.

5 Только MMI.

Информация для выбора и заказа

	Номер для заказа					
Конвейерные весы Milltronics MSI Конвейерные весы с одной роликовой опорой, обеспечивающие высокую точность; рассчитаны на большую нагрузку при использовании в контроле производства и выгрузки. Для системы конвейерных весов Milltronics MMI необходимо несколько единиц конвейерных весов MSI. Необходимы калибровочные грузы, которые заказываются отдельными позициями.	C	**7MH7122-**		-		
Конструкция весов						
Стандартная нагрузка		1				
Работа в опасных условиях CSA/FM, класс II, кат. 1, группы E, F, G, и класс III, ATEX II 2D, IECEx, CE, C-TICK		2				
Ширина ленты и размер A						
18 дюймов, A = 27 дюймов (686 мм)			A A			
19 дюймов, A = 28 дюймов (711 мм)			A B			
20 дюймов, A = 29 дюймов (737 мм)			A C			
21 дюйм, A = 30 дюймов (762 мм)			A D			
22 дюйма, A = 31 дюйм (787 мм)			A E			
23 дюйма, A = 32 дюйма (813 мм)			A F			
24 дюйма, A = 33 дюйма (838 мм)			A G			
25 дюймов, A = 34 дюйма (864 мм)			A H			
26 дюймов, A = 35 дюймов (889 мм)			A J			
27 дюймов, A = 36 дюймов (914 мм)			A K			
28 дюймов, A = 37 дюймов (940 мм)			A L			
29 дюймов, A = 38 дюймов (965 мм)			A M			
30 дюймов, A = 39 дюймов (991 мм)			A N			
31 дюйм, A = 40 дюймов (1016 мм)			A P			
32 дюйма, A = 41 дюйм (1041 мм)			A Q			
33 дюйма, A = 42 дюйма (1067 мм)			A R			
34 дюйма, A = 43 дюйма (1092 мм)			A S			
35 дюймов, A = 44 дюйма (1118 мм)			A T			
36 дюймов, A = 45 дюймов (1143 мм)			A U			
37 дюймов, A = 46 дюймов (1168 мм)			A V			
38 дюймов, A = 47 дюймов (1194 мм)			A W			
39 дюймов, A = 48 дюймов (1219 мм)			B A			
40 дюймов, A = 49 дюймов (1245 мм)			B B			
41 дюйм, A = 50 дюймов (1270 мм)			B C			
42 дюйма, A = 51 дюйм (1295 мм)			B D			
43 дюйма, A = 52 дюйма (1321 мм)			B E			
44 дюйма, A = 53 дюйма (1346 мм)			B F			
45 дюймов, A = 54 дюйма (1372 мм)			B G			
46 дюймов, A = 55 дюймов (1397 мм)			B H			
47 дюймов, A = 56 дюймов (1422 мм)			B J			
48 дюймов, A = 57 дюймов (1448 мм)			B K			
49 дюймов, A = 58 дюймов (1473 мм)			B L			
50 дюймов, A = 59 дюймов (1499 мм)			B M			
51 дюйм, A = 60 дюймов (1524 мм)			B N			
52 дюйма, A = 61 дюйм (1549 мм)			B P			
53 дюйма, A = 62 дюйма (1575 мм)			B Q			
54 дюйма, A = 63 дюйма (1600 мм)			B R			
55 дюймов, A = 64 дюйма (1626 мм)			B S			
56 дюймов, A = 65 дюймов (1651 мм)			B T			
57 дюймов, A = 66 дюймов (1676 мм)			B U			
58 дюймов, A = 67 дюймов (1702 мм)			B V			
59 дюймов, A = 68 дюймов (1727 мм)			B W			
60 дюймов, A = 69 дюймов (1753 мм)			C A			
61 дюйм, A = 70 дюймов (1778 мм)			C B			
62 дюйма, A = 71 дюйм (1803 мм)			C C			

	Номер для заказа					
Конвейерные весы Milltronics MSI Конвейерные весы с одной роликовой опорой, обеспечивающие высокую точность; рассчитаны на большую нагрузку при использовании в контроле производства и выгрузки. Для системы конвейерных весов Milltronics MMI необходимо несколько единиц конвейерных весов MSI. Необходимы калибровочные грузы, которые заказываются отдельными позициями.	C	**7MH7122-**		-		
63 дюйма, A = 72 дюйма (1829 мм)			C D			
64 дюйма, A = 73 дюйма (1854 мм)			C E			
65 дюймов, A = 74 дюйма (1880 мм)			C F			
66 дюймов, A = 75 дюймов (1905 мм)			C G			
67 дюймов, A = 76 дюймов (1930 мм)			C H			
68 дюймов, A = 77 дюймов (1956 мм)			C J			
69 дюймов, A = 78 дюймов (1981 мм)			C K			
70 дюймов, A = 79 дюймов (2007 мм)			C L			
71 дюйм, A = 80 дюймов (2032 мм)			C M			
72 дюйма, A = 81 дюйм (2057 мм)			C N			
73 дюйма, A = 82 дюйма (2083 мм)			C P			
74 дюйма, A = 83 дюйма (2108 мм)			C Q			
75 дюймов, A = 84 дюйма (2134 мм)			C R			
76 дюймов, A = 85 дюймов (2159 мм)			C S			
77 дюймов, A = 86 дюймов (2184 мм)			C T			
78 дюймов, A = 87 дюймов (2210 мм)			C U			
79 дюймов, A = 88 дюймов (2235 мм)			C V			
80 дюймов, A = 89 дюймов (2261 мм)			C W			
81 дюйм, A = 90 дюймов (2286 мм)			D A			
82 дюйма, A = 91 дюйм (2311 мм)			D B			
83 дюйма, A = 92 дюйма (2337 мм)			D C			
84 дюйма, A = 93 дюйма (2362 мм)			D D			
85 дюймов, A = 94 дюйма (2388 мм)			D E			
86 дюймов, A = 95 дюймов (2413 мм)			D F			
87 дюймов, A = 96 дюймов (2438 мм)			D G			
88 дюймов, A = 97 дюймов (2464 мм)			D H			
89 дюймов, A = 98 дюймов (2489 мм)			D J			
90 дюймов, A = 99 дюймов (2515 мм)			D K			
91 дюйм, A = 100 дюймов (2540 мм)			D L			
92 дюйма, A = 101 дюйм (2565 мм)			D M			
93 дюйма, A = 102 дюйма (2591 мм)			D N			
94 дюйма, A = 103 дюйма (2616 мм)			D P			
95 дюймов, A = 104 дюйма (2642 мм)			D Q			
96 дюймов, A = 105 дюймов (2667 мм)			D R			
Номинальная нагрузка весоизмерительной ячейки						
Не указана[1]				0		
50 фунтов (22,7 кг)				1		
100 фунта (45,4 кг)				2		
250 фунтов (113,4 кг)				3		
500 фунтов (226,8 кг)				4		
750 фунтов (340,2 кг)				5		
1000 фунтов (453,6 кг)				6		
1250 фунтов (567 кг)[2)]				7		
1500 фунтов (680,4 кг)				8		

Информация для выбора и заказа (продолжение)

		Номер для заказа				
Конвейерные весы Milltronics MSI Конвейерные весы с одной роликовой опорой, обеспечивающие высокую точность; рассчитаны на большую нагрузку при использовании в контроле производства и выгрузки. Для системы конвейерных весов Milltronics MMI необходимо несколько единиц конвейерных весов MSI. Необходимы калибровочные грузы, которые заказываются отдельными позициями.	C	**7MH7122-**			-	
Материал						
Низкоуглеродистая сталь, окрашенная синтетической эмалью				1	1	
Электрогальванизированная низкоуглеродистая сталь:						
18—29 дюймов (457,2–736,6 мм)				1	2	
30—41 дюйм (762–1041,4 мм)				1	3	
42—53 дюйма (1066,8–1346,2 мм)				1	4	
54—65 дюймов (1371,6–1651 мм)				1	5	
66—77 дюймов (1676,4–1955,8 мм)				1	6	
78—89 дюймов (1981,2–2260,6 мм)				1	7	
90—96 дюймов (2786–2438,4 мм)				1	8	
Нержавеющая сталь 304 (1.4301), для весов с шириной ленты:						
18—29 дюймов (457,2–736,6 мм)				2	1	
30—41 дюйм (762–1041,4 мм)				2	2	
42—53 дюйма (1066,8–1346,2 мм)				2	3	
54—65 дюймов (1371,6–1651 мм)				2	4	
66—77 дюймов (1676,4–1955,8 мм)				2	5	
78—89 дюймов (1981,2–2260,6 мм)				2	6	
90—96 дюймов (2786–2438,4 мм)				2	7	
Нержавеющая сталь 316 (1.4401), для весов с шириной ленты:						
18—29 дюймов (457,2–736,6 мм)				3	1	
30—41 дюйм (762–1041,4 мм)				3	2	
42—53 дюйма (1066,8–1346,2 мм)				3	3	
54—65 дюймов (1371,6–1651 мм)				3	4	
66—77 дюймов (1676,4–1955,8 мм)				3	5	
78—89 дюймов (1981,2–2260,6 мм)				3	6	
90—96 дюймов (2786–2438,4 мм)				3	7	
Низкоуглеродистая сталь, окрашенная синтетической эмалью, для использования с подъемником MWL или системой калибровки по плоским грузам				4	1	
Гальванизированная, для весов с шириной ленты (для использования с подъемником MWL или системой калибровки по плоским грузам):						
18—29 дюймов (457,2–736,6 мм)				4	2	
30—41 дюйм (762–1041,4 мм)				4	3	
42—53 дюйма (1066,8–1346,2 мм)				4	4	
54—65 дюймов (1371,6–1651 мм)				4	5	
66—77 дюймов (1676,4–1955,8 мм)				4	6	
78—89 дюймов (1981,2–2260,6 мм)				4	7	
90—96 дюймов (2786–2438,4 мм)				4	8	
Характеристики системы						
Стандартные MSI и MMI						A
MMI с сертификацией NTEP[3, 4, 5]						B
С сертификацией OIML/MID[3, 6]						C
MSI для MMI-3, точность ±0,125%[4]						D
Другие варианты конструкции		Код для заказа				
Добавьте «**-Z**» к номеру заказа и укажите код(ы) заказа.						
Шильдик из нержавеющей стали (69 x 38 мм) Номер точки измерения/обозначение (макс. 16 символов), укажите в виде обычного текста.		**Y15**				
Сертификат тестирования изготовителем: согласно EN 10204-2.2		**C11**				

		Номер для заказа
Конвейерные весы Milltronics MSI Конвейерные весы с одной роликовой опорой, обеспечивающие высокую точность; рассчитаны на большую нагрузку при использовании в контроле производства и выгрузки. Для системы конвейерных весов Milltronics MMI необходимо несколько единиц конвейерных весов MSI. Необходимы калибровочные грузы, которые заказываются отдельными позициями.	C	**7MH7122-** -
Инструкции по эксплуатации		
Руководства к весам MSI		
• Английский язык	C	**7ML1998-5CY02**
• Немецкий язык	C	**7ML1998-5CY32**
• Французский язык	C	**7ML1998-1CY11**
• Испанский язык	C	**7ML1998-1CY21**
Руководства к весам MMI		
• Английский язык	C	**7ML1998-5DR03**
• Немецкий язык	C	**7ML1998-5DR33**
Рекомендации по применению конвейерных весов		
• Английский язык	C	**7ML1998-5GA01**
• Французский язык	C	**7ML1998-5GA11**
• Немецкий язык	C	**7ML1998-5GA31**
• Испанский язык	C	**7ML1998-5GA21**
• Сертификаты для работы в опасных зонах	C	**7ML1998-5KH81**
Примечание. Инструкции по эксплуатации и рекомендации по применению следует включать в заказ отдельными пунктами.		
В комплект поставки данного устройства входит компакт-диск с руководствами по приборам Milltronics компании «Сименс» с полной библиотекой инструкций.		
Запасные части		
Плоский груз/установочный комплект подъемника MWL	C	**7MH7723-1FW**
Комплект для замены кабельного ввода		**7MH7723-1NA**
Весоизмерительная ячейка из нержавеющей стали, конструкция из нержавеющей стали 17-4 PH (1.4568) с корпусом из нержавеющей стали 304 (1.4301)		
50 фунтов (22,7 кг)	C	**7MH7725-1AC**
100 фунтов (45,4 кг)	C	**7MH7725-1AD**
250 фунтов (113,4 кг)	C	**7MH7725-1AE**
500 фунтов (226,8 кг)	C	**7MH7725-1AF**
750 фунтов (340,2 кг)	C	**7MH7725-1AG**
1000 фунтов (453,6 кг)	C	**7MH7725-1AH**
1250 фунтов (567 кг)	C	**7MH7725-1EA**
1500 фунтов (680,4 кг)	C	**7MH7725-1EB**
100 фунтов (45,4 кг), NTEP, OIML/MID	C	**7MH7725-1DB**
250 фунтов (113,4 кг), NTEP, OIML/MID	C	**7MH7725-1DC**
500 фунтов (226,8 кг), NTEP, OIML/MID	C	**7MH7725-1DD**
750 фунтов (340,2 кг), NTEP, OIML/MID	C	**7MH7725-1DE**
1000 фунтов (453,6 кг), NTEP, OIML/MID	C	**7MH7725-1DF**
50 фунтов (22,7 кг); CSA/FM/ATEX/IECEx	C	**7MH7725-1DT**
100 фунтов (45,4 кг); CSA/FM/ATEX/IECEx	C	**7MH7725-1DU**
250 фунтов (113,4 кг); CSA/FM/ATEX/IECEx	C	**7MH7725-1DV**
500 фунтов (226,8 кг); CSA/FM/ATEX/IECEx	C	**7MH7725-1DW**
750 фунтов (340,2 кг); CSA/FM/ATEX/IECEx	C	**7MH7725-1DX**
1000 фунтов (453,6 кг); CSA/FM/ATEX/IECEx	C	**7MH7725-1DY**
1250 фунтов (567 кг); CSA/FM/ATEX/IECEx	C	**7MH7725-1EE**
1500 фунтов (680,4 кг); CSA/FM/ATEX/IECEx	C	**7MH7725-1EF**

Информация для выбора и заказа (продолжение)

		Номер для заказа
Конвейерные весы Milltronics MSI Конвейерные весы с одной роликовой опорой, обеспечивающие высокую точность; рассчитаны на большую нагрузку при использовании в контроле производства и выгрузки. Для системы конвейерных весов Milltronics MMI необходимо несколько единиц конвейерных весов MSI. Необходимы калибровочные грузы, которые заказываются отдельными позициями.	C	**7MH7122-**
Зажим роликовой опоры		
5 дюймов (127 мм) для размера A 27—62 дюймов (686—1 575 мм)		**7MH7723-1BT**
7 дюймов (178 мм) для размера A 63—74 дюймов (1 600—1 880 мм)		**7MH7723-1DF**
Калибровочные грузы		
6,0 фунтов / 2,7 кг		**7MH7724-1AB**
18 фунтов / 8,2 кг		**7MH7724-1AA**
Плоские калибровочные грузы Milltronics, см. с. 4/57		

1 Только для определения расценок; не может использоваться при заказе.
2 Предлагается только для вариантов материала 11—18 и 41—48 и для варианта A в характеристиках системы.
3 Для создания весов MMI с допуском NTEP необходимы две единицы весов MSI.
4 Допуск возможен только с весоизмерительными ячейками в вариантах 2—6 и соответствующим измерительным преобразователем BW500.
5 Заполните перечень технических характеристик на с. 4/4 и отправьте вместе с заказом на калибруемую версию.
6 Включает весоизмерительные ячейки с метрологическими допусками.

C Попадает под действие экспортных норм AL: N, ECCN: EAR99.

Milltronics MSI и MMI

Габаритные чертежи

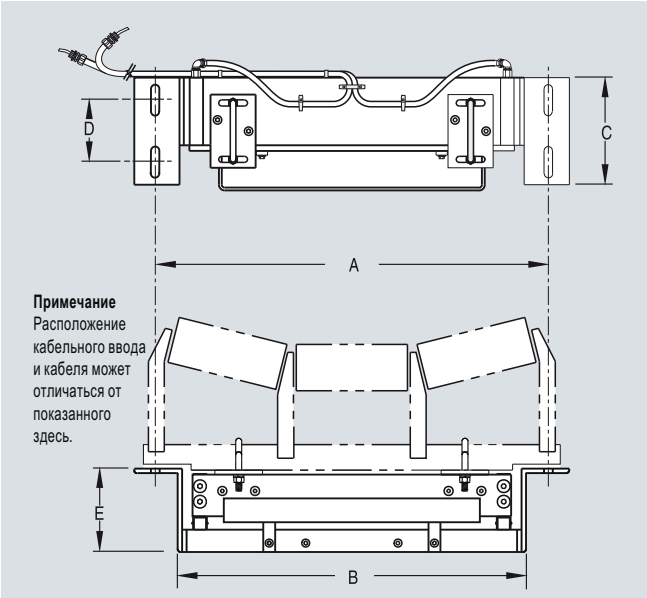

Размеры весов MSI

Ширина ленты конвейера	Монтажная ширина весов A	Минимальная установочная ширина B	C	D	E	Вес (примерно)
18 дюймов (457 мм)	27 дюймов (686 мм)	23,25 дюйма (591 мм)	9,5 дюйма (241 мм)	5,5 дюйма (140 мм)	7 дюймов (178 мм)	82 фунта (37 кг)
20 дюймов (508 мм)	29 дюймов (737 мм)	25,25 дюйма (641 мм)	9,5 дюйма (241 мм)	5,5 дюйма (140 мм)	7 дюймов (178 мм)	85 фунтов (39 кг)
24 дюйма (610 мм)	33 дюйма (838 мм)	29,25 дюйма (743 мм)	9,5 дюйма (241 мм)	5,5 дюйма (140 мм)	7 дюймов (178 мм)	90 фунтов (41 кг)
30 дюймов (762 мм)	39 дюймов (991 мм)	35,25 дюйма (895 мм)	9,5 дюйма (241 мм)	5,5 дюйма (140 мм)	7 дюймов (178 мм)	99 фунтов (45 кг)
36 дюймов (914 мм)	45 дюймов (1143 мм)	41,25 дюйма (1048 мм)	9,5 дюйма (241 мм)	5,5 дюйма (140 мм)	7 дюймов (178 мм)	107 фунтов (49 кг)
42 дюйма (1067 мм)	51 дюйм (1295 мм)	47,25 дюйма (1200 мм)	9,5 дюйма (241 мм)	5,5 дюйма (140 мм)	7 дюймов (178 мм)	116 фунтов (53 кг)
48 дюймов (1219 мм)	57 дюймов (1448 мм)	53,25 дюйма (1353 мм)	9,5 дюйма (241 мм)	5,5 дюйма (140 мм)	7 дюймов (178 мм)	125 фунтов (57 кг)
54 дюйма (1372 мм)	63 дюйма (1600 мм)	59,25 дюйма (1505 мм)	12 дюймов (305 мм)	8 дюймов (203 мм)	7 дюймов (178 мм)	175 фунтов (79 кг)
60 дюймов (1524 мм)	69 дюймов (1753 мм)	65,25 дюйма (1657 мм)	12 дюймов (305 мм)	8 дюймов (203 мм)	7 дюймов (178 мм)	193 фунта (88 кг)
66 дюймов (1676 мм)	75 дюймов (1905 мм)	71,25 дюйма (1810 мм)	12 дюймов (305 мм)	8 дюймов (203 мм)	8 дюймов (203 мм)	229 фунтов (104 кг)
72 дюйма (1829 мм)	81 дюйм (2057 мм)	77,25 дюйма (1962 мм)	12 дюймов (305 мм)	8 дюймов (203 мм)	8 дюймов (203 мм)	247 фунтов (112 кг)

Предлагаются и другие варианты ширины; см. разд. «Информация для выбора и заказа», с. 4/23. Размеры предлагаются в диапазоне от 18 дюймов (457 мм) до 96 дюймов (2438 мм) с шагом 1 дюйм (25,4 мм). Все размеры указываются номинально.

Примечание. Размер B должен быть примерно на 3/8 дюйма или 10 мм меньше размера Y конвейера (см. анкету на с. 4/3).

Схемы

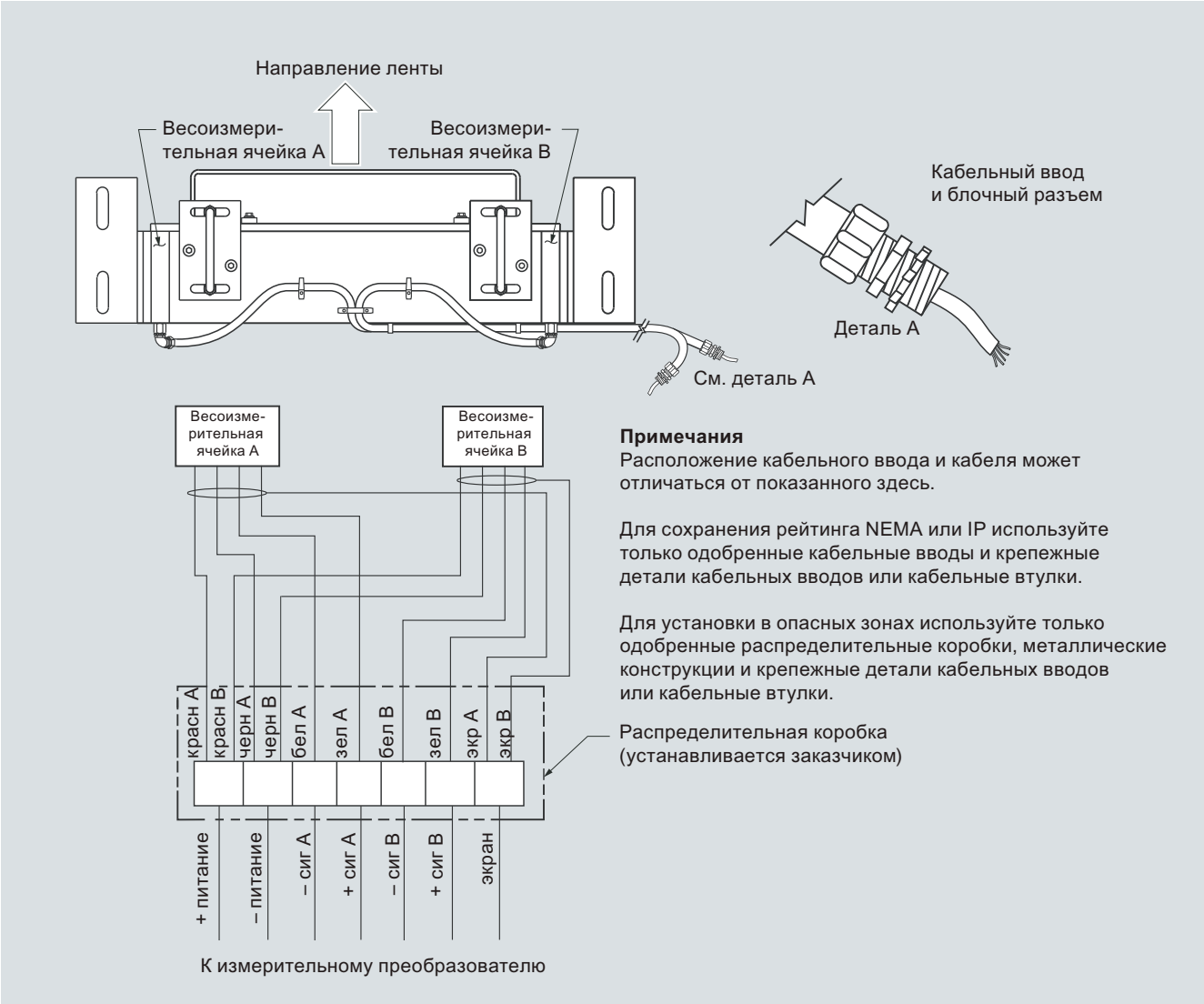

Подключение весов MSI/MMI

Дополнительная информация

Характеристики для допусков NTEP/Measurement Canada/OIML и MID

Впишите и отправьте необходимую информацию, указанную ниже, при заказе опций допусков NTEP, Measurement Canada или OIML и MID	Показатель
NTEP	
Максимальная номинальная производительность (т/ч)	
Минимальная номинальная производительность (т/ч)	
Скорость ленты (футов/мин)	
Деление шкалы (тонн)	
Максимальная загрузка (фунтов/фут)	
Measurement Canada	
Расход	
Скорость (мин./макс. м/с, футов/мин)	
Тестовая производительность (кг/м, фунтов/фут)	
OIML и MID	
Интервал шкалы суммирования (тонн)	
Скорость ленты макс., мин. (м/с)	
Максимальный расход (т/ч)	
Минимальный расход (т/ч)	
Минимальная суммарная нагрузка (тонн)	
Взвешиваемый материал	
Максимальная нагрузка (тонн)	
Длина взвешивания (м)	
Отношение между минимальной нагрузкой нетто и максимальной нагрузкой	
Тестирование на ноль должно продолжаться не менее (____) оборотов	

Обзор

Milltronics WD600 — конвейерные весы для безроликовых конвейеров, рассчитанные на легкую и среднюю нагрузку при применении в обработке и выгрузке в промышленном производстве, в том числе в пищевой, фармацевтической и табачной промышленности.

Преимущества

- Простая установка.
- Большая длина области взвешивания для более длительного пребывания материала на весоизмерительных ячейках.

Область применения

Весы WD600 работают с имеющимся конвейером с плоской лентой и с подобранным измерительным преобразователем компании «Сименс». Материал, движущийся по конвейерной ленте и перемещающийся по конвейерным весам, создает силу, пропорциональную нагрузке от материала через подвешенный взвешивающий мостик на весоизмерительные ячейки.

Весы WD600 реагируют только на вертикальный компонент действующей силы. Результирующее смещение в каждой весоизмерительной ячейке измеряется тензоэлементами в этих ячейках. Получая возбуждающее напряжение от электронного измерительного преобразователя, тензоэлементы выдают электрический сигнал, пропорциональный весу; этот сигнал поступает в преобразователь.

Вертикальное перемещение весоизмерительных ячеек ограничивается стопором положительной перегрузки, включенным в конструкцию крепления весоизмерительных ячеек.

Технические характеристики

Milltronics WD600	
Точность[1]	±0,5—1% от общей суммы в рабочем диапазоне 25—100%, зависит от области применения
Ширина ленты	12, 18, 24, 30, 36, 42, 48 дюймов (300, 450, 600, 750, 900, 1000, 1200 мм)
Скорость ленты	2,0 м/с (400 футов/мин) макс.[2]
Производительность	До 100 т/ч
Наклон конвейера	• ±20° относительно горизонтали, фиксированный наклон • До ±30° при уменьшенной точности[3]
Профиль роликовой опоры/ блока скольжения конвейера	Горизонтальный
Производительность	• Минимум 1,0 кг/м (0,6 фунта/фут) • Максимум 76 кг/м (51 фунт/фут)
Весоизмерительная ячейка	
Конструкция	Нержавеющая сталь 17-4 PH (1.4568) или никелированная легированная сталь
Степень защиты	• Нержавеющая сталь: IP68 • Никелированная легированная сталь: IP66
Напряжение питания	10 В пост. тока номинально, 15 В пост. тока максимум
Выход	2 мВ/В
Нелинейность	0,02% от номинального выхода
Нестабильность	0,01% от номинального выхода
Нагрузка	Диапазон для нержавеющей стали: 6, 12, 30 кг Диапазон для никелированной стали: 10, 15, 20, 30, 50 кг
Перегрузка	150% от номинальной максимальной нагрузки
Температура	• От –40 до +65°C для рабочего диапазона • От –10 до +40°C с компенсацией
Конструкция весов	• Конструкция из нержавеющей стали • Ацеталевые блоки скольжения
Опасные зоны	Обращайтесь к изготовителю
Допуски	CE, соответствует требованиям FDA/USDA для обработки продуктов питания, C-TICK

[1] Показатели точности: на системах с конвейерными весами, правильность установки которых была подтверждена заводом-изготовителем, суммарный вес будет в пределах указанной точности при сравнении с известным тестовым образцом взвешиваемого материала. Расход при тестировании должен находиться в указанном диапазоне конструктивной нагрузки и оставаться постоянным в течение всего теста. Минимальный объем тестового образца материала должен быть эквивалентен образцу, полученному при тестовом расходе за три оборота конвейера или за время работы не менее десяти минут (большее из этих двух значений).

[2] По вопросам использования более высоких скоростей конвейера обращайтесь в компанию «Сименс».

[3] Необходима проверка специалистом по применению из компании «Сименс».

Milltronics WD600

Информация для выбора и заказа

		Номер для заказа
Milltronics WD600 Конвейерные весы для небольших объемов, рассчитанные на легкую и среднюю нагрузку на конвейер. Конструкция из нержавеющей стали 304 с блоками скольжения из материала Delrin. Весоизмерительные ячейки предлагаются в вариантах из никелированной и нержавеющей стали. Необходимы два калибровочных груза, которые заказываются отдельными позициями. См. разд. «Калибровочные грузы».	C	**7MH7185-**
		A0
Ширина ленты		
12 дюймов (300 мм)		1
18 дюймов (450 мм)		2
24 дюйма (600 мм)		3
30 дюймов (750 мм)		4
36 дюймов (900 мм)		5
42 дюйма (1000 мм)		6
48 дюймов (1200 мм)		7
Номинальная нагрузка весоизмерительной ячейки		
Никелированная сталь		
10 кг (22 фунта)		D
15 кг (33,1 фунта)		E
20 кг (44 фунта)		F
30 кг (66,2 фунта)		G
50 кг (110 фунтов)		L
Нержавеющая сталь		
6 кг (13,2 фунта)		H
12 кг (26,4 фунта)		J
30 кг (66,2 фунта)		K
Другие варианты конструкции		Код для заказа
Добавьте «**-Z**» к номеру заказа и укажите код(ы) заказа.		
Шильдик из нержавеющей стали (69 x 38 мм) Номер точки измерения/обозначение (макс. 16 символов), укажите в виде обычного текста.		**Y15**
Сертификат тестирования изготовителем: согласно EN 10204-2.2		**C11**

		Номер для заказа
Milltronics WD600 Конвейерные весы для небольших объемов, рассчитанные на легкую и среднюю нагрузку на конвейер. Конструкция из нержавеющей стали 304 с блоками скольжения из материала Delrin. Весоизмерительные ячейки предлагаются в вариантах из никелированной и нержавеющей стали. Необходимы два калибровочных груза, которые заказываются отдельными позициями. См. разд. «Калибровочные грузы».	C	**7MH7185-**
		A0
Инструкции по эксплуатации		
• Английский язык	C	**7ML1998-5KM01**
• Немецкий язык	C	**7ML1998-5KM31**
Рекомендации по применению конвейерных весов		
• Английский язык	C	**7ML1998-5GA01**
• Французский язык	C	**7ML1998-5GA11**
• Немецкий язык	C	**7ML1998-5GA31**
• Испанский язык	C	**7ML1998-5GA21**
Примечание. Данные инструкции следует указать в заказе отдельным пунктом.		
В комплект поставки данного устройства входит компакт-диск с руководствами по приборам Milltronics компании «Сименс» с полной библиотекой инструкций.		
Запасные части		
Весоизмерительные ячейки		
Нержавеющая сталь		
6 кг (13,2 фунта)	C	**7MH7725-1EG**
12 кг (26,4 фунта)	C	**7MH7725-1EH**
30 кг (66,2 фунта)	C	**7MH7725-1EJ**
Никелированная сталь		
10 кг (22 фунта)		**7MH7725-1EK**
15 кг (33,1 фунта)		**7MH7725-1EL**
20 кг (44 фунта)		**7MH7725-1EM**
30 кг (66,2 фунта)		**7MH7725-1EN**
50 кг (110 фунта)	C	**7MH7725-1EP**
Блок скольжения, средний UHMW PE (для весов WD600 старого типа)		**7MH7723-1KF**
Блок скольжения, боковой UHMW PE (для весов WD600 старого типа)		**7MH7723-1KE**
Ацеталевый блок скольжения		**7MH7723-1KG**
Подвесные калибровочные грузы		
200 г (0,4 фунта)	C	**7MH7724-1AF**
500 г (1,1 фунта)	C	**7MH7724-1AG**
1000 г (2,2 фунта)	C	**7MH7724-1AH**
2000 г (4,4 фунта)		**7MH7724-1AJ**
3500 г (7,7 фунта)		**7MH7724-1BQ**
5000 г (11 фунтов)		**7MH7724-1AK**
7500 г (16,5 фунта)		**7MH7724-1BR**
8500 г (18,7 фунта)		**7MH7724-1BS**
10000 г (22 фунта)		**7MH7724-1BT**
12000 г (26,5 фунта)		**7MH7724-1BU**
15000 г (33,1 фунта)		**7MH7724-1BV**

C Попадает под действие экспортных норм AL: N, ECCN: EAR99.

Габаритные чертежи

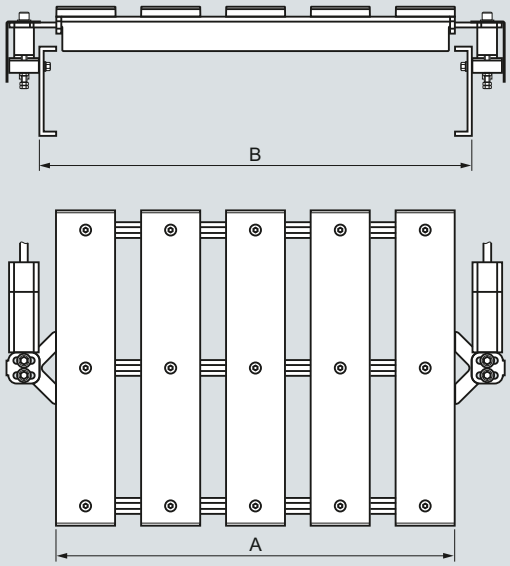

Ширина ленты	A	B (мин.)	B (макс.)
300	362	381	419
450	514	533	572
600	667	686	724
750	819	838	876
900	972	991	1029
1000	1124	1143	1181
1200	1276	1295	1334

Весы WD600, размеры в мм

Схемы

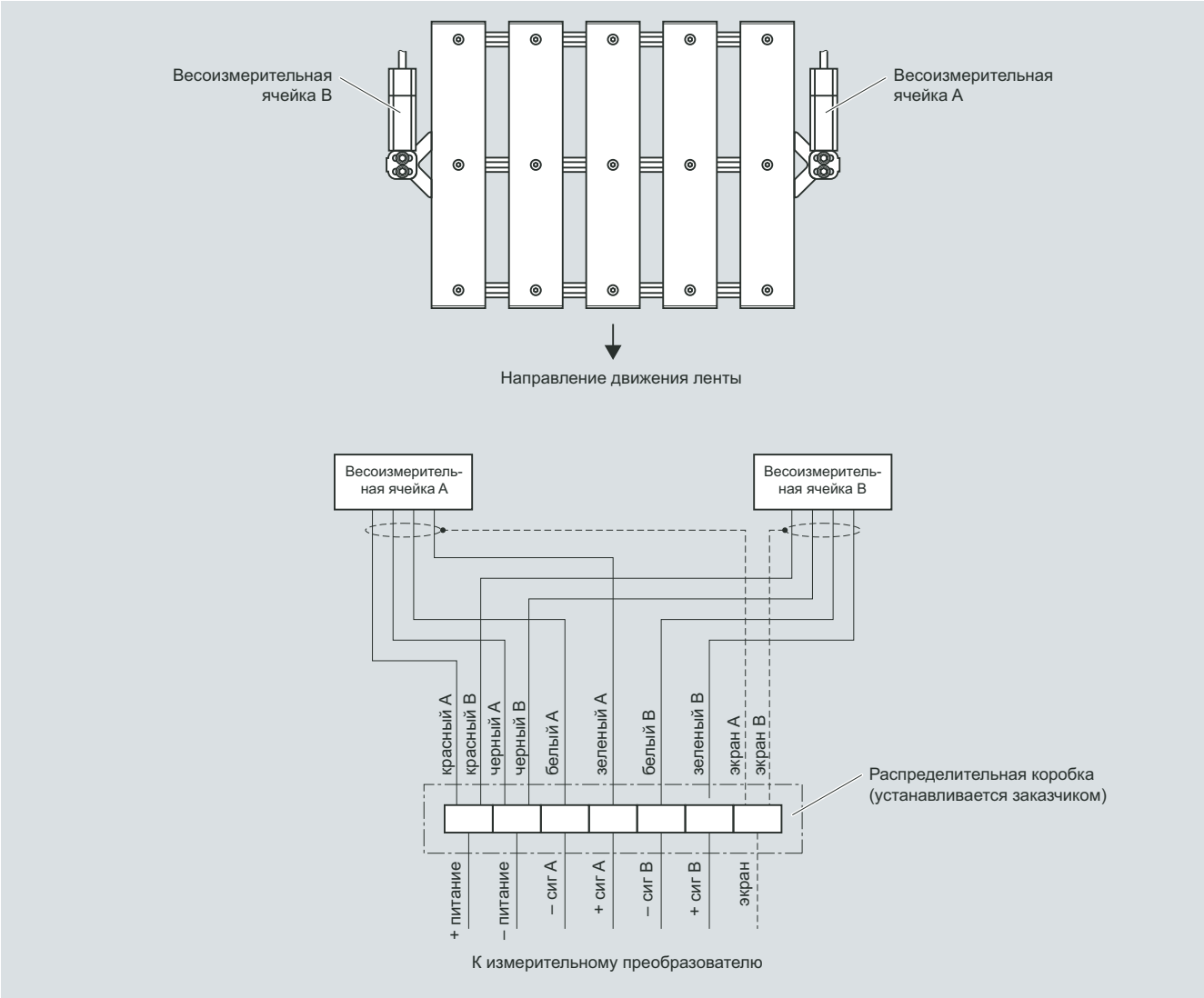

Подключение весов WD600

Обзор

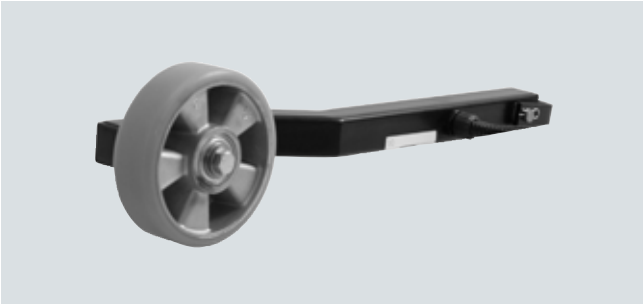

Milltronics TASS — компактный низкопрофильный датчик скорости с рабочим колесом, для монтажа на обратную ленту конвейера; идеально подходит для мобильных дробилок и для применения в ограниченном пространстве.

Преимущества

- Конструкция повышенной прочности.
- Простая и недорогая установка.
- Компактный низкопрофильный датчик скорости.
- Класс защиты IP67.

Область применения

Датчик скорости Milltronics TASS работает в сочетании с конвейерными весами и передает сигналы в измерительный преобразователь (Milltronics BW100, BW500 или SIWAREX FTC), который вычисляет расход материала на конвейере. Этот маятниковый датчик скорости отслеживает скорость конвейерной ленты, а его выходной сигнал подается по кабелю в измерительный преобразователь.

Датчик TASS, который можно без труда установить рядом с конвейерными весами, выдает сигнал, генерируемый при вращении колеса на обратной части ленты. Импульсы генерируются внутренним неконтактным выключателем, который отслеживает вращение колеса с пятью спицами. Датчик TASS монтируется на неподвижной балке конвейерных весов или на поперечном конструктивном элементе с помощью поворотного кронштейна.

TASS — это компактный низкопрофильный датчик скорости с повышенной прочностью, который чаще всего используется в мобильных дробилках в условиях ограниченного пространства. Выход датчика TASS можно подключить к любому измерительному преобразователю для конвейерных весов Milltronics.

Конструкция

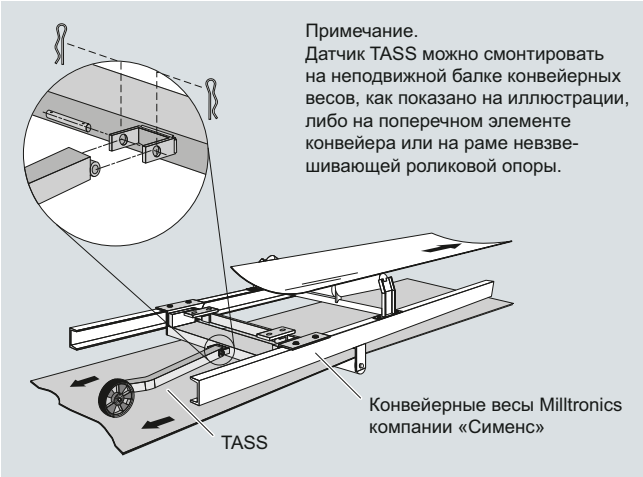

Установка датчика TASS

Технические характеристики

Milltronics TASS	
Режим работы	
Принцип измерения	Бесконтактный переключатель, передающий импульсы в измерительный преобразователь
Типичное применение	Мобильные дробилки
Вход	• Вращение колеса в двух направлениях • 25—350 об/мин
Выход	• Индуктивный неконтактный датчик • Открытый коллектор, NPN, выход со стока, макс. 200 мА • Импульсы: 5 на оборот • 9,947 импульса/м, 3,03 импульса/фут
Номинальные условия эксплуатации	
Температура при эксплуатации	От –25 до +70°C
Степень защиты	IP67
Конструкция	
Маятниковый узел	Окрашенная низкоуглеродистая сталь
Колесо	160 мм (6,3 дюйма) диаметром, литой алюминий с полиуретановым ободом
Питание	10—35 В пост. тока, 15 мА при 24 В пост. тока макс.
Подключение	
Коричневый	+ питание (10—35 В пост. тока)
Черный	+ сигнал
Синий	– общий
Соединительные кабели (к измерительному преобразователю)	• 2 м, 3-проводной экранированный кабель с изоляцией из ПВХ, 3 x 0,25 мм^2 (23 AWG), защищенный гибким соединительным кабелем 1000 мм • 300 м (1000 футов) — макс. длина кабеля
Допуски	CE, C-TICK

Milltronics TASS

Информация для выбора и заказа

		Номер для заказа
Датчик скорости Milltronics TASS Компактный низкопрофильный датчик скорости возврата конвейерной ленты с приводом от колеса; идеально подходит для мобильных дробилок и для применения в ограниченном пространстве.	C	**7MH7131-** 0
Модель		
5 импульсов на оборот		1
Материал		
Стандартная конструкция — низкоуглеродистая сталь, окрашенная синтетической эмалью		A
Нержавеющая сталь 304 (1.4301)		B
Примечание. Во всех вариантах используется алюминиевое колесо.		
Варианты монтажа		
Вместе со стандартным монтажным комплектом		A
Допуски		
CE, C-TICK		1

		Номер для заказа
Датчик скорости Milltronics TASS Компактный низкопрофильный датчик скорости возврата конвейерной ленты с приводом от колеса; идеально подходит для применения в ограниченном пространстве.	C	**7MH7131-** 0
Другие варианты конструкции		Код для заказа
Добавьте «**-Z**» к номеру заказа и укажите код(ы) заказа.		
Шильдик из нержавеющей стали (69 x 38 мм) Номер точки измерения/обозначение (макс. 16 символов), укажите в виде обычного текста.		**Y15**
Сертификат тестирования изготовителем: согласно EN 10204-2.2		**C11**
Инструкции по эксплуатации		Номер для заказа
Инструкции по эксплуатации датчика TASS, на нескольких языках. Примечание. Данные инструкции следует указать в заказе отдельным пунктом.	C	**7ML1998-5HL61**
В комплект поставки данного устройства входит компакт-диск с руководствами по приборам Milltronics компании «Сименс» с полной библиотекой инструкций.		
Запасные части		
Колесо для датчика TASS		**7MH7723-1AN**
Бесконтактный переключатель для датчика TASS		**7MH7723-1AP**
Колесо для датчика TASS, подшипник с уплотнением из нержавеющей стали		**7MH7723-1GW**
Комплект для замены кабельного ввода		**7MH7723-1NA**

C Попадает под действие экспортных норм AL: N, ECCN: EAR99.

Габаритные чертежи

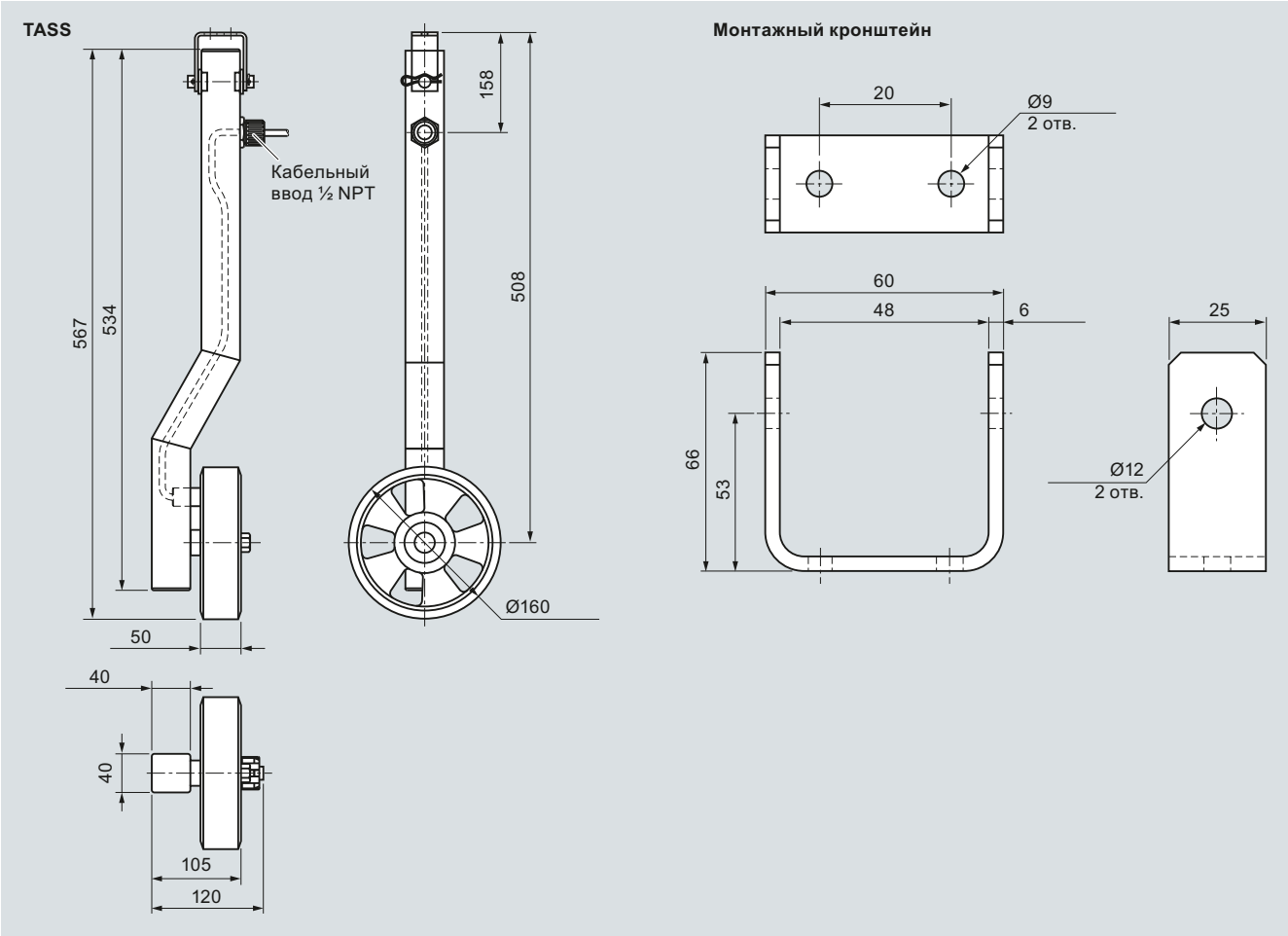

Размеры датчика TASS в мм

Обзор

Milltronics RBSS — датчик скорости с высоким разрешением, с рабочим колесом, для монтажа на обратную ленту конвейера.

Преимущества

- Конструкция повышенной прочности.
- Класс защиты IP67.
- Простая и недорогая установка.
- Точное определение скорости ленты.

Область применения

Датчик Milltronics RBSS отслеживает скорость конвейерной ленты и выдает сигнал, который передается по кабелю в измерительный преобразователь (Milltronics BW100, BW500 и SIWAREX FTC).

Датчик RBSS, который можно без труда установить рядом с конвейерными весами, выдает сигнал, генерируемый при вращении колеса на обратной части ленты. Чтобы зафиксировать этот экономичный узел в нужном месте, расположите поперечину между балками конвейера — прямо перед возвратной роликовой опорой ленты или прямо после него; также для этой цели можно воспользоваться монтажным кронштейном, который заказывается отдельно. Собственный вес датчика RBSS обеспечивает положительное вращение колеса в середине обратной части ленты, а импульсы от магнитного датчика генерируются за счет вращения 60-зубчатой звездочки, которая приводится колесом.

Выход датчика RBSS можно подключить к любому измерительному преобразователю для конвейерных весов Milltronics.

Конструкция

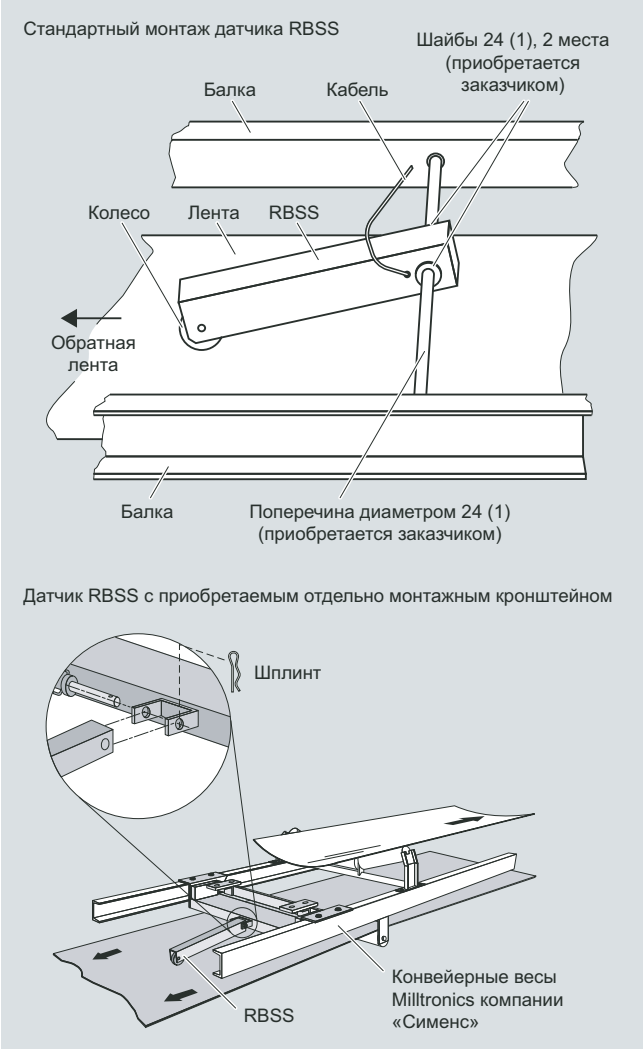

Установка датчика RBSS

Milltronics RBSS

Технические характеристики

Milltronics RBSS	
Режим работы	
Принцип измерения	Бесконтактный переключатель, передающий импульсы в измерительный преобразователь
Типичное применение	Ленточные конвейеры
Вход	Вращение колеса 2—450 об/мин, в двух направлениях
Выход	• 60 импульсов на оборот, 2—450 Гц, 150,4 импульса/м (4,58 импульса/фут) • RBSS: открытый коллектор, выход со стока, макс. 17 мА • RBSS IS: ток нагрузки, 0—15 мА
Номинальные условия эксплуатации	
Температура воздуха	• RBSS: от –40 до +105°C • RBSS IS: от –25 до +100°C
Степень защиты	IP67
Конструкция	
Маятниковая	Окрашенная низкоуглеродистая сталь
Колесо датчика	127 мм (5 дюймов) диаметром, полиуретановый обод
Питание	• RBSS: 4.5—28 В пост. тока, 16 мА • RBSS IS: 5—25 В пост. тока от разделительного барьера IS
Соединительные кабели (к измерительному преобразователю)	• RBSS: 3 м, 3-проводной экранированный кабель 22 AWG - 300 м (1000 футов) — максимальная длина кабеля • RBSS IS: 2 м, 2-проводной кабель 26 AWG с изоляцией из ПВХ - 300 м (1000 футов) — длина кабеля до развязывающего переключателя IS - 300 м (1000 футов) — длина кабеля от развязывающего переключателя IS и измерительного преобразователя
Допуски	
RBSS	CE, C-TICK[1]
RBSS IS (с подходящим искробезопасным разделителем питания)[2]	• ATEX II 1G Eex ia IIC T6 • ATEX II 1D Ex iaD 20 T 108°C • CSA/FM • CE, C-TICK[2]
Номинальные допуски для бесконтактного переключателя (Pepperl+Fuchs #NJ0.8-5GM-N)	• ATEX II 1G EEx ia IIC T6 • ATEX II 1D Ex iaD 20 T 108°C • CE, CSA, FM[2]
Приобретаемый дополнительно разделительный барьер (необходим для модели RBSS IS)[3]	
• Pepperl+Fuchs #KFA5-SOT2-Ex2 или #KFA6-SOT2-Ex2	• ATEX II (1) G [EEX ia] IIC • CSA/FM: класс 1, кат. 1, группы A, B, C и D. Класс II, кат. 1, группы E, F и G, класс III • CE[2]

1 Характеристики ЭМС предоставляются по запросу.

2 Допуски RBSS IS определены с учетом смонтированного внутри бесконтактного переключателя с прорезью NAMUR (Pepperl+Fuchs #NJ0.8-5GM-N) и при использовании соответствующего разделительного барьера (усилителя) для искробезопасной версии (IS). Дополнительные сведения см. в инструкциях по эксплуатации датчика RBSS.

3 Показатели допусков для неконтактного выключателя и разделительного барьера IS принадлежат компании Pepperl+Fuchs. Копии данных сертификатов допусков можно получить по адресу http://www.siemens.com/processautomation.

Информация для выбора и заказа

		Номер для заказа
Датчик скорости Milltronics RBSS Датчик скорости с высоким разрешением, с рабочим колесом, для монтажа на обратную ленту конвейера.	C	**7MH7134-**
Модель		
60 импульсов на оборот		2
Материал		
Стандартная конструкция — низкоуглеродистая сталь, окрашенная синтетической эмалью		A
Варианты монтажа		
С монтажным комплектом		B
Допуски		
CE, C-TICK, ATEX II 1G, EEx ia IIC T6, ATEX II 1D Ex iaD 20 T108 °C, CSA/FM		2
CE, C-TICK		3
Разделительный барьер		
Не требуется		0
115 В~[1]		1
230 В~[1]		2
Другие варианты конструкции		Код для заказа
Добавьте «**-Z**» к номеру заказа и укажите код(ы) заказа.		
Шильдик из нержавеющей стали (69 x 38 мм) Номер точки измерения/обозначение (макс. 16 символов), укажите в виде обычного текста.		**Y15**
Сертификат тестирования изготовителем: согласно EN 10204-2.2		**C11**
Инструкции по эксплуатации		Номер для заказа
Инструкции по эксплуатации датчика RBSS, на нескольких языках. Примечание. Данные инструкции следует указать в заказе отдельным пунктом.	C	**7ML1998-5GX63**
В комплект поставки данного устройства входит компакт-диск с руководствами по приборам Milltronics компании «Сименс» с полной библиотекой инструкций.		
Запасные части		
Колесо, диаметр 127, полиуретан, подшипник с уплотнением	C	**7MH7723-1FX**
Бесконтактный переключатель	C	**7MH7723-1GA**
Переключатель, индуктивный, NJ0.8-5GM-N (Допуски — вариант 2)[1]	C	**7MH7723-1AS**
Разделительный барьер P & F, 115 В~[1]		**7MH7723-1EB**
Разделительный барьер P & F, 230 В~[1]		**7MH7723-1EC**
Колесо и ось, диаметр 152 мм[2]	C	**7MH7723-1EN**
60-зубчатая шестерня[2]	C	**7MH7723-1EQ**
Подшипник (необходимо 2 шт.)[2]	C	**7MH7723-1ER**
Комплект для замены кабельного ввода	C	**7MH7723-1NA**

1 Требуется для RBSS IS

2 Для использования с датчиком RBSS PBD-51033452 старого типа

C Попадает под действие экспортных норм AL: N, ECCN: EAR99.

Габаритные чертежи

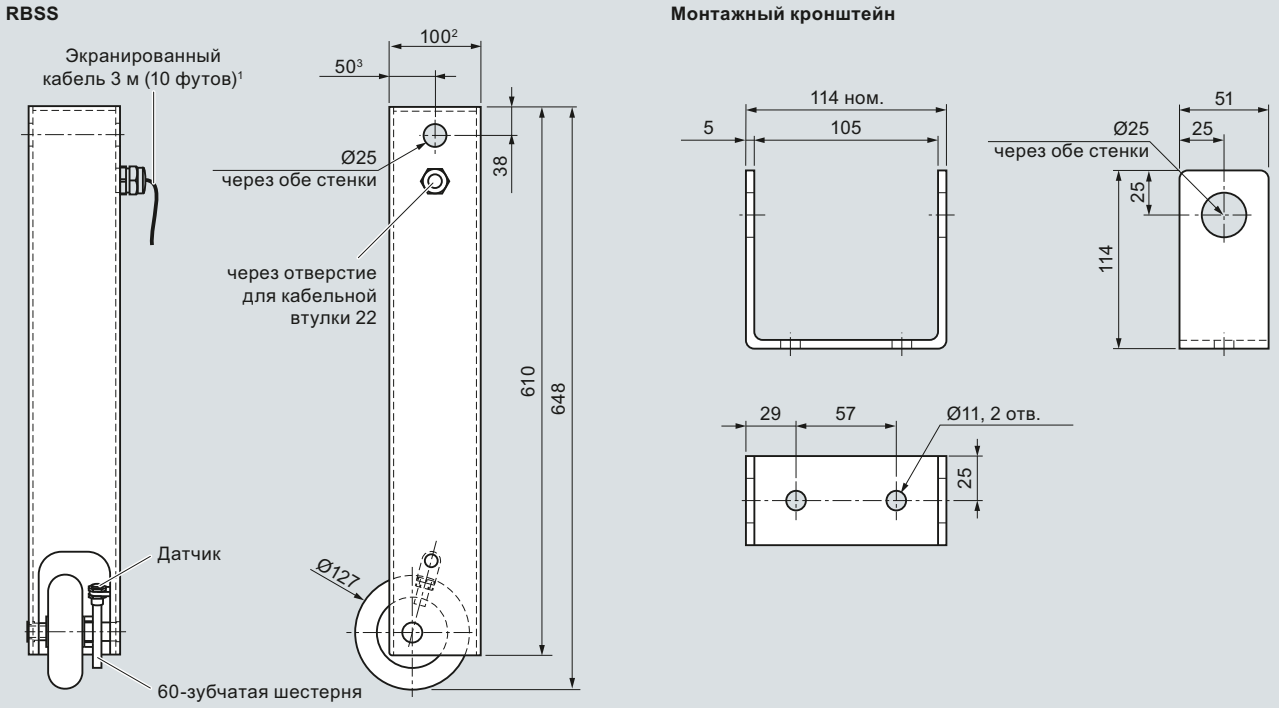

[1] Кабель для датчика RBSS (IS, 5—25 В) и RBSS (CE, 10—30 В) длиной 2 м.
[2] При изготовлении в Канаде размер равен 102 мм.
[3] При изготовлении в Канаде размер равен 51 мм.

Размеры датчика RBSS в мм

SITRANS WS100

Обзор

SITRANS WS100 — это компактный датчик скорости со средним разрешением, с приводом от оси шкива и магнитным креплением. Идеально подходит для отраслей промышленности, связанных с переработкой полезных ископаемых.

Преимущества

- Малый размер и вес.
- Хорошее разрешение для точного измерения; возможность работы с изменяющимися скоростями оси.
- Долгий срок службы подшипника.

Область применения

Датчик скорости SITRANS WS100 работает в сочетании с конвейерными весами и передает сигналы в измерительный преобразователь (модуль Milltronics BW100, BW500 или SIWAREX FTC), который вычисляет расход материала на конвейере. Благодаря малому весу в 1,22 кг (2,68 фунта) и прочному подшипнику этот датчик прост в установке и очень надежен.

Датчик WS100 преобразует вращение оси в последовательность импульсов — по 8 импульсов на оборот. Эти импульсы обычно подаются в измерительный преобразователь для конвейерных весов Milltronics. Преобразователь интерпретирует импульсы и использует их для расчета скорости ленты, расхода и суммарного количества материала. Датчик WS100 может использоваться не только с конвейерными весами; его можно применять для мониторинга скорости вращения при прямом подключении к ПЛК.

Версия WS100 IS (искробезопасная) включает в себя индуктивный бесконтактный переключатель, который передает импульсы через разделительный барьер для работы в опасных зонах.

Конструкция

Входной вал датчика SITRANS WS100 соединяется с вращающейся осью ведомого шкива ленты через резьбовое отверстие и опирается на внешнюю конструкцию. Гибкий фиксирующий ремень устройства предотвращает его вращение вместе с осью, не создавая нагрузки на подшипник, и может быть закреплен на любом жестком элементе рядом с датчиком.

При монтаже необходимо обеспечить совпадение центров устройства и оси шкива, чтобы избежать нагрузок на подшипник устройства.

При монтаже с помощью магнитного разъема торец вращающейся оси ведомого шкива ленты должен быть ровным; на нем не должно быть неровностей или повреждений, которые могут помешать установить магнитный разъем заподлицо. Присоедините датчик скорости SITRANS WS100 к оси; магнитный разъем отцентрируется за счет вращения ведомого шкива.

Конструкция (продолжение)

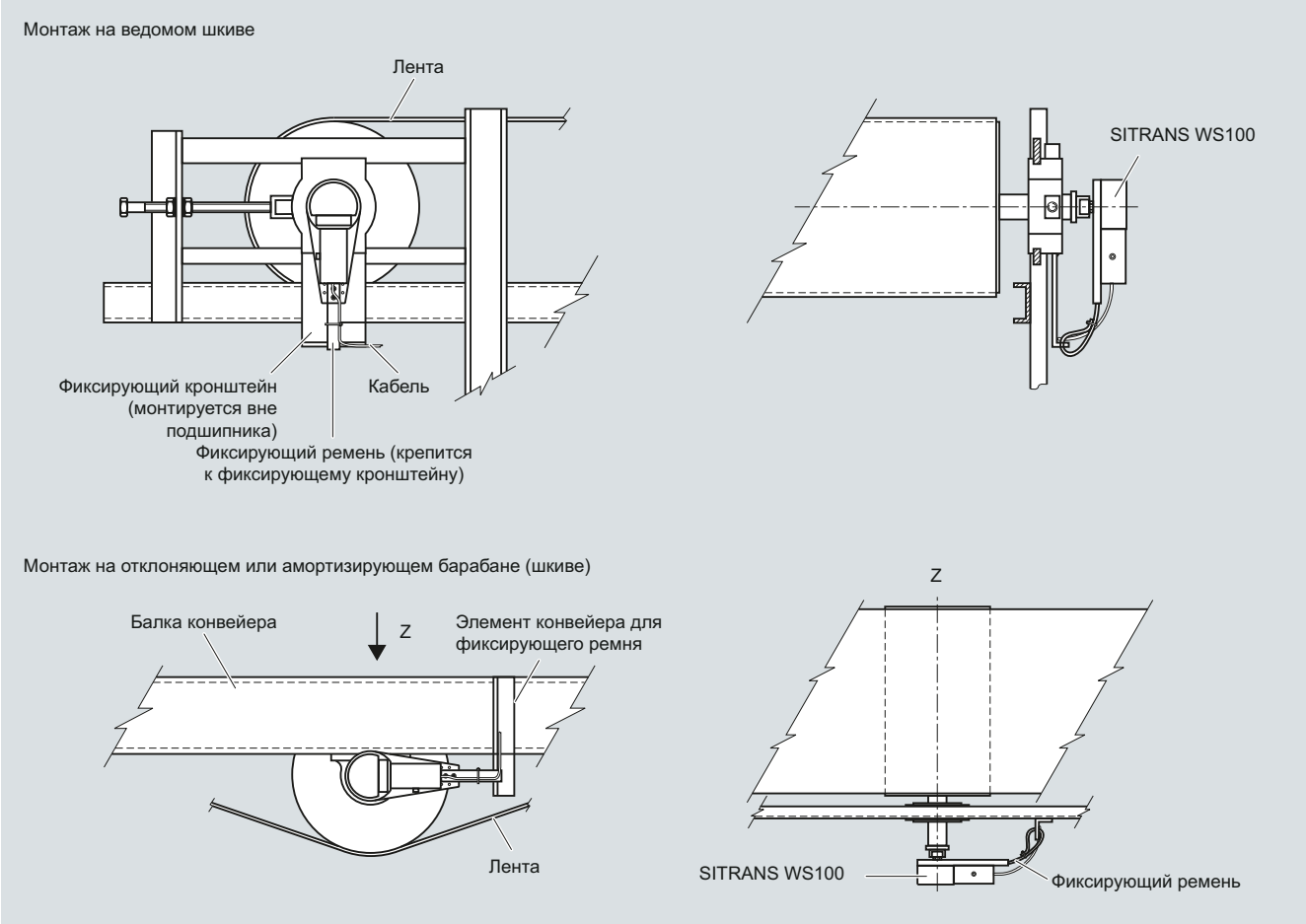

Установка датчика WS100

SITRANS WS100

Технические характеристики

Milltronics WW100	
Режим работы	
Принцип измерения	Бесконтактный переключатель, передающий импульсы в измерительный преобразователь
Типичное применение	Ленточные конвейеры
Вход	Вращение оси 15—1500 об/мин, в двух направлениях Вращение оси 15—300 об/мин, в двух направлениях, с магнитным разъемом
Выход	• 8 импульсов на оборот • 0—200 Гц, 0—40 Гц с магнитным разъемом • WS100 в стандартной версии: открытый коллектор, выход со стока, 25 мА • WS100 в искробезопасной версии (IS): ток нагрузки, 0—15 мА • Минимальная рабочая частота измерительного преобразователя 2 Гц
Номинальные условия эксплуатации	
Стандартная версия	От –40 до +110°C
Искробезопасная версия	От –25 до +100°C
Степень защиты	IP67
Корпус	Полипропиленовый корпус с защитным кожухом из нержавеющей стали 304 (1.4301) Ось, подшипники и крепеж из нержавеющей стали 304 (1.4301)
Питание	
Стандартная версия	4,5—28 В пост. тока, 16 мА
Искробезопасная версия	5—25 В пост. тока от разделительного барьера IS
Кабель	
Стандартная версия	• 3 м (10 футов), 3-проводной, 22 AWG (0,324 мм^2), экранированный кабель с изоляцией из ПВХ • 300 м (1000 футов) — макс. длина кабеля
Искробезопасная версия	• 2 м (6,5 фута), 2-проводной, 26 AWG (0,129 мм^2), кабель с изоляцией из ПВХ • 300 м (1000 футов) — макс. длина кабеля до развязывающего переключателя IS • 300 м (1000 футов) — макс. длина кабеля от развязывающего переключателя IS и измерительного преобразователя

Допуски	
WS100	CE, C-TICK[1]
WS100 IS (с соответствующим разделительным барьером IS или коммутирующим усилителем)[2]	• ATEX II 1G EEx ia IIC T6 • ATEX II 1D Ex iaD 20 T 108°C • CSA/FM • CE, C-TICK[2]
Номинальные допуски для бесконтактного переключателя (Pepperl+Fuchs #NCN4-12GM35-N0)	• ATEX II 1G EEx ia IIC T6 • ATEX II 1D Ex iaD 20 T 108°C • CSA, класс I, кат. 1, группы A, B, C и D, класс II, кат. 1, группы E, F и G, класс III (допуск на систему) • CE, FM[2]
Приобретаемый дополнительно разделительный барьер (необходим для модели WS100 IS)[3]	
Pepperl+Fuchs #KFA5-SOT2-Ex2 или #KFA6-SOT2-Ex2	• ATEX II (1) G [EEX ia] IIC • CSA/FM: класс 1, кат. 1, группы A, B, C и D. Класс II, кат. 1, группы E, F и G, класс III • CE[2]

[1] Характеристики ЭМС предоставляются по запросу.

[2] Допуски для версии IS определены с учетом смонтированного внутри бесконтактного переключателя с прорезью NAMUR (Pepperl+Fuchs #NJ0.8-5GM-N) и при использовании соответствующего разделительного барьера (усилителя) для искробезопасной версии (IS). Дополнительные сведения см. в инструкциях по эксплуатации датчика.

[3] Показатели допусков для неконтактного выключателя и разделительного барьера IS принадлежат компании Pepperl+Fuchs. Копии данных сертификатов допусков можно получить по адресу http://www.siemens.com/processautomation.

Информация для выбора и заказа

		Номер для заказа
Датчик скорости SITRANS WS100 Компактный датчик скорости со средним разрешением, с приводом от оси шкива и магнитным креплением. Идеально подходит для отраслей промышленности, связанных с переработкой полезных ископаемых.	C	**7MH7176-**
Модель		
8 импульсов на оборот		1
Материал		
Поликарбонатная конструкция с крышкой датчика из нержавеющей стали 304		A
Монтаж		
Резьбовая ось M12X1.75		A
Магнитный разъем		B
Допуски		
Стандартный CE, C-TICK		0
CE, C-TICK, ATEX II 1G, EEx ia IIC T6, ATEX II 1D Ex iaD 20 T 108 °C и CSA/FM		1
Разделительный барьер		
Не требуется		0
115 В~ (необходим для версии IS по варианту 1)		1
230 В~ (необходим для версии IS по варианту 1)		2
Другие варианты конструкции		Код для заказа
Добавьте «**-Z**» к номеру заказа и укажите код(ы) заказа.		
Шильдик из нержавеющей стали (69 x 38 мм) Номер точки измерения/обозначение (макс. 16 символов), укажите в виде обычного текста.		**Y15**
Сертификат тестирования изготовителем: согласно EN 10204-2.2		**C11**
Инструкции по эксплуатации		Номер для заказа
SITRANS WS100, английский язык	C	**7ML1998-5LU02**
SITRANS WS100, немецкий язык Примечание. Данные инструкции следует указать в заказе отдельным пунктом.		**7ML1998-5LU31**
В комплект поставки данного устройства входит компакт-диск с руководствами по приборам Milltronics компании «Сименс» с полной библиотекой инструкций.		
Запасные части		
Переключатель, стандартный магнитный приемник	C	**7MH7723-1GA**
Переключатель, индуктивный, NJO.8-5GM-N для допусков по варианту 1	C	**7MH7723-1AS**
Магнитный разъем WS100	C	**7MH7723-1GF**
Разделительный барьер P & F , 115 В~, необходим для допусков по варианту 1		**7MH7723-1EB**
Разделительный барьер P & F , 230 В~, необходим для допусков по варианту 1		**7MH7723-1EC**

C Попадает под действие экспортных норм AL: N, ECCN: EAR99.

SITRANS WS100

Габаритные чертежи

Габариты

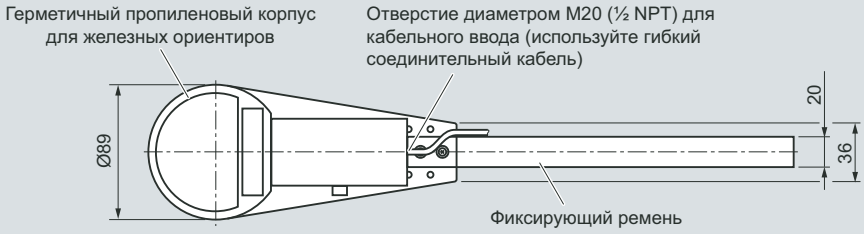

Вариант магнитного разъема для оси

Вариант штифтового разъема для оси

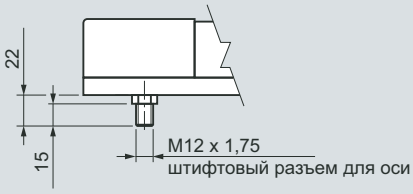

Размеры датчика WS100 в мм

Обзор

SITRANS WS300 — датчик скорости с приводом от оси, с разрешением от низкого до высокого.

Преимущества

- Компактность и экономичность.
- Простая и недорогая установка.
- Точное определение скорости ленты.
- Дополнительные варианты разрешения для измерения скорости ленты в различных диапазонах.
- Устойчивость к коррозии.

Область применения

Датчик скорости SITRANS WS300 работает в сочетании с конвейерными весами и передает сигналы в измерительный преобразователь, который вычисляет расход материала на конвейере. При массе всего 1,22 кг (2,68 фунта) это один из самых легких и при этом надежных датчиков, разработанных для мониторинга скорости конвейерной ленты. Благодаря прочному корпусу из литого алюминия он подходит для установки вне помещений, а малый вес продлевает срок службы подшипников.

Датчик напрямую присоединяется к вращающейся оси ведомого или отклоняющего барабана (шкива), обеспечивая точное измерение движения ленты и устраняя проблемы, вызванные проскальзыванием ленты или накоплением материала. Датчик WS300 преобразует вращение оси в последовательность из 32, 256, 1000 или 2000 импульсов на оборот с помощью прецизионного поворотного оптического энкодера. Данный цифровой сигнал передается в качестве входного сигнала скорости в любой измерительный преобразователь компании «Сименс» для расчета скорости ленты, расхода материала и суммарного веса.

Этот датчик скорости, работающий с разрешением от низкого до высокого, выдает частотный сигнал, пропорциональный скорости оси, что дает возможность точно измерять скорость в различных диапазонах. Квадратурный энкодер для оси предотвращает ошибочную выдачу сигналов скорости из-за вибраций или колебаний оси. Датчик WS300 легко монтируется и позволяет измерять движение ленты в двух направлениях — с вращением по часовой стрелке и против часовой стрелки.

В искробезопасной версии IS применяется индуктивный бесконтактный переключатель, определяющий вращение ориентиров.

Конструкция

Монтаж на ведомом шкиве

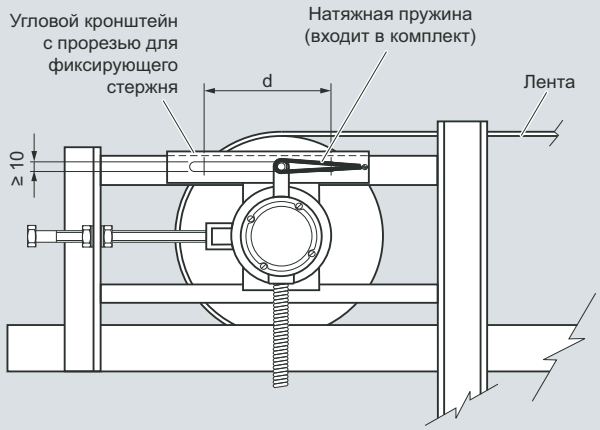

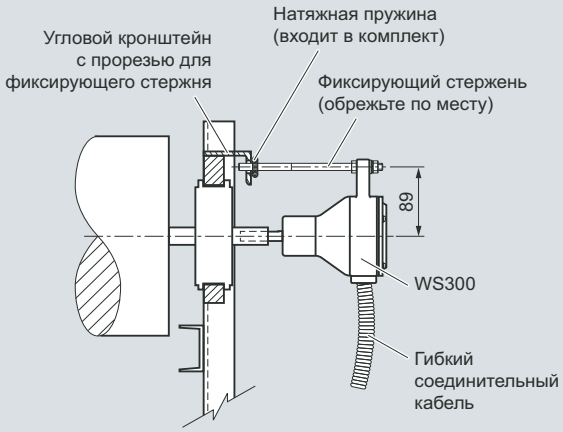

Примечания.
Расстояние d — ход с натяжением на отклоняющем барабане (шкиве).
При регулировке натяжения ленты убедитесь в наличии люфта на фиксирующем стержне. Прижатие фиксирующего стержня к концу прорези для него может привести к преждевременному износу подшипника.

Монтаж на отклоняющем или амортизирующем барабане (шкиве)

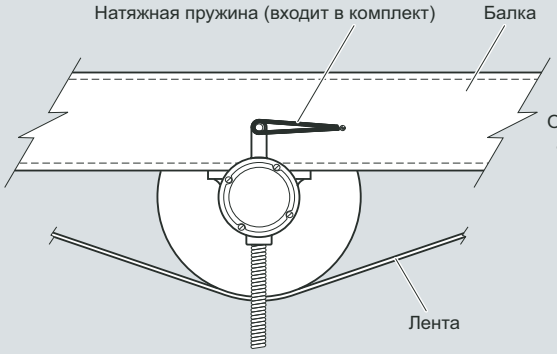

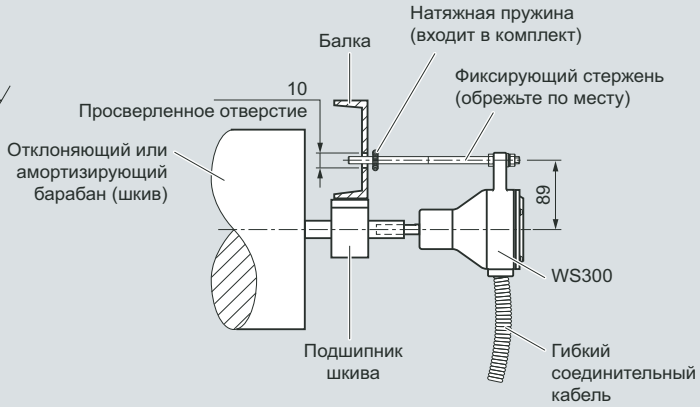

Примечание.
В случае монтажа на отклоняющем или амортизирующем барабане (шкиве) необходимо просверленное отверстие диаметром 10 мм для фиксирующего стержня.

Монтаж датчика WS300, размеры в мм

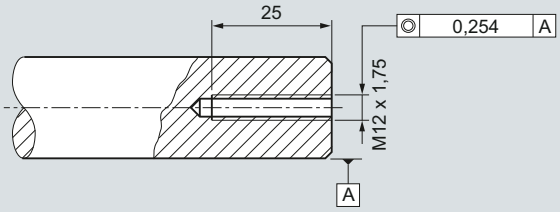

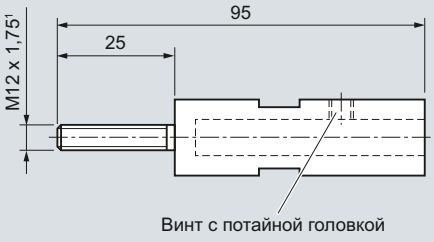

[1] При монтаже резьбового осевого соединения используйте клеящее средство (например, Loctite).

Монтаж датчика WS300 с помощью резьбового осевого соединения, размеры в мм

Технические характеристики

Milltronics WS300	
Режим работы	
Принцип измерения	Стандартная версия: передача импульсов от вращения оси с помощью прецизионного поворотного оптического энкодера Искробезопасная версия (IS): импульсы от индуктивного бесконтактного переключателя
Типичное применение	Датчик скорости с разрешением от низкого до высокого
Вход	Вращение оси 0,5—2000 об/мин, в двух направлениях, с различным разрешением
Выход	• Односторонний выход со стока, с открытым коллектором • Стандартная версия: 10—30 В пост. тока, 25 мА макс. • Искробезопасная версия (IS): ток нагрузки, 0—15 мА • 32, 256, 1000 или 2000 импульсов на оборот (имп./об) • 32 имп./об: 2000 макс. об/мин, 1066 Гц • 256 имп./об: 2000 макс. об/мин, 8530 Гц • 1000 имп./об: 900 макс. об/мин, 15000 Гц • 2000 имп./об: 450 макс. об/мин, 15000 Гц
Номинальные условия эксплуатации	
Температура воздуха	Стандартная версия: от –40 до +55 °C Искробезопасная версия (IS): от –25 до +60 °C
Степень защиты	NEMA 4X, тип 4X, IP65
Конструкция	
Корпус	• Номинально NEMA 4X, тип 4X, IP65 • Окрашенный алюминий • Вариант из нержавеющей стали
Питание	• Стандартная версия: +10—+30 В пост. тока, 60 мА макс. • Искробезопасная версия (IS): +5—+16 В пост. тока, 25 мА макс. (от разделительного барьера IS)
Кабель	
Рекомендуется	• Стандартная версия: 3-проводной экранированный, 0,82 мм^2 (18 AWG) • Искробезопасная версия (IS): 2-проводной экранированный, 0,324 мм^2 (22 AWG) • Макс. длина 305 м (1000 футов)

Допуски	
WS300 в стандартной версии:	
Общее применение	• CE, C-TICK
Опасные зоны	• CSA/FM, класс II, кат. 1, группы E, F, G; класс III • ATEX II 2D Ex tD A21 IP65 T70 °C • IECEx Ex tD A21 IP65 T70 °C
WS300 IS (с соответствующим разделительным барьером IS или коммутирующим усилителем)[1]	• ATEX II 1G EEx ia IIC T6 • ATEX II 1D Ex iaD 20 T 108 °C • CSA/FM • CE, C-TICK[2]
Номинальные допуски для бесконтактного переключателя (Pepperl+Fuchs #NJ0.8-5GM-N)	• ATEX II 1G EEx ia IIC T6 • ATEX II 1D Ex iaD 20 T 108 °C • CSA, класс I, кат. 1, группы A, B, C и D, класс II, кат. 1, группы E, F и G, класс III (допуск на систему) • CE, FM[2]
Приобретаемый дополнительно развязывающий переключатель (необходим для модели WS300 IS)[3]	
Pepperl+Fuchs #KFA5-SOT2-Ex2 или #KFA6-SOT2-Ex2	• ATEX II (1) G [EEX ia] IIC • CSA/FM: класс 1, кат. 1, группы A, B, C и D. Класс II, кат. 1, группы E, F и G, класс III • CE[2]

1 Допуски WS300 IS определены с учетом смонтированного внутри бесконтактного переключателя NAMUR (Pepperl+Fuchs #NJ0.8-5GM-N) и при использовании соответствующего разделительного барьера (усилителя) для искробезопасной версии (IS). Дополнительные сведения см. в инструкциях по эксплуатации датчика WS300.

2 Допуски RBSS IS определены с учетом смонтированного внутри бесконтактного переключателя с прорезью NAMUR (Pepperl+Fuchs #NJ0.8-5GM-N) и при использовании соответствующего разделительного барьера (усилителя) для искробезопасной версии (IS). Дополнительные сведения см. в инструкциях по эксплуатации датчика RBSS.

3 Показатели допусков для неконтактного выключателя и развязывающего переключателя IS принадлежат компании Pepperl+Fuchs. Копии данных сертификатов допусков можно получить по адресу http://www.siemens.com/processautomation.

SITRANS WS300

Информация для выбора и заказа

		Номер для заказа
Датчик скорости SITRANS WS300 Датчик скорости с приводом от оси, с разрешением от низкого до высокого; используется с конвейерными весами Milltronics.	C	**7MH7177-** 0
Разрешение (импульсов на оборот)		
32		1
256		2
1000		3
2000[1]		4
Корпус		
Алюминий, окрашенный синтетической эмалью, NEMA 4X		A
Нержавеющая сталь 304 (1.4301), NEMA 4X		B
Допуски		
CSA/FM, класс II, кат. 1, группы E, F, G, класс III ATEX II 2D, Ex tD A21 IP65 T70 °C, CE, C-TICK, IECEx, Ex tD A21 IP65 T70 °C		A
CSA/FM, ATEX II 1G, EEx ia IIC T6, ATEX II 1D Ex iaD 20 T108 °C, CE, C-TICK[2, 3]		B
CE, C-TICK		D
Подключения		
Стандартное, до 2 измерительных преобразователей		1
Множественное, до 10 измерительных преобразователей		2
Разделительный барьер		
Не требуется		0
115 В~[4]		1
230 В~[4]		2
Другие варианты конструкции		Код для заказа
Добавьте «**-Z**» к номеру заказа и укажите код(ы) заказа.		
Шильдик из нержавеющей стали с акриловым покрытием (13 x 45 мм): номер точки измерения/обозначение (макс. 16 символов), укажите в виде обычного текста.		**Y17**
Сертификат тестирования изготовителем: согласно EN 10204-2.2		**C11**

		Номер для заказа
Датчик скорости SITRANS WS300 Датчик скорости с приводом от оси, с разрешением от низкого до высокого; используется с конвейерными весами Milltronics.	C	**7MH7177-** 0
Инструкции по эксплуатации		
• Английский язык	C	**7ML1998-5ML01**
• Немецкий язык	C	**7ML1998-5ML31**
Примечание. Данные инструкции следует указать в заказе отдельным пунктом.		
Запасные части		
Электронная плата 32 имп./об, до 2 измерительных преобразователей	C	**7MH7723-1GK**
Электронная плата 32 имп./об, до 10 измерительных преобразователей	C	**7MH7723-1GL**
Электронная плата 256 имп./об, до 2 измерительных преобразователей	C	**7MH7723-1GM**
Электронная плата 256 имп./об, до 10 измерительных преобразователей	C	**7MH7723-1GN**
Электронная плата 1000 имп./об, до 2 измерительных преобразователей	C	**7MH7723-1GP**
Электронная плата 1000 имп./об, до 10 измерительных преобразователей	C	**7MH7723-1GQ**
Электронная плата 2000 имп./об, до 2 измерительных преобразователей	C	**7MH7723-1JL**
Электронная плата 2000 имп./об, до 10 измерительных преобразователей	C	**7MH7723-1JM**
Электронная плата 32 имп./об, версия IS	C	**7MH7723-1HC**
Резиновое соединение	C	**7MH7723-1CM**
Соединительная втулка для версий 32, 256 имп./об	C	**7MH7723-1CN**
Соединительная втулка для версий 1000, 2000 имп./об		**7MH7723-1GR**
Крышка корпуса		**7MH7723-1CJ**
Узел подшипника корпуса	C	**7MH7723-1CK**
Крышка корпуса, нержавеющая сталь	C	**7MH7723-1GS**
Узел подшипника корпуса, нержавеющая сталь		**7MH7723-1GT**
Резьбовое осевое соединение		**7MH7723-1GH**
Фиксирующий стержень		**7MH7723-1FV**
Натяжная пружина фиксирующего стержня		**7MH7723-1CP**
Кабель для подключения датчика скорости к клеммному блоку, 3-проводной, 18G (в заказе укажите длину в метрах)	C	**7MH7723-1JP**
Кабель для подключения искробезопасного (IS) датчика скорости к клеммному блоку, 3-проводной, 22G (в заказе укажите длину в метрах)	C	**7MH7723-1JQ**
Разделительный барьер Pepperl+Fuchs для версии IS, 115 В~		**7MH7723-1EB**
Разделительный барьер Pepperl+Fuchs для версии IS, 230 В~		**7MH7723-1EC**

1 Предлагается только с допуском в варианте D.
2 Показатели допусков для неконтактного выключателя и разделительного барьера IS принадлежат компании Pepperl+Fuchs. Актуальные сведения о допусках см. по адресу: http://www.am.pepperl-fuchs.com.
3 Для допуска в варианте B необходимо использование разделительного барьера для соединения с измерительным преобразователем конвейерных весов; этот допуск предлагается только с вариантом разрешения 1 и вариантом подключений 1.
4 Для использования с допуском IS в варианте B.

C Попадает под действие экспортных норм AL: N, ECCN: EAR99.

Габаритные чертежи

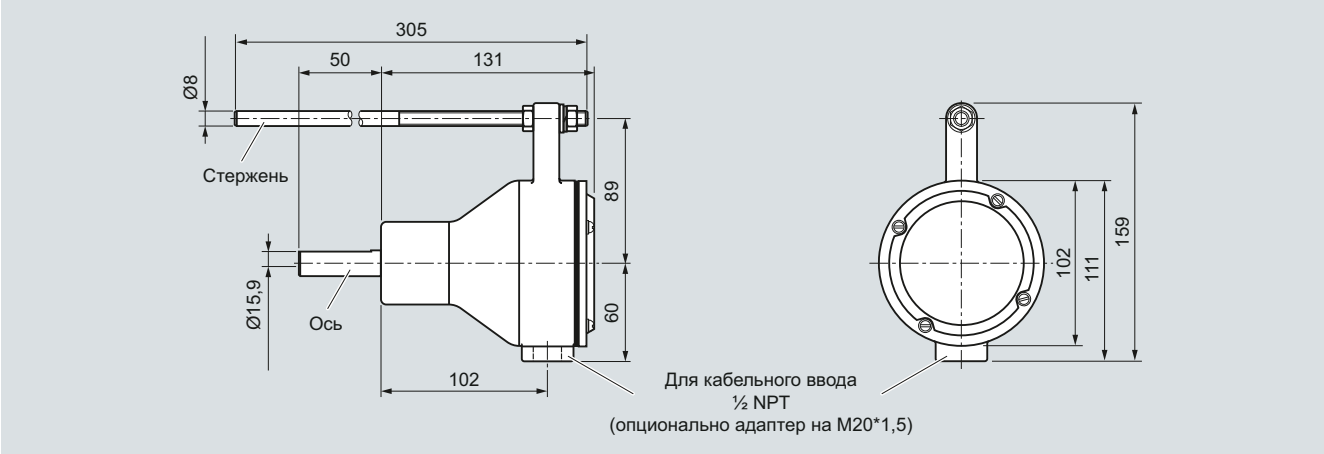

Размеры датчика WS300 в мм

Схемы *(стандартная версия)*

Подключения

Описание	Клемма
+10—+30 В пост. тока	1
Выход скорости — по часовой стрелке	2
Выход скорости — против часовой стрелки	3
Общий	4
Земля	Земля

- Определите направление вращения оси шкива на том конце, к которому крепится датчик WS300.
- Если ось шкива вращается по часовой стрелке, подключите соответствующий провод к клемме 2. Если ось шкива вращается против часовой стрелки, подключите соответствующий провод к клемме 3.
- Не подключайте клеммы 2 и 3 одновременно.
- Для соединения стандартного датчика WS300 и измерительного преобразователя следует использовать трехпроводной экранированный кабель 0,82 мм^2 (18 AWG).
- Заземляйте экран кабеля только на измерительном преобразователе.
- Подключите экран к соответствующей клемме на преобразователе.

Подключение клемм к измерительным преобразователям Milltronics компании «Сименс»

WS300	1 B+	2 По ч/с	3 Против ч/с	4 Общ	ЗЕМЛЯ
Milltronics BW100	8	7	7	6	Норм. разомкнут.
Milltronics BW500	19	16	16	17	Норм. разомкнут.

Подключение клемм к измерительному преобразователю SIWAREX FTC

WS300	1 B+	2 По ч/с	3 Против ч/с	4 Общ	ЗЕМЛЯ
SIWAREX FTC	24 В (шина задней стенки)	X1.9 (CI+)	X1.9 (CI+)	X1.10 (CI- и общий)	Норм. разомкнут.

Схемы *(искробезопасная версия)*

Подключения

Описание	Клемма
+5—+16 В пост. тока, 25 мА макс. (от разделительного барьера IS)	1
Выход скорости	2
Земля	Земля

- Необходимы только клеммы 1 и 2; выходы вращения по часовой стрелке или против часовой стрелки не нужны.
- Для подключения разделительного барьера используйте двухпроводной экранированный кабель 0,324 мм^2 (22 AWG). Используйте такой же кабель для подключения разделительного барьера к измерительному преобразователю.
- Заземляйте экран кабеля только на измерительном преобразователе.
- Подключите экран к соответствующей клемме на преобразователе.

Подключение клемм к измерительным преобразователям Milltronics компании «Сименс»

W300 IS	Развязывающий переключатель IS Клемма	Измерительный преобразователь
1	1	
2	3	
	7	Вход сигнала скорости
	8	– питание

Подключение клемм к измерительному преобразователю SIWAREX FTC

W300 IS	Развязывающий переключатель IS Клемма	Измерительный преобразователь
1	1	
2	3	
	7	CI+
	8	IL+

Подключите CI- к общему

Отклоняющие барабаны (шкивы) Milltronics

Обзор

Шкивы, приводимые обратной частью ленты, обеспечивают передачу вращения на датчики скорости с приводом от оси. 4,5-дюймовая версия обеспечивает самоочистку.

Преимущества

- Прочная конструкция для сильного натяжения ленты.
- Вариант самоочистки для диаметра 114 мм (4,5 дюйма).
- Вариант стального барабана для диаметра 152 мм (6 дюймов).
- Вариант стального барабана 152 мм (6 дюймов) с резиновым ребристым покрытием 6 мм (1/4 дюйма).
- Сферические самоцентрирующиеся опорные подшипники.
- Быстрая установка и простое обслуживание.

Область применения

Отклоняющие барабаны (шкивы) Milltronics обеспечивают постоянный контакт с лентой при работе с датчиками скорости «Сименс». Рассчитаны на работу в тяжелых условиях, в том числе в горной промышленности, в производстве цемента, в обработке полезных ископаемых и нерудных материалов и в других перерабатывающих отраслях. Обеспечивают концентрическое вращение датчика скорости для уменьшения преждевременного износа подшипника. Применение датчика скорости с приводом от отклоняющего барабана (шкива) избавляет от необходимости вносить изменения в конструкцию имеющихся осей в конвейере. Дополнительно предлагаются такие варианты, как конструкция из нержавеющей стали, эпоксидная окраска, полимерные подшипники, самоочищающаяся конструкция и конструкция с ребрами.

Технические характеристики

Отклоняющие барабаны (шкивы) Milltronics	
Типичное применение	Горная промышленность, нерудные материалы, производство цемента, полезные ископаемые, другая обрабатывающая промышленность
Условия эксплуатации	
Температура при эксплуатации	От –40 до +110 °C
Материал оси	Низкоуглеродистая сталь Нержавеющая сталь 316 (1.44) — дополнительный вариант
Шкивы	
С самоочищающимися резиновыми дисками	114 мм (4,5 дюйма) диаметром
Стальной барабан	152 мм (6 дюймов) диаметром
Стальной барабан	152 мм (6 дюймов) диаметром с резиновым ребристым покрытием 6 мм (1/4 дюйма) — дополнительный вариант
Подшипники	• Самоцентрирующиеся опорные подшипники для больших нагрузок, стандартный вариант • Полимерные самоцентрирующиеся опорные подшипники, дополнительный вариант
Скорость ленты	
Самоочистка	1,79 м/с (350 футов/мин) макс.
Барабан	3 м/с (600 футов/мин)
Допуски	CE, C-TICK

Информация для выбора и заказа

		Номер для заказа
Отклоняющий барабан (шкив) Milltronics, 4,5 дюйма и 6 дюймов в диаметре Шкивы, приводимые обратной частью ленты, обеспечивают передачу вращения на датчики скорости с приводом от оси. 4,5-дюймовая версия обеспечивает самоочистку.	C	**7MH7170-** 0
Размер		
4,5 дюймов диаметром, самоочищающийся[1]		1
6 дюймов диаметром		2
Ширина ленты и размер A		
18 дюймов, A=27 дюймов (686 мм) 20 дюймов, A=29 дюймов (737 мм)		A
24 дюйма, A=33 дюйма (838 мм)		B
30 дюймов, A=39 дюймов (991 мм)		C
36 дюймов, A=45 дюймов (1143 мм)		E
42 дюйма, A=51 дюйм (1295 мм)		G
48 дюймов, A=57 дюймов (1448 мм)		H
54 дюйма, A=63 дюйма (1600 мм)		K
60 дюймов, A=69 дюймов (1753 мм)		L
66 дюймов, A=75 дюймов (1905 мм)		M
500 мм, A=29—31,5 дюйма (740—800 мм)		N
650 мм, A=35—37,6 дюйма (890—954 мм)		P
800 мм, A=41—43,5 дюйма (1040—1104 мм)		Q
800 мм, A=43—45,4 дюйма (1090—1154 мм)		R
1000 мм, A=48,8—51,3 дюйма (1240—1304 мм)		S
1200 мм, A=56,6—59,2 дюйма (1440—1504 мм)		T
1400 мм, A=64,6 ,— 67,1 дюйма (1640—1704 мм)		U
1450 мм, A=66,5—69,0 дюйма (1690—1754 мм)		V
1600 мм, A=72,4—74,9 дюйма (1840—1904 мм)		W
Покрытие		
Стандартная конструкция — низкоуглеродистая сталь, окрашенная синтетической эмалью[2]		A
Нержавеющая сталь 316 (1.4401)[3]		B
Нержавеющая сталь 316 (1.4401)[4]		C
С эпоксидной окраской[5]		D
С эпоксидной окраской, с устойчивыми к коррозии подшипниками[5]		E
Подшипники		
Дюймовые размеры		0
Метрические размеры		1
Без подшипников		2
Инструкции по эксплуатации		
Английский язык Примечание. Данные инструкции следует указать в заказе отдельным пунктом.	C	**7ML1998-5DE02**
В комплект поставки данного устройства входит компакт-диск с руководствами по приборам Milltronics компании «Сименс» с полной библиотекой инструкций.		

[1] Предлагается только с вариантами ширины ленты и размера A с A по H и с N по V.
[2] Без окраски в модели диаметром 4,5 дюйма.
[3] Ось из нержавеющей стали 316 (1.4401) только на моделях диаметром 4,5 дюйма
[4] С устойчивыми к коррозии подшипниками, ось из нержавеющей стали 316 (1.4401) только на моделях диаметром 4,5 дюйма.
[5] Только для моделей диаметром 6 дюймов.

C Попадает под действие экспортных норм AL: N, ECCN: EAR99.

		Номер для заказа
Отклоняющий барабан (шкив) Milltronics, 6 дюймов диаметром, с ребрами 1/4 дюйма Шкивы, приводимые обратной частью ленты, обеспечивают передачу вращения на датчики скорости с приводом от оси. Ребра обеспечивают самоочистку и гарантируют положительное вращение.	C	**7MH7171-** 0
Размер		
6 дюймов диаметром, с ребрами 1/4 дюйма		3
Ширина ленты и размер A		
18 дюймов, A=27 дюймов (686 мм) 20 дюймов, A=29 дюймов (737 мм)		A
24 дюйма, A=33 дюйма (838 мм)		B
30 дюймов, A=39 дюймов (991 мм)		C
36 дюймов, A=45 дюймов (1143 мм)		E
42 дюйма, A=51 дюйм (1295 мм)		G
48 дюймов, A=57 дюймов (1448 мм)		H
54 дюйма, A=63 дюйма (1600 мм)		K
60 дюймов, A=69 дюймов (1753 мм)		L
66 дюймов, A=75 дюймов (1905 мм)		M
500 мм, A=29—31,5 дюйма (740—800 мм)		N
650 мм, A=35—37,6 дюйма (890—954 мм)		P
800 мм, A=41—43,5 дюйма (1040—1104 мм)		Q
800 мм, A=43—45,4 дюйма (1090—1154 мм)		R
1000 мм, A=48,8—51,3 дюйма (1240—1304 мм)		S
1200 мм, A=56,6—59,2 дюйма (1440—1504 мм)		T
1400 мм, A=64,6—67,1 дюйм (1640—1704 мм)		U
1450 мм, A=66,5—69,0 дюйма (1754 мм)		V
1600 мм, A=72,4—74,9 дюйма (1840—1904 мм)		W
Покрытие		
Стандартная конструкция — низкоуглеродистая сталь, окрашенная синтетической эмалью		A
Нержавеющая сталь 316 (1.4401)		B
Нержавеющая сталь 316 (1.4401), с устойчивыми к коррозии подшипниками		C
Подшипники		
Дюймовые размеры		0
Метрические размеры		1
Без подшипников		2
Инструкции по эксплуатации		
Английский язык Примечание. Данные инструкции следует указать в заказе отдельным пунктом.	C	**7ML1998-5DE02**
В комплект поставки данного устройства входит компакт-диск с руководствами по приборам Milltronics компании «Сименс» с полной библиотекой инструкций.		

C Попадает под действие экспортных норм AL: N, ECCN: EAR99.

Отклоняющий барабан (шкив) Milltronics

Информация для выбора и заказа

		Номер для заказа
Отклоняющий барабан (шкив) Milltronics, 8 дюймов диаметром Шкив с приводом от ленты для датчиков скорости серии WS.	C	**7MH7187-** 0
Размер		
8 дюймов диаметром		4
Ширина ленты и размер A		
48 дюймов, A=57—59,5 дюйма (1447,8—1511 мм)		A
54 дюйма, A=63—65,5 дюйма (1600,2—1663 мм)		B
60 дюймов, A=63—71,5 дюйма (1752,6—1816 мм)		C
66 дюймов, A=75—77,5 дюйма (1905—1968 мм)		E
72 дюйма, A=81—83,5 дюйма (2057—2121 мм)		G
78 дюймов, A=87—89,5 дюйма (2210—2273 мм)		H
84 дюйма, A=93—95,5 дюйма (2362—2426 мм)		J
90 дюймов, A=99—101,5 дюйма (2515—2578 мм)		K
96 дюймов, A=105—107,5 дюйма (2667—2731 мм)		L
1200 мм, A=56,6—59,2 дюйма (1440—1504 мм)		M
1400 мм, A=64,6—67,1 дюйма (1640—1704 мм)		N
1450 мм, A=66,5—69,0 дюйма (1690—1754 мм)		P
1600 мм, A=72,4—74,9 дюйма (1840—1904 мм)		Q
1800 мм, A=80,3—82,8 дюйма (2040—2104 мм)		R
2000 мм, A=88,2—90,7 дюйма (2240—2304 мм)		S
2200 мм, A=96,1—98,6 дюйма (2440—2504 мм)		T
2400 мм, A=103,9—106,4 дюйма (2640—2704 мм)		U
2500 мм, A=107,9—110,4 дюйма (2740—2804 мм)		V
Покрытие		
Стандартная конструкция — низкоуглеродистая сталь, окрашенная синтетической эмалью		A
Нержавеющая сталь 316 (1.4401)		B
Нержавеющая сталь 316 (1.4401), с устойчивыми к коррозии подшипниками		C
С эпоксидной окраской		D
С эпоксидной окраской, с устойчивыми к коррозии подшипниками		E
Подшипники		
Дюймовые размеры		0
Метрические размеры		1
Без подшипников		2
Инструкции по эксплуатации		
Английский язык Примечание. Данные инструкции следует указать в заказе отдельным пунктом. В комплект поставки данного устройства входит компакт-диск с руководствами по приборам Milltronics компании «Сименс» с полной библиотекой инструкций.	C	**7ML1998-5DE02**

C Попадает под действие экспортных норм AL: N, ECCN: EAR99.

		Номер для заказа
Отклоняющий барабан (шкив) Milltronics, 8 дюймов диаметром, с ребрами 1/4 дюйма Шкив с приводом от ленты для датчиков скорости серии WS. Ребра обеспечивают самоочистку и гарантируют положительное вращение.	C	**7MH7188-** 0
Размер		
8 дюймов диаметром, с ребрами 1/4 дюйма		5
Ширина ленты и размер A		
48 дюймов, A=57—59,5 дюйма (1447,8—1511 мм)		A
54 дюйма, A=63—65,5 дюйма (1600,2—1663 мм)		B
60 дюймов, A=63—71,5 дюйма (1752,6—1816 мм)		C
66 дюймов, A=75—77,5 дюйма (1905—1968 мм)		E
72 дюйма, A=81—83.5 дюйма (2057—2121 мм)		G
78 дюймов, A=87—89,5 дюйма (2210—2273 мм)		H
84 дюйма, A=93—95,5 дюйма (2362—2426 мм)		J
90 дюймов, A=99—101,5 дюйма (2515—2578 мм)		K
96 дюймов, A=105—107,5 дюйма (2667—2731 мм)		L
1200 мм, A=56,6—59,2 дюйма (1440—1504 мм)		M
1400 мм, A=64,6—67,1 дюйма (1640—1704 мм)		N
1450 мм, A=66,5—69,0 дюйма (1690—1754 мм)		P
1600 мм, A=72,4—74,9 дюйма (1840—1904 мм)		Q
1800 мм, A=80,3—82,8 дюйма (2040—2104 мм)		R
2000 мм, A=88,2—90,7 дюйма (2240—2304 мм)		S
2200 мм, A=96,1—98,6 дюйма (2440—2504 мм)		T
2400 мм, A=103,9—106,4 дюйма (2640—2704 мм)		U
2500 мм, A=107,9—110,4 дюйма (2740—2804 мм)		V
Покрытие		
Стандартная конструкция — низкоуглеродистая сталь, окрашенная синтетической эмалью		A
Нержавеющая сталь 316 (1.4401)		B
Нержавеющая сталь 316 (1.4401), с устойчивыми к коррозии подшипниками		C
Подшипники		
Дюймовые размеры		0
Метрические размеры		1
Без подшипников		2
Инструкции по эксплуатации		
Английский язык Примечание. Данные инструкции следует указать в заказе отдельным пунктом. В комплект поставки данного устройства входит компакт-диск с руководствами по приборам Milltronics компании «Сименс» с полной библиотекой инструкций.	C	**7ML1998-5DE02**

C Попадает под действие экспортных норм AL: N, ECCN: EAR99.

Габаритные чертежи

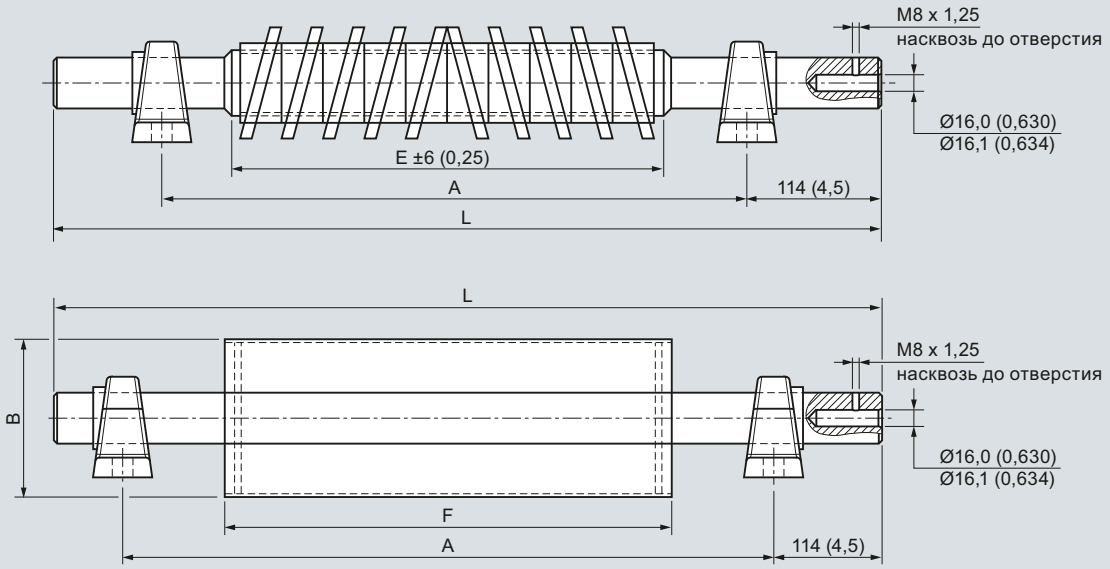

Версия	B
Стандартный	Ø152 (6,0) или 203 (8,0)
С ребрами	Ø165 (6,5) или 216 (8,50)

Размер ленты	E	A	L	F
18 дюймов, 20 дюймов	18 дюймов (460 мм)	27 дюймов (686 мм), 29 дюймов (737 мм)	34,5 дюйма (876 мм)	20 дюйм (508 мм)
24 дюйма	24 дюйма (610 мм)	33 дюйма (838 мм)	40,5 дюйма (1029 мм)	26 дюймов (660 мм)
30 дюймов	30 дюймов (762 мм)	39 дюймов (991 мм)	46,5 дюйма (1181 мм)	32 дюйма (812 мм)
36 дюйма	36 дюймов (915 мм)	45 дюймов (1143 мм)	52,5 дюйма (1334 мм)	38 дюймов (965 мм)
42 дюйма	42 дюйма (1066 мм)	51 дюйм (1295 мм)	58,5 дюйма (1486 мм)	44 дюйма (1118 мм)
48 дюймов	48 дюймов (1220 мм)	57 дюймов (1448 мм)	64,5 дюйма (1638 мм)	51 дюйм (1296 мм)
54 дюйма		63 дюйма (1600 мм)	70,5 дюйма (1791 мм)	57 дюймов (1448 мм)
60 дюймов		69 дюймов (1753 мм)	76,5 дюйма (1943 мм)	63 дюйма (1600 мм)
66 дюйма		75 дюймов (1905 мм)	82,5 дюйма (2096 мм)	69 дюймов (1752 мм)
500 мм	500 мм (19,7 дюйма)	737 мм (29 дюймов)	927 мм (36,5 дюйма)	551 мм (21,7 дюйма)
650 мм	650 мм (25,6 дюйма)	890 мм (35 дюймов)	1080 мм (42,5 дюйма)	701 мм (27,6 дюйма)
800 мм	800 мм (31,5 дюйма)	1040 мм (41 дюйм)	1232 мм (48,5 дюйма)	851 мм (33,5 дюйма)
800 мм	800 мм (31,5 дюйма)	1090 мм (43 дюйма)	1283 мм (50,5 дюйма)	851 мм (33,5 дюйма)
1000 мм	1000 мм (39,4 дюйма)	1240 мм (48,8 дюйма)	1430 мм (56,3 дюйма)	1052 мм (41,4 дюйма)
1200 мм	1200 мм (47,2 дюйма)	1540 мм (60,6 дюйма)	1730 мм (68,1 дюйма)	1275 мм (50,2 дюйма)
1400 мм		1650 мм (65 дюймов)	1842 мм (72,5 дюйма)	1476 мм (58,1 дюйма)
1450 мм		1702 мм (67 дюймов)	1892 мм (74,5 дюйма)	1527 мм (60,1 дюйма)
1600 мм		1940 мм (76,4 дюйма)	2131 мм (83,9 дюйма)	1676 мм (66 дюймов)
1800 мм		80,3 дюйма (2040 мм)	87,8 дюйма (2230 мм)	73,8 дюйма (1875 мм)
2000 мм		88,2 дюйма (2240 мм)	95,7 дюйма (2430 мм)	81,7 дюйма (2075 мм)
2200 мм		96,1 дюйма (2440 мм)	103,5 дюйма (2630 мм)	89,6 дюйма (2275 мм)
2400 мм		103,9 дюйма (2640 мм)	111,9 дюйма (2830 мм)	97,4 дюйма (2475 мм)
2500 мм		107,9 дюйма (2740 мм)	115,4 дюйма (2930 мм)	101,4 дюйма (2575 мм)

Отклоняющий барабан (шкив), размеры в дюймах (мм), если не указано иное

Подъемник для грузов Milltronics MWL

Обзор

Подъемник для грузов Milltronics MWL — это механический подъемник для калибровочных грузов для конвейерных весов MBS, MCS, MSI, MMI и MUS.

Преимущества

- Простая и безопасная установка эталонных грузов для конвейерных весов; оператор остается вне конвейера.
- Модульная конструкция, легко адаптируемая к конвейерам различной ширины.
- Экономия места, упрощающая установку на ленточный конвейер.
- Удобство установки и применения.
- Удобная в хранении приводная рукоятка, которая может устанавливаться с левой или с правой стороны подъемника.
- Защитный штифт, гарантирующий безопасное нахождение груза в нерабочем положении.
- Может использоваться в новых и существующих комплексах.

Область применения

Подъемник Milltronics MWL механически поднимает и опускает статические грузы, а также позволяет безопасным образом располагать грузы в нерабочем положении над калибровочными планками для конвейерных весов; оператор может опускать и устанавливать грузы, не опираясь на конвейер. В подъемнике MWL используется ручной приводной механизм с большим коэффициентом передачи, позволяющий устанавливать грузы весом до 340 кг с минимальными усилиями. Кривошипная рукоятка обеспечивает перемещение в полном диапазоне за двенадцать оборотов; рукоятку можно снять и разместить в безопасном нерабочем положении, закрепив с помощью штифта, фиксирующего подъемник MWL, когда он не используется.

Две подъемных стрелы удерживают базовый груз над кронштейнами для калибровочного (тестового) груза на конвейерных весах: можно использовать плоские калибровочные грузы, либо цилиндрические. Ориентирные выемки на базовом грузе позволяют надежно закрепить калибровочные грузы на подъемных стрелах в нерабочем положении; приводная шестерня фиксирует подъемные стрелы на месте.

Установить подъемник очень легко; достаточно просверлить четыре отверстия для болтов после размещения приводных модулей подъемника MWL (левого и правого) на конвейере в нужном положении относительно конвейерных весов. Проверьте работу подъемника MWL без нагрузки, чтобы убедиться в правильности расположения, и затяните монтажные болты; после этого можно будет приступить к работе с калибровочными грузами. Поднимать грузы вручную больше не придется.

Приобретаемый дополнительно автоматизированный привод дает возможность локальной или дистанционной калибровки конвейерных весов. Неконтактные выключатели, установленные на подъемнике MWL, обеспечивают индикацию хранения или использования контрольных грузов. Панель управления, которую также можно приобрести дополнительно, включает в себя функции локального контроля и индикации калибровки, а также интерфейсы для дистанционной калибровки через систему контроля.

Технические характеристики

Подъемник для грузов Milltronics MWL	
Режим работы	
Принцип действия	Механический зубчатый привод
Типичное применение	Калибровка конвейерных весов
Условия эксплуатации	
Макс. температура воздуха	75°C
Конструкция конвейера	
Ширина ленты	• MBS: ширина до 1000 мм по CEMA • MCS: ширина до 1600 мм по CEMA • MUS-STD, стандартная нагрузка: ширина до 1000 мм (42 дюймов) по CEMA • MUS-HD, большая нагрузка: ширина до 1600 мм (60 дюймов) по CEMA • MSI: 18—96 дюймов (ширина ленты по CEMA)
Роликовые опоры	Роликовые опоры с углом 20° и более
Расстояние между роликовыми опорами	Минимум 610 мм (24 дюйма)
Вес калибровочных грузов	До 340 кг (750 фунтов)
Кривошипная рукоятка	
Механический коэффициент передачи	20:1
Количество оборотов, необходимых для подъема или опускания	12
Автоматизированный привод (приобретается дополнительно)	Двигатель 0,75 л. с. (0,55 кВт), IP55, встроенный тормоз 24 В пост. тока, класс изоляции F, 220—240/380—460 В~, 3 фазы, 50/60 Гц или 575 В~, 3 фазы, 60 Гц
Панель управления (приобретается дополнительно)	208—240, 380—420, 380—480, 575—600 В~, NEMA, тип 4, IP65
Монтажные габариты	См. обратные показатели для рассчитанных на стандартную и большую нагрузку конвейерных весов MUS, MBS, MCS и MSI/MMI
Допуски	Подъемник MWL соответствует директиве 98/37/EC, CE, C-TICK
Автоматизированный привод (приобретается дополнительно)	CE, C-TICK, $CSA_{C/US}$

Информация для выбора и заказа

Подъемник для грузов Milltronics MWL Механический подъемник для калибровочных грузов для конвейерных весов MSI, MMI, MBS, MCS и MUS[1] **Для использования с весами MSI обязательно выберите опцию конструкции для весов MSI (4 1).**	C	7MH7218-			-	Номер для заказа
Привод						
Ручной		1				
Механизированный 220—240/380—460 В~, 3 фазы, 50/60 Гц[2]		2				
Механизированный 575 В~, 3 фазы, 60 Гц[2]		3				
Ширина ленты и размер A						
18 дюймов, A = 27 дюймов (686 мм)			A	A		
19 дюймов, A = 28 дюймов (711 мм)			A	B		
20 дюймов, A = 29 дюймов (737 мм)			A	C		
21 дюйм, A = 30 дюймов (762 мм)			A	D		
22 дюйма, A = 31 дюйм (787 мм)			A	E		
23 дюйма, A = 32 дюйма (813 мм)			A	F		
24 дюйма, A = 33 дюйма (838 мм)			A	G		
25 дюймов, A =34 дюйма (864 мм)			A	H		
26 дюймов, A = 35 дюймов (889 мм)			A	J		
27 дюймов, A = 36 дюймов (914 мм)			A	K		
28 дюймов, A = 37 дюймов (940 мм)			A	L		
29 дюймов, A = 38 дюймов (965 мм)			A	M		
30 дюймов, A = 39 дюймов (991 мм)			A	N		
31 дюйм, A = 40 дюймов (1016 мм)			A	P		
32 дюйма, A = 41 дюйм (1041 мм)			A	Q		
33 дюйма, A = 42 дюйма (1067 мм)			A	R		
34 дюйма, A = 43 дюйма (1092 мм)			A	S		
35 дюймов, A = 44 дюйма (1118 мм)			A	T		
36 дюймов, A = 45 дюймов (1143 мм)			A	U		
37 дюймов, A = 46 дюймов (1168 мм)			A	V		
38 дюймов, A = 47 дюймов (1194 мм)			A	W		
39 дюймов, A = 48 дюймов (1219 мм)			B	A		
40 дюймов, A = 49 дюймов (1245 мм)			B	B		
41 дюйм, A = 50 дюймов (1270 мм)			B	C		
42 дюйма, A = 51 дюйм (1295 мм)			B	D		
43 дюйма, A = 52 дюйма (1321 мм)			B	E		
44 дюйма, A = 53 дюйма (1346 мм)			B	F		
45 дюймов, A = 54 дюйма (1372 мм)			B	G		
46 дюймов, A = 55 дюймов (1397 мм)			B	H		
47 дюймов, A = 56 дюймов (1422 мм)			B	J		
48 дюймов, A = 57 дюймов (1448 мм)			B	K		
49 дюймов, A = 58 дюймов (1473 мм)			B	L		
50 дюймов, A = 59 дюймов (1499 мм)			B	M		
51 дюйм, A = 60 дюймов (1524 мм)			B	N		
52 дюйма, A = 61 дюйм (1549 мм)			B	P		
53 дюйма, A = 62 дюйма (1575 мм)			B	Q		
54 дюйма, A = 63 дюйма (1600 мм)			B	R		
55 дюймов, A = 64 дюйма (1626 мм)			B	S		
56 дюймов, A = 65 дюймов (1651 мм)			B	T		
57 дюймов, A = 66 дюймов (1676 мм)			B	U		
58 дюймов, A = 67 дюймов (1702 мм)			B	V		
59 дюймов, A = 68 дюймов (1727 мм)			B	W		
60 дюймов, A = 69 дюймов (1753 мм)			C	A		
61 дюйм, A = 70 дюймов (1778 мм)			C	B		
62 дюйма, A = 71 дюйм (1803 мм)			C	C		
63 дюйма, A = 72 дюйма (1829 мм)			C	D		
64 дюйма, A = 73 дюйма (1854 мм)			C	E		
65 дюймов, A = 74 дюйма (1880 мм)			C	F		
66 дюймов, A = 75 дюймов (1905 мм)			C	G		
67 дюймов, A = 76 дюймов (1930 мм)			C	H		
68 дюймов, A = 77 дюймов (1956 мм)			C	J		
69 дюймов, A = 78 дюймов (1981 мм)			C	K		
70 дюймов, A = 79 дюймов (2007 мм)			C	L		
71 дюйм, A = 80 дюймов (2032 мм)			C	M		
72 дюйма, A = 81 дюйм (2057 мм)			C	N		
73 дюйма, A = 82 дюйма (2083 мм)			C	P		
74 дюйма, A = 83 дюйма (2108 мм)			C	Q		
75 дюймов, A = 84 дюйма (2134 мм)			C	R		
76 дюймов, A = 85 дюймов (2159 мм)			C	S		
77 дюймов, A = 86 дюймов (2184 мм)			C	T		
78 дюймов, A = 87 дюймов (2210 мм)			C	U		
79 дюймов, A = 88 дюймов (2235 мм)			C	V		
80 дюймов, A = 89 дюймов (2261 мм)			C	W		
81 дюйм, A = 90 дюймов (2286 мм)			D	A		
82 дюйма, A = 91 дюйм (2311 мм)			D	B		
83 дюйма, A = 92 дюйма (2337 мм)			D	C		
84 дюйма, A = 93 дюйма (2362 мм)			D	D		
85 дюймов, A = 94 дюйма (2388 мм)			D	E		
86 дюймов, A = 95 дюймов (2413 мм)			D	F		
87 дюймов, A = 96 дюймов (2438 мм)			D	G		
88 дюймов, A = 97 дюймов (2464 мм)			D	H		
89 дюймов, A = 98 дюймов (2489 мм)			D	J		
90 дюймов, A = 99 дюймов (2515 мм)			D	K		
91 дюйм, A = 100 дюймов (2540 мм)			D	L		
92 дюйма, A = 101 дюйм (2656 мм)			D	M		
93 дюйма, A = 102 дюйма (2591 мм)			D	N		
94 дюйма, A = 103 дюйма (2616 мм)			D	P		
95 дюймов, A = 104 дюйма (2642 мм)			D	Q		
96 дюймов, A = 105 дюймов (2667 мм)			D	R		
Без деталей для конкретной ширины[3]			X	X		
Тип груза						
Нет					0	0
Для использования с плоским калибровочным грузом (грузы не входят в комплект)					1	1
Ширина на основе ширины ленты						
3-дюймовый встроенный цилиндрический калибровочный груз (18—29 дюймов, 15,9—22,7 кг)					3	1
3-дюймовый встроенный цилиндрический калибровочный груз (30—41 дюймов, 26,8—33,6 кг)					3	2
3-дюймовый встроенный цилиндрический калибровочный груз (42—53 дюйма, 37,7—44,5 кг)					3	3
3-дюймовый встроенный цилиндрический калибровочный груз (54—65 дюймов, 48,6—58,6 кг)					3	4
3-дюймовый встроенный цилиндрический калибровочный груз (66—77 дюймов, 59,5—69,5 кг)					3	5
3-дюймовый встроенный цилиндрический калибровочный груз (78—89 дюймов, 70,4—80,4 кг)					3	6
3-дюймовый встроенный цилиндрический калибровочный груз (90—96 дюймов, 81,3—86,8 кг)					3	7
4-дюймовый встроенный цилиндрический калибровочный груз (18—29 дюймов, 23,3—34,3 кг)					4	1

Подъемник для грузов Milltronics MWL

Информация для выбора и заказа (продолжение)

		Номер для заказа
Подъемник для грузов Milltronics MWL Механический подъемник для калибровочных грузов для конвейерных весов MSI, MMI, MBS, MCS и MUS[1] **Для использования с весами MSI обязательно выберите опцию конструкции для весов MSI (4 1).**	C	**7MH7218-**
		-
4-дюймовый встроенный цилиндрический калибровочный груз (30—41 дюйм, 42,7—53,7 кг)		4 2
4-дюймовый встроенный цилиндрический калибровочный груз (42—53 дюйма, 62,1—73,1 кг)		4 3
4-дюймовый встроенный цилиндрический калибровочный груз (54—65 дюймов, 81,5—99,3 кг)		4 4
4-дюймовый встроенный цилиндрический калибровочный груз (66—77 дюймов, 100,9—118,6 кг)		4 5
4-дюймовый встроенный цилиндрический калибровочный груз (78—89 дюймов, 120,3—138,0 кг)		4 6
4-дюймовый встроенный цилиндрический калибровочный груз (90—96 дюймов, 139,6—149,3 кг)		4 7
5-дюймовый встроенный цилиндрический калибровочный груз (18—29 дюймов, 32,9—49,3 кг)		5 1
5-дюймовый встроенный цилиндрический калибровочный груз (30—41 дюйм, 63,2—79,6 кг)		5 2
5-дюймовый встроенный цилиндрический калибровочный груз (42—53 дюйма, 93,5—109,9 кг)		5 3
5-дюймовый встроенный цилиндрический калибровочный груз (54—65 дюймов, 123,7—151,5 кг)		5 4
5-дюймовый встроенный цилиндрический калибровочный груз (66—77 дюймов, 154,0—181,8 кг)		5 5
5-дюймовый встроенный цилиндрический калибровочный груз (78—89 дюймов, 184,3—212,1 кг)		5 6
5-дюймовый встроенный цилиндрический калибровочный груз (90—96 дюймов, 214,6—229,7 кг)		5 7
6-дюймовый встроенный цилиндрический калибровочный груз (18—29 дюймов, 44,5—67,6 кг)		6 1
6-дюймовый встроенный цилиндрический калибровочный груз (30—41 дюйм, 88,2—111,2 кг)		6 2
6-дюймовый встроенный цилиндрический калибровочный груз (42—53 дюйма, 131,8—154,8 кг)		6 3
6-дюймовый встроенный цилиндрический калибровочный груз (54—65 дюймов, 175,4—215,3 кг)		6 4
6-дюймовый встроенный цилиндрический калибровочный груз (66—77 дюймов, 219,0—258,9 кг)		6 5
6-дюймовый встроенный цилиндрический калибровочный груз (78—89 дюймов, 262,6—302,5 кг)		6 6
6-дюймовый встроенный цилиндрический калибровочный груз (90—96 дюймов, 306,2—328,0 кг)		6 7
Материал		
Стандартная конструкция — низкоуглеродистая сталь, окрашенная синтетической эмалью. Другие материалы предлагаются по запросу.		1
Электрогальванизированная низкоуглеродистая сталь		2
Другие варианты конструкции		Код для заказа
Добавьте «**-Z**» к номеру заказа и укажите код(ы) заказа.		
Шильдик из нержавеющей стали (69 x 38 мм) Номер точки измерения/обозначение (макс. 16 символов), укажите в виде обычного текста.		**Y15**
Сертификат тестирования изготовителем: согласно EN 10204-2.2		**C11**
Двигатель, устанавливаемый справа (со стороны задней части груза на подъемнике MWL)		**M30**
Двигатель, устанавливаемый слева (со стороны задней части груза на подъемнике MWL)		**M31**
Панель управления моторизованным подъемником MWL: локальный или дистанционный интерфейс с кнопками и индикаторами подъема и опускания, NEMA/тип 4, IP65, 15,75 x 19,68 x 8,27 дюймов (400 x 500 x 210 мм)		**A10**

		Номер для заказа
Подъемник для грузов Milltronics MWL Механический подъемник для калибровочных грузов для конвейерных весов MSI, MMI, MBS, MCS и MUS[1] **Для использования с весами MSI обязательно выберите опцию конструкции для весов MSI (4 1).**	C	**7MH7218-**
		-
Инструкции по эксплуатации		
• Английский язык	C	**7ML1998-5CR03**
• Французский язык	C	**7ML1998-5CR12**
• Испанский язык	C	**7ML1998-5CR22**
• Немецкий язык Примечание. Данные инструкции следует указать в заказе отдельным пунктом.	C	**7ML1998-5CR32**
Запасные части		
Удлинитель оси рукоятки подъемника MWL, 3,75 дюйма (95 мм)		**7MH7726-1AM**
Модуль MWL, левая часть	C	**7MH7723-1GU**
Модуль MWL, правая часть	C	**7MH7723-1GV**
Рукоятка подъемника MWL	C	**7MH7723-1GX**
Комплект для установки подъемника MWL (для конвейерных весов Milltronics MSI, MMI)		**7MH7723-1FW**
Комплект для установки подъемника MWL, гальванизированный (для конвейерных весов Milltronics MSI, MMI)	C	**7MH7723-1JT**
Комплект для установки подъемника MWL (для конвейерных весов Milltronics MBS, MCS)	C	**7MH7723-1HA**
Удлинитель оси рукоятки подъемника MWL, гальванизированный, 3,75 дюйма (95 мм)		**7MH7223-1JS**
Панель управления моторизованным подъемником MWL		**7MH7223-1JV**
Модуль MWL, левая часть, гальванизированная	C	**7MH7723-1HK**
Модуль MWL, правая часть, гальванизированная	C	**7MH7723-1HL**
Рукоятка подъемника MWL, гальванизированная	C	**7MH7723-1HM**
Неконтактные выключатели для моторизованного подъемника MWL		**7MH7723-1KH**
Мотор-редуктор 220—240/380—460 В~, 3 фазы, 50/60 Гц		**7MH7723-1KJ**
Мотор-редуктор 575 В~, 3 фазы, 60 Гц		**7MH7723-1KK**

1 Для каждых весов необходимо по одному подъемнику MWL (для весов MMI-2 необходимо два подъемника MWL).

2 Выберите вариант установки двигателя — дополнительный код заказа M30 или M31.

3 Предлагается только с типом груза по варианту 00.

C Попадает под действие экспортных норм AL: N, ECCN: EAR99.

Габаритные чертежи

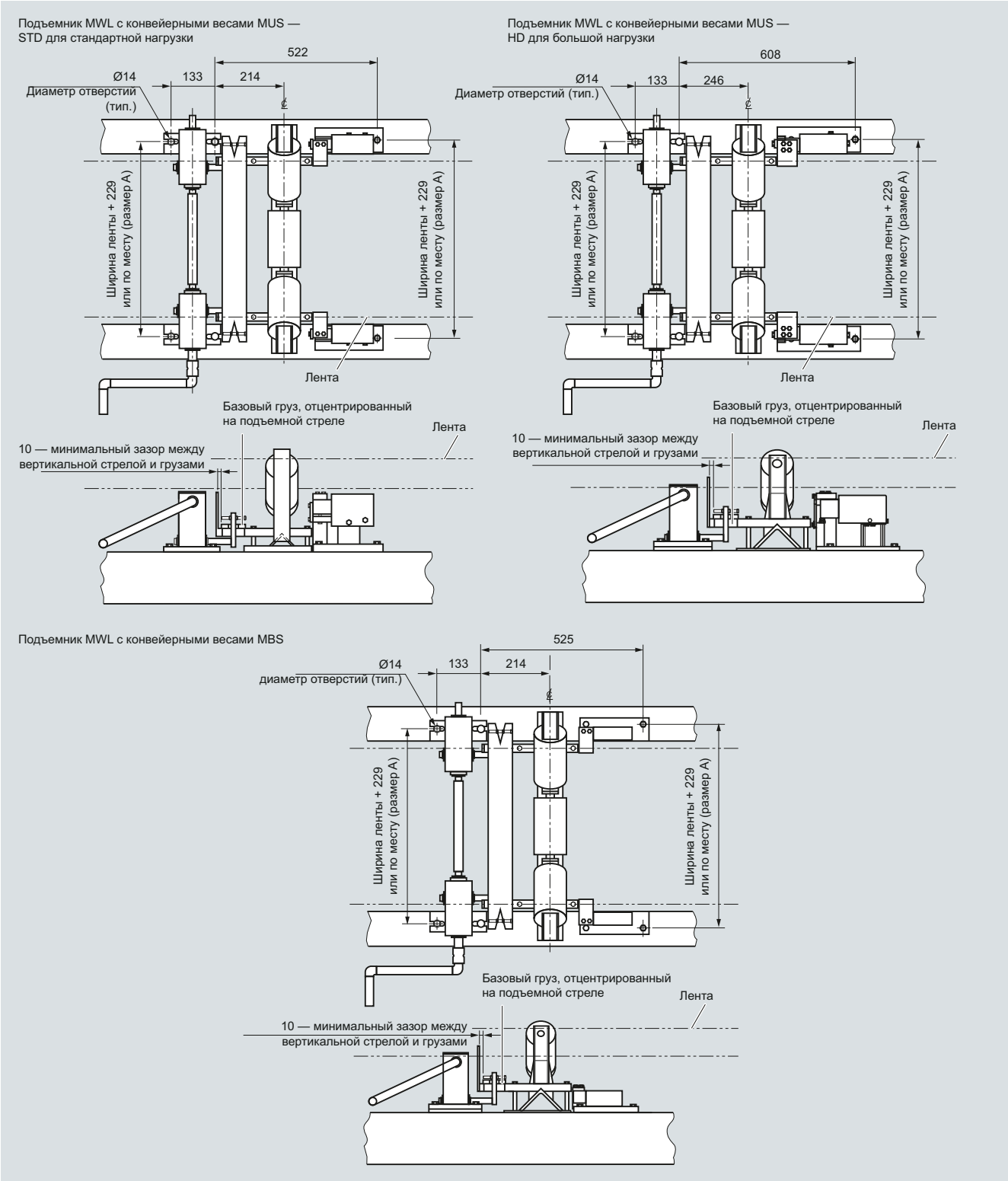

Подъемник MWL, размеры в мм

Габаритные чертежи (продолжение)

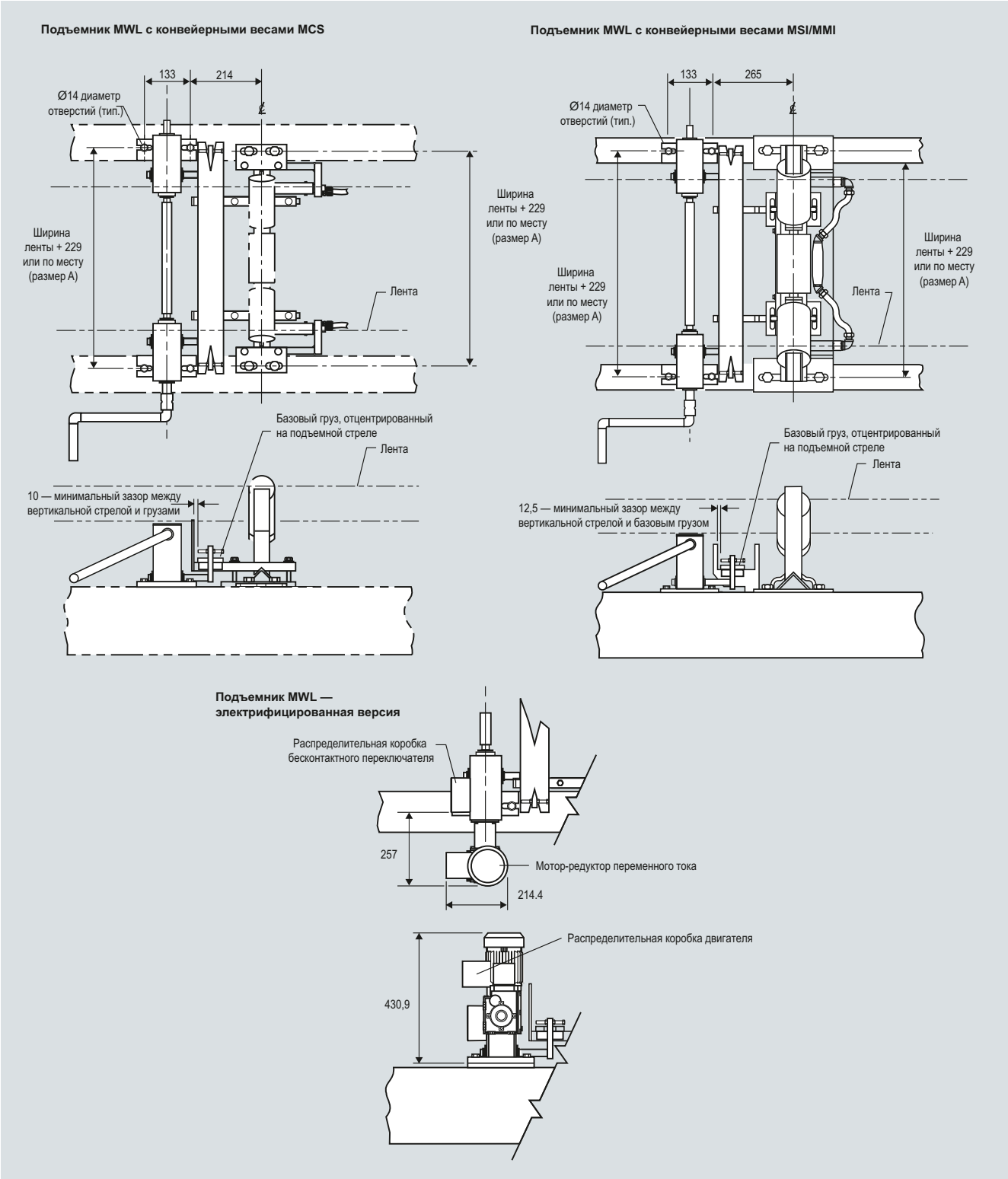

Подъемник MWL, размеры в мм

Информация для выбора и заказа	Номер для заказа
Плоские калибровочные грузы Milltronics Рассчитаны на использование с конвейерными весами Milltronics. Длина груза равна размеру A минус 3 дюйма (76 мм). Вес указан примерно.	**7MH7127-**
Ширина груза, ширина ленты и размер A, вес	
3 дюйма, 18 дюймов, A=27 дюймов (686 мм), 4,63 кг	1 A A
3 дюйма, 24 дюйма, A=33 дюйма (838 мм), 5,78 кг	1 A G
3 дюйма, 30 дюймов, A=39 дюймов (991 мм), 6,94 кг	1 A N
3 дюйма, 36 дюймов, A=45 дюймов (1143 мм), 8,10 кг	1 AU
3 дюйма, 42 дюйма, A=51 дюйм (1295 мм), 9,25 кг	1 B D
3 дюйма, 48 дюймов, A=57 дюймов (1448 мм), 10,41 кг	1 B K
3 дюйма, 54 дюйма, A=63 дюйма (1600 мм), 11,57 кг	1 B R
3 дюйма, 60 дюймов, A=69 дюймов (1753 мм), 12,73 кг	1 C A
3 дюйма, 66 дюймов, A=75 дюймов (1905 мм), 13,89 кг	1 C G
3 дюйма, 72 дюйма, A=81 дюйм (2057 мм), 15,05 кг	1 C N
3 дюйма, 78 дюймов, A=87 дюймов (2210 мм), 16,21 кг	1 C U
3 дюйма, 84 дюйма, A=93 дюйма (2362 мм), 17,37 кг	1 D D
3 дюйма, 90 дюймов, A=99 дюймов (2515 мм), 18,53 кг	1 D K
3 дюйма, 96 дюймов, A=105 дюймов (2667 мм), 19,69 кг	1 D R
4 дюйма, 18 дюймов, A=27 дюймов (686 мм), 6,17 кг	2 A A
4 дюйма, 24 дюйма, A=33 дюйма (838 мм), 7,71 кг	2 A G
4 дюйма, 30 дюймов, A=39 дюймов (991 мм), 9,26 кг	2 A N
4 дюйма, 36 дюймов, A=45 дюймов (1143 мм), 10,80 кг	2 A U
4 дюйма, 42 дюйма, A=51 дюйм (1295 мм), 12,34 кг	2 B D
4 дюйма, 48 дюймов, A=57 дюймов (1448 мм), 13,89 кг	2 B K
4 дюйма, 54 дюйма, A=63 дюйма (1600 мм), 15,42 кг	2 B R
4 дюйма, 60 дюймов, A=69 дюймов (1753 мм), 16,97 кг	2 C A
4 дюйма, 66 дюймов, A=75 дюймов (1905 мм), 18,52 кг	2 C G
4 дюйма, 72 дюйма, A=81 дюйм (2057 мм), 20,07 кг	2 C N
4 дюйма, 78 дюймов, A=87 дюймов (2210 мм), 21,62 кг	2 C U
4 дюйма, 84 дюйма, A=93 дюйма (2362 мм), 23,17 кг	2 D D
4 дюйма, 90 дюймов, A=99 дюймов (2515 мм), 24,72 кг	2 D K
4 дюйма, 96 дюймов, A=105 дюймов (2667 мм), 26,27 кг	2 D R
Материал	
Стандартная конструкция — низкоуглеродистая сталь, окрашенная синтетической эмалью	1

C Попадает под действие экспортных норм AL: N, ECCN: EAR99.

Контрольные роликовые цепи Milltronics

Обзор

Контрольные роликовые цепи используются для калибровки конвейерных весов в тех случаях, когда проверки на материалах непрактичны. Все контрольные цепи снабжены втулками. Минимальная длина — 4 фута (1,2 м).

Преимущества

- Прочная конструкция, рассчитанная на сложные условия и долгий срок службы.
- Прецизионно обработанные компоненты для точной калибровки.
- Ролики с втулками, гарантированно вращающиеся во время калибровки.
- Альтернатива проверкам на материалах, когда такие проверки невозможны.

Область применения

Калибровочные контрольные роликовые цепи Milltronics имитируют движение материала на конвейерной ленте при калибровке конвейерных весов. Эти цепи, рассчитанные на использование в тех ситуациях, когда тестирование на материалах невозможно, предлагаются в вариантах с различной нагрузкой для самых разных случаев. Они обеспечивают постоянную и однородную нагрузку на конвейер, аналогичную нагрузке при подаче материала, и могут храниться на катушке для ускорения и повышения удобства применения. Применение калибровочных контрольных роликовых цепей гарантирует выполнение производственных планов.

Технические характеристики

Контрольные роликовые цепи Milltronics	
Режим работы	
Принцип действия	Цепь катится по рабочей части ленты, имитируя нагрузку от материала
Условия эксплуатации	
Макс. температура воздуха	65°C
Конструкция	
Нагрузка на ленту конвейера для любых областей применения	5 фунтов/фут (7,4 кг/м) — 100 фунтов/фут (148,8 кг/м)
Длина	Изготавливаются в соответствии с конструкцией конвейера
Роликовая опора	Роликовые опоры от плоских до опор с углом 45°
Монтаж	Начало и конец цепи присоединяются к конвейеру с обеих сторон для равномерной нагрузки. Для хранения и установки цепи используется специальная катушка.
Допуски	CE, C-TICK

Информация для выбора и заказа

Контрольные роликовые цепи Milltronics Контрольные роликовые цепи используются для калибровки конвейерных весов в тех случаях, когда проверки на материалах непрактичны. Все контрольные цепи снабжены втулками. Минимальная длина — 4 фута (1,2 м).	C	7MH7161-		Номер для заказа
	0		0	
5 фунтов/фут (7,4 кг/м), шаг 6 дюймов				
4—7 футов (1,2—2,1 м)		A A 1		
8—11 футов (2,4—3,4 м)		A A 2		
12—15 футов (3,7 — 4,6 м)		A A 3		
16—19 футов (4,9—5,8 м)		A A 4		
20—23 фута (6,1 —7,0 м)		A A 5		
24—27 футов (7,3 — 8,2 м)		A A 6		
28—31 фут (8,5 — 9,4 м)		A A 7		
32—35 футов (9,8 — 10,7 м)		A A 8		
7,5 фунтов/фут (11,2 кг/м), шаг 6 дюймов				
4—7 футов (1,2—2,1 м)		B B 1		
8—11 футов (2,4—3,4 м)		B B 2		
12—15 футов (3,7 — 4,6 м)		B B 3		
16—19 футов (4,9—5,8 м)		B B 4		
20—23 фута (6,1 —7,0 м)		B B 5		
24—27 футов (7,3 — 8,2 м)		B B 6		
28—31 фут (8,5 — 9,4 м)		B B 7		
32—35 футов (9,8 — 10,7 м)		B B 8		
10 фунтов/фут (14,9 кг/м), шаг 4 дюйма				
4—7 футов (1,2—2,1 м)		C C 1		
8—11 футов (2,4—3,4 м)		C C 2		
12—15 футов (3,7 — 4,6 м)		C C 3		
16—19 футов (4,9—5,8 м)		C C 4		
20—23 фута (6,1 —7,0 м)		C C 5		
24—27 футов (7,3 — 8,2 м)		C C 6		
28—31 фут (8,5 — 9,4 м)		C C 7		
32—35 футов (9,8 — 10,7 м)		C C 8		
15 фунтов/фут (22,3 кг/м), шаг 4 дюйма				
4—7 футов (1,2—2,1 м)		D D 1		
8—11 футов (2,4—3,4 м)		D D 2		
12—15 футов (3,7 — 4,6 м)		D D 3		
16—19 футов (4,9—5,8 м)		D D 4		
20—23 фута (6,1 —7,0 м)		D D 5		
24—27 футов (7,3 — 8,2 м)		D D 6		
28—31 фут (8,5 — 9,4 м)		D D 7		
32—35 футов (9,8 — 10,7 м)		D D 8		
20 фунтов/фут (29,8 кг/м), шаг 4 дюйма				
4—7 футов (1,2—2,1 м)		E E 1		
8—11 футов (2,4—3,4 м)		E E 2		
12—15 футов (3,7 — 4,6 м)		E E 3		
16—19 футов (4,9—5,8 м)		E E 4		
20—23 фута (6,1 —7,0 м)		E E 5		
24—27 футов (7,3 — 8,2 м)		E E 6		
28—31 фут (8,5 — 9,4 м)		E E 7		
32—35 футов (9,8 — 10,7 м)		E E 8		

Контрольные роликовые цепи Milltronics Контрольные роликовые цепи используются для калибровки конвейерных весов в тех случаях, когда проверки на материалах непрактичны. Все контрольные цепи снабжены втулками. Минимальная длина — 4 фута (1,2 м).	C	7MH7161-		Номер для заказа
	0		0	
25 фунтов/фут (37,2 кг/м), шаг 4 дюйма				
4—7 футов (1,2—2,1 м)		F F 1		
8—11 футов (2,4—3,4 м)		F F 2		
12—15 футов (3,7 — 4,6 м)		F F 3		
16—19 футов (4,9—5,8 м)		F F 4		
20—23 фута (6,1 —7,0 м)		F F 5		
24—27 футов (7,3 — 8,2 м)		F F 6		
28—31 фут (8,5 — 9,4 м)		F F 7		
32—35 футов (9,8 — 10,7 м)		F F 8		
30 фунтов/фут (44,6 кг/м), шаг 4 дюйма				
4—7 футов (1,2—2,1 м)		G G 1		
8—11 футов (2,4—3,4 м)		G G 2		
12—15 футов (3,7 — 4,6 м)		G G 3		
16—19 футов (4,9—5,8 м)		G G 4		
20—23 фута (6,1 —7,0 м)		G G 5		
24—27 футов (7,3 — 8,2 м)		G G 6		
28—31 фут (8,5 — 9,4 м)		G G 7		
32—35 футов (9,8 — 10,7 м)		G G 8		
35 фунтов/фут (52,1 кг/м), шаг 4 дюйма				
4—7 футов (1,2—2,1 м)		H H 1		
8—11 футов (2,4—3,4 м)		H H 2		
12—15 футов (3,7 — 4,6 м)		H H 3		
16—19 футов (4,9—5,8 м)		H H 4		
20—23 фута (6,1 —7,0 м)		H H 5		
24—27 футов (7,3 — 8,2 м)		H H 6		
28—31 фут (8,5 — 9,4 м)		H H 7		
32—35 футов (9,8 — 10,7 м)		H H 8		
40 фунтов/фут (59,5 кг/м), шаг 4 дюйма				
4—7 футов (1,2—2,1 м)		J J 1		
8—11 футов (2,4—3,4 м)		J J 2		
12—15 футов (3,7 — 4,6 м)		J J 3		
16—19 футов (4,9—5,8 м)		J J 4		
20—23 фута (6,1 —7,0 м)		J J 5		
24—27 футов (7,3 — 8,2 м)		J J 6		
28—31 фут (8,5 — 9,4 м)		J J 7		
32—35 футов (9,8 — 10,7 м)		J J 8		
45 фунтов/фут (67,0 кг/м), шаг 4 дюйма				
4—7 футов (1,2—2,1 м)		K K 1		
8—11 футов (2,4—3,4 м)		K K 2		
12—15 футов (3,7 — 4,6 м)		K K 3		
16—19 футов (4,9—5,8 м)		K K 4		
20—23 фута (6,1 —7,0 м)		K K 5		
24—27 футов (7,3 — 8,2 м)		K K 6		
28—31 фут (8,5 — 9,4 м)		K K 7		
32—35 футов (9,8 — 10,7 м)		K K 8		

Контрольные роликовые цепи Milltronics

Информация для выбора и заказа (продолжение)

Контрольные роликовые цепи Milltronics Контрольные роликовые цепи используются для калибровки конвейерных весов в тех случаях, когда проверки на материалах непрактичны. Все контрольные цепи снабжены втулками. Минимальная длина — 4 фута (1,2 м).	C	Номер для заказа 7MH7161- 0 0
50 фунтов/фут (74,4 кг/м), шаг 4 дюйма		
4—7 футов (1,2—2,1 м)		L L 1
8—11 футов (2,4—3,4 м)		L L 2
12—15 футов (3,7 — 4,6 м)		L L 3
16—19 футов (4,9—5,8 м)		L L 4
20—23 фута (6,1 —7,0 м)		L L 5
24—27 футов (7,3 — 8,2 м)		L L 6
28—31 фут (8,5 — 9,4 м)		L L 7
32—35 футов (9,8 — 10,7 м)		L L 8
60 фунтов/фут (89,3 кг/м), шаг 6 дюймов		
4—7 футов (1,2—2,1 м)		N N 1
8—11 футов (2,4—3,4 м)		N N 2
12—15 футов (3,7 — 4,6 м)		N N 3
16—19 футов (4,9—5,8 м)		N N 4
20—23 фута (6,1 —7,0 м)		N N 5
24—27 футов (7,3 — 8,2 м)		N N 6
28—31 фут (8,5 — 9,4 м)		N N 7
32—35 футов (9,8 — 10,7 м)		N N 8
70 фунтов/фут (104,2 кг/м), шаг 6 дюймов		
4—7 футов (1,2—2,1 м)		P P 1
8—11 футов (2,4—3,4 м)		P P 2
12—15 футов (3,7 — 4,6 м)		P P 3
16—19 футов (4,9—5,8 м)		P P 4
20—23 фута (6,1 —7,0 м)		P P 5
24—27 футов (7,3 — 8,2 м)		P P 6
28—31 фут (8,5 — 9,4 м)		P P 7
32—35 футов (9,8 — 10,7 м)		P P 8
80 фунтов/фут (119,1 кг/м), шаг 6 дюймов		
4—7 футов (1,2—2,1 м)		Q Q 1
8—11 футов (2,4—3,4 м)		Q Q 2
12—15 футов (3,7 — 4,6 м)		Q Q 3
16—19 футов (4,9—5,8 м)		Q Q 4
20—23 фута (6,1 —7,0 м)		Q Q 5
24—27 футов (7,3 — 8,2 м)		Q Q 6
28—31 фут (8,5 — 9,4 м)		Q Q 7
32—35 футов (9,8 — 10,7 м)		Q Q 8
90 фунтов/фут (133,9 кг/м), шаг 6 дюймов		
4—7 футов (1,2—2,1 м)		R R 1
8—11 футов (2,4—3,4 м)		R R 2
12—15 футов (3,7 — 4,6 м)		R R 3
16—19 футов (4,9—5,8 м)		R R 4
20—23 фута (6,1 —7,0 м)		R R 5
24—27 футов (7,3 — 8,2 м)		R R 6
28—31 фут (8,5 — 9,4 м)		R R 7
32—35 футов (9,8 — 10,7 м)		R R 8

Контрольные роликовые цепи Milltronics Контрольные роликовые цепи используются для калибровки конвейерных весов в тех случаях, когда проверки на материалах непрактичны. Все контрольные цепи снабжены втулками. Минимальная длина — 4 фута (1,2 м).	C	Номер для заказа 7MH7161- 0 0
100 фунтов/фут (148,8 кг/м), шаг 6 дюймов		
4—7 футов (1,2—2,1 м)		S S 1
8—11 футов (2,4—3,4 м)		S S 2
12—15 футов (3,7 — 4,6 м)		S S 3
16—19 футов (4,9—5,8 м)		S S 4
20—23 фута (6,1 —7,0 м)		S S 5
24—27 футов (7,3 — 8,2 м)		S S 6
28—31 фут (8,5 — 9,4 м)		S S 7
32—35 футов (9,8 — 10,7 м)		S S 8

Другие модели	Код для заказа
Добавьте «-Z» к номеру заказа и укажите код(ы) заказа.	
Общая длина	
Укажите общую длину в виде обычного текста: Y01: общая длина — мм (длина должна составлять целое число футов, 1 фут = 304,8 мм)	**Y01**

Инструкции по эксплуатации		Номер для заказа
• Английский язык		**7ML1998-5JD01**
• Немецкий язык	C	**7ML1998-5JD31**

Примечание. Данные инструкции следует указать в заказе отдельным пунктом.

В комплект поставки данного устройства входит компакт-диск с руководствами по приборам Milltronics компании «Сименс» с полной библиотекой инструкций.

C Попадает под действие экспортных норм AL: N, ECCN: EAR99.

Габаритные чертежи

Двойные ролики

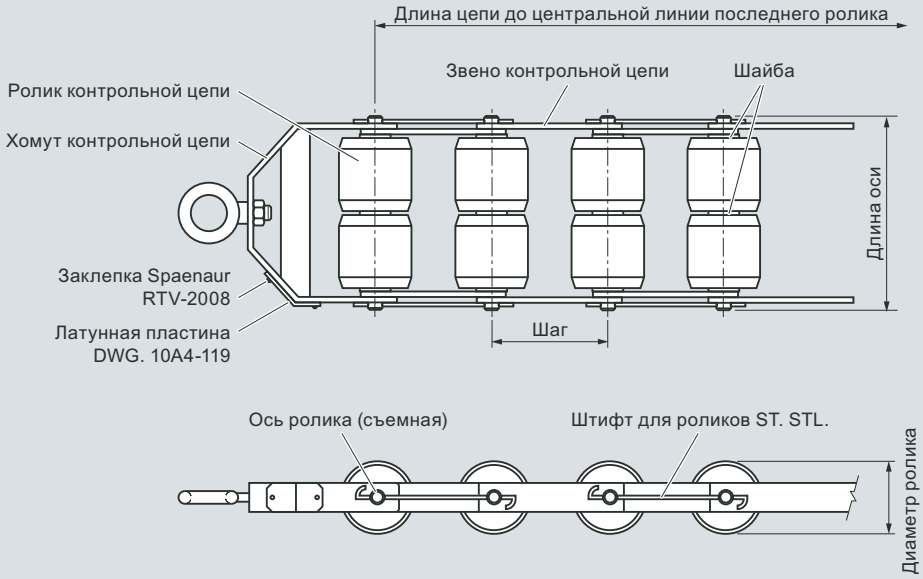

Одиночные ролики

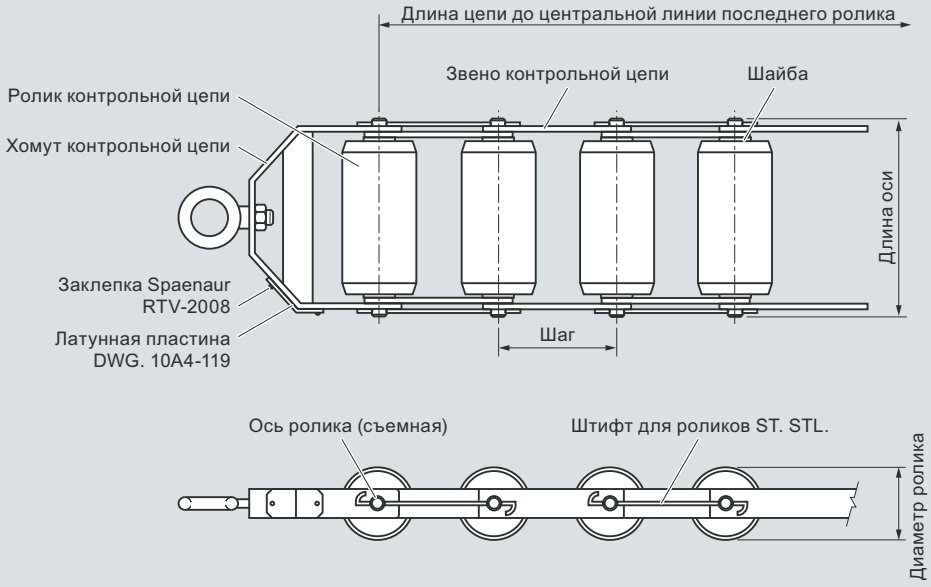

Контрольные роликовые цепи Milltronics

Катушки для хранения контрольных цепей Milltronics

Обзор

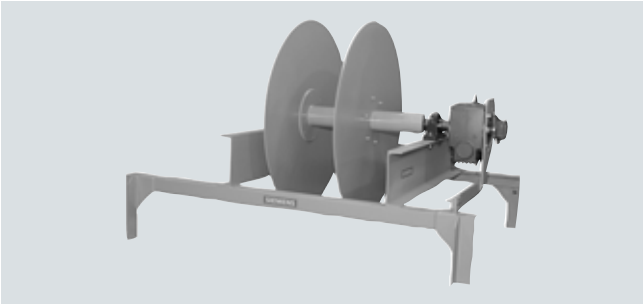

Эти катушки используются для хранения контрольных роликовых цепей. Все катушки для хранения контрольных цепей снабжены мотор-редуктором с тормозом.

Преимущества

- Монтаж на имеющейся конструкции конвейера над лентой.
- Моторизованная установка и снятие контрольных цепей для калибровки.
- Быстрая и удобная калибровка.

Область применения

Катушки для хранения калибровочных контрольных цепей Milltronics обеспечивают моторизованную установку и снятие контрольных цепей. Катушки для контрольных цепей, снабженные двигателем переменного тока, помогают сделать работу с калибровочными контрольными цепями проще и быстрее. Катушки для контрольных цепей, рассчитанные на использование в тех условиях, где тестирование на материале невозможно, предлагаются в вариантах для любой ширины ленты, что позволяет подобрать их под конкретный имеющийся конвейер. Для тестов на линейность предлагаются катушки с двумя отделениями для калибровки по цепям с разным весом. В двигатель катушки для контрольных цепей встроен тормоз, гарантирующий, что цепь не размотается при перебоях с электропитанием или во время подачи материалов.

Технические характеристики

Катушки для хранения контрольных цепей Milltronics	
Условия эксплуатации	
Температура при эксплуатации	От –10 до +60°C
Конструкция	• Конструкционная сталь, окрашенная синтетической эмалью • 10-миллиметровый (3/8 дюймов) гальванизированный трос для намотки цепи • Самоцентрирующиеся опорные подшипники
Катушка	До 1524 мм (60 дюймов) Размещение цепи со скоростью 7—10 об/мин
Приводной двигатель	Трехфазный TEFC-двигатель переменного тока с установленным на валу редуктором с коническим зубчатым приводом с криволинейными зубьями
Допуски	CE, C-TICK

Информация для выбора и заказа

	Номер для заказа
Катушки для хранения контрольных цепей Milltronics C Эти катушки используются для хранения контрольных роликовых цепей. Все катушки для хранения контрольных цепей снабжены мотор-редуктором с тормозом.	**7MH7163-** -
Размер отделения для цепи	
5 дюймов (127 мм) для цепей с размером: 5 фунтов/фут (7,4 кг/м), 10 фунтов/фут (14,9 кг/м)	0
6 дюймов (152 мм) для цепей с размером: 7,5 фунтов/фут (11,2 кг/м)	1
7 дюймов (178 мм) для цепей с размером: 15 фунтов/фут (22,3 кг/м), 20 фунтов/фут (29,8 кг/м), 25 фунтов/фут (37,2 кг/м)	2
8 дюймов (203 мм) для цепей с размером: 30 фунтов/фут (44,6 кг/м), 35 фунтов/фут (52,1 кг/м)	3
11 дюймов (279 мм) для цепей с размером: 40 фунтов/фут (59,5 кг/м), 45 фунтов/фут (67,0 кг/м), 50 фунтов/фут (74,4 кг/м)	4
12 дюймов (305 мм) для цепей с размером: 55 фунтов/фут (81,9 кг/м), 60 фунтов/фут (89,3 кг/м)	5
13 дюймов (330 мм) для цепей с размером: 70 фунтов/фут (104,2 кг/м)	6
14 дюймов (356 мм) для цепей с размером: 80 фунтов/фут (119,1 кг/м), 100 фунтов/фут (148,8 кг/м)	7
16 дюймов (406 мм) для цепей с размером: 90 фунтов/фут (133,9 кг/м)	8
Размер C	
25 дюймов (635 мм)	A A
26 дюймов (660 мм)	A B
27 дюймов (686 мм)	A C
28 дюймов (711 мм)	A D
29 дюймов (737 мм)	A E
30 дюймов (762 мм)	A F
31 дюйм (787 мм)	A G
32 дюйма (813 мм)	A H
33 дюйма (838 мм)	A J
34 дюйма (864 мм)	A K
35 дюймов (889 мм)	A L
36 дюймов (914 мм)	A M
37 дюймов (940 мм)	A N
38 дюймов (965 мм)	A P
39 дюймов (991 мм)	A Q
40 дюймов (1016 мм)	A R
41 дюйм (1041 мм)	A S
42 дюйма (1067 мм)	A T
43 дюйма (1092 мм)	A U
44 дюйма (1118 мм)	A V
45 дюймов (1143 мм)	A W
46 дюймов (1168 мм)	B A
47 дюймов (1194 мм)	B B
48 дюймов (1219 мм)	B C
49 дюймов (1245 мм)	B D
50 дюймов (1270 мм)	B E
51 дюйм (1295 мм)	B F
52 дюйма (1321 мм)	B G
53 дюйма (1346 мм)	B H
54 дюйма (1372 мм)	B J
55 дюймов (1397 мм)	B K
56 дюймов (1422 мм)	B L
57 дюймов (1448 мм)	B M

Информация для выбора и заказа (продолжение)

Катушки для хранения контрольных цепей Milltronics Эти катушки используются для хранения контрольных роликовых цепей. Все катушки для хранения контрольных цепей снабжены мотор-редуктором с тормозом.	Номер для заказа 7MH7163-
58 дюймов (1473 мм)	B N
59 дюймов (1499 мм)	B P
60 дюймов (1524 мм)	B Q
61 дюйм (1549 мм)	B R
62 дюйма (1575 мм)	B S
63 дюйма (1600 мм)	B T
64 дюйма (1626 мм)	B U
65 дюймов (1651 мм)	B V
66 дюймов (1676 мм)	B W
67 дюймов (1702 мм)	C A
68 дюймов (1727 мм)	C B
69 дюймов (1753 мм)	C C
70 дюймов (1778 мм)	C D
71 дюйм (1803 мм)	C E
72 дюйма (1829 мм)	C F
73 дюйма (1854 мм)	C G
74 дюйма (1880 мм)	C H
75 дюймов (1905 мм)	C J
76 дюймов (1930 мм)	C K
77 дюймов (1956 мм)	C L
78 дюймов (1981 мм)	C M
79 дюймов (2007 мм)	C N
80 дюймов (2032 мм)	C P
81 дюйм (2057 мм)	C Q
82 дюйма (2083 мм)	C R
83 дюйма (2108 мм)	C S
84 дюйма (2134 мм)	C T
85 дюймов (2159 мм)	C U
86 дюймов (2184 мм)	C V
87 дюймов (2210 мм)	C W
88 дюймов (2235 мм)	D A
89 дюймов (2261 мм)	D B
90 дюймов (2286 мм)	D C
91 дюйм (2311 мм)	D D
92 дюйма (2337 мм)	D E
93 дюйма (2362 мм)	D F
94 дюйма (2388 мм)	D G
95 дюймов (2413 мм)	D H
96 дюймов (2438 мм)	D J
97 дюймов (2464 мм)	D K
98 дюймов (2489 мм)	D L
99 дюймов (2515 мм)	D M
100 дюймов (2540 мм)	D N
101 дюйм (2565 мм)	D P
102 дюйма (2591 мм)	D Q
103 дюйма (2616 мм)	D R
104 дюйма (2642 мм)	D S
105 дюймов (2667 мм)	D T

Катушки для хранения контрольных цепей Milltronics Эти катушки используются для хранения контрольных роликовых цепей. Все катушки для хранения контрольных цепей снабжены мотор-редуктором с тормозом.	Номер для заказа 7MH7163-
Напряжение 3-фазного двигателя	
230/460 В, 60 Гц	1
200/400 В, 50 Гц	2
575 В, 60 Гц	3
190/380 В, 50 Гц	4
190/380 В, 60 Гц	5
220 В, 60 Гц	6
415 В, 50 Гц	7
Тип катушки	
С одним отделением для 1 калибровочной контрольной цепи	0
С двумя отделениями для 2 калибровочных контрольных цепей	1
Диаметр катушки/место установки двигателя	
36 дюймов (914 мм)/доступ справа	0
42 дюйма (1067 мм)/доступ справа	1
48 дюймов (1219 мм)/доступ справа	2
60 дюймов (1372 мм)/доступ справа	3
36 дюймов (914 мм)/доступ слева	4
42 дюйма (1067 мм)/доступ слева	5
48 дюймов (1219 мм)/доступ слева	6
60 дюймов (1372 мм)/доступ слева	7
Мощность двигателя	
0,75 л. с. (0,56 кВт)	A
1 л. с. (0,75 кВт)	B
1,5 л. с. (1,12 кВт)	C
2 л. с. (1,5 кВт)	D
3 л. с. (2,24 кВт)	E
5 л. с. (3,73 кВт)	F
7,5 л. с. (5,59 кВт)	G
10 л. с. (7,5 кВт)	H
15 л. с. (11,19 кВт)	J
20 л. с. (14,91 кВт)	K
Инструкции по эксплуатации	
• Английский язык	C **7ML1998-5JD01**
• Немецкий язык	C **7ML1998-5JD31**
Примечание. Данные инструкции следует указать в заказе отдельным пунктом.	
В комплект поставки данного устройства входит компакт-диск с руководствами по приборам Milltronics компании «Сименс» с полной библиотекой инструкций.	
Принадлежности	
Контроллер: вперед, назад, аварийная остановка, вкл/выкл Примечание. Для работы с контроллером необходимы стартер двигателя и трансформатор напряжения; для контроллера необходимо напряжение 120 В~	C **7MH7723-1JY**

C Попадает под действие экспортных норм AL: N, ECCN: EAR99.

Катушки для хранения контрольных цепей Milltronics

Габаритные чертежи

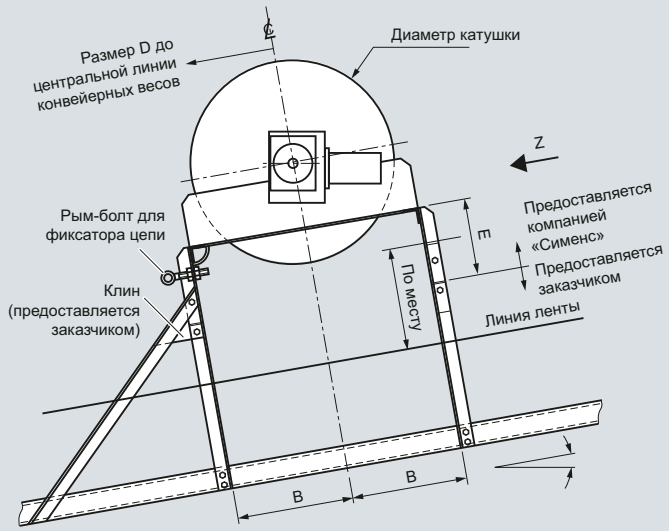

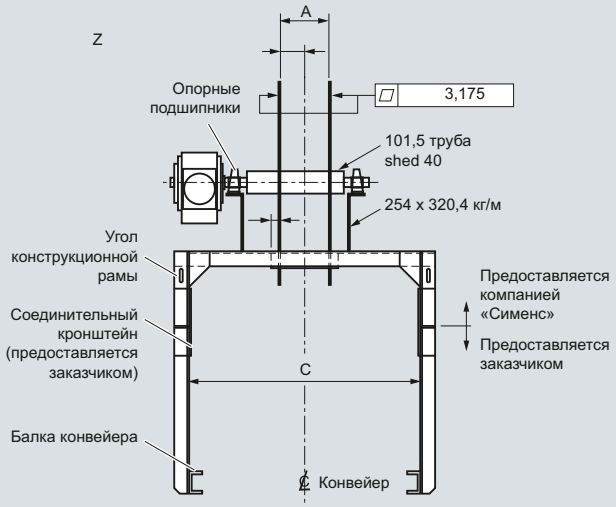

Диаметр катушки	B	E
915	520	340
1070	600	340
1220	670	340
1520	830	450

Катушка для хранения контрольных цепей Milltronics, размеры в мм

Информация для выбора и заказа

		Номер для заказа
Сумматор		
150 x 150 x 100D Корпус Nema 4/IP65	C	**7MH7723-1GG**
Сумматор для установки на панель	C	**7MH7726-1AU**
Принтеры для квитанций		
Принтер для квитанций, TM-U295, 100—240 В		**7MH7726-1AK**
Кабели для принтеров		
Кабели для принтеров TM-U295 и TMU220B, RS 232, DB25 — с открытым концом		**7MH7726-1AH**
RS 485—RS 232 DB25 — адаптеры-штекеры для принтеров TMU295 и TMU220B	C	**7MH7726-1AJ**
Рулонный принтер		
Рулонный принтер, TMU220B, 100—240 В (необходим для печати в Германии и Испании)	C	**7MH7726-1AT**
Регистратор Сумматор со светоиндикаторами выхода за верхний и нижний пределы, 584 x 483 x 203D, корпус Nema 4/IP65	C	**7MH7726-1AL**
Клеммная коробка для весоизмерительной ячейки/датчика скорости, 150 x 200 x 100, корпус NEMA 4/IP65		
Низкоуглеродистая сталь	C	**7MH7723-1HS**
Нержавеющая сталь	C	**7MH7723-1HT**
Низкоуглеродистая сталь, 4 весоизмерительные ячейки	C	**7MH7723-1JW**
Нержавеющая сталь, 4 весоизмерительные ячейки	C	**7MH7723-1JX**
Примечание. для весов MMI-3 в стандартной конфигурации и 4 весоизмерительных ячеек клеммные коробки обязательны.		

		Номер для заказа
Соединительный кабель для конвейерных весов, 6-проводной, 20 G (заказывается по метражу) **Примечание. Для использования с конвейерными весами с 1 или 2 весоизмерительными ячейками; для конвейерных весов с 4 или 6 весоизмерительными ячейками используйте 2 кабеля. Этот кабель рассчитан на длину менее 150 м (500 футов).**	C	**7MH7723-1JR**
Комплект для установки конвейерных весов Примечание. В комплект входят прокладки для роликовой опоры, проволока для выравнивания и проставки для выравнивания роликовой опоры.	C	**7MH7723-1KC**
Измеритель наклона		
Celesco, модель IT9420	C	**7MH7726-1AP**
Запасные весоизмерительные ячейки для конвейерных весов		
Для конвейерных весов Milltronics с валом для измерения момента вращения (MTS), модель CD или CFT, крепеж входит в комплект		
50 фунтов (22,7 кг)	C	**7MH7725-1BA**
75 фунтов (34 кг)	C	**7MH7725-1BB**
100 фунтов (45,4 кг)	C	**7MH7725-1BC**
150 фунтов (68 кг)	C	**7MH7725-1BD**
300 фунтов (136,1 кг)	C	**7MH7725-1BE**
500 фунтов (226,8 кг)	C	**7MH7725-1BF**
750 фунтов (340,2 кг)	C	**7MH7725-1BG**
1000 фунтов (453,6 кг)	C	**7MH7725-1BH**
1500 фунтов (680,4 кг)	C	**7MH7725-1BJ**
Для конвейерных весов MSI с круглой неподвижной балкой, с низким профилем, крепеж входит в комплект, модель 60048-XXX-0137 или 60048-XXX-0129		
25 фунтов (11,3 кг)	C	**7MH7725-1AJ**
50 фунтов (22,7 кг)	C	**7MH7725-1AK**
100 фунтов (45,4 кг)	C	**7MH7725-1AL**
200 фунтов (90,7 кг)	C	**7MH7725-1AM**
400 фунтов (181,4 кг)	C	**7MH7725-1AN**
500 фунтов (226,8 кг)	C	**7MH7725-1AP**
1000 фунтов (453,6 кг)	C	**7MH7725-1AQ**
Для установки на нынешние и прошлые версии весов MSI группы 4, крепеж входит в комплект, Sensortronics 60048-XXX-0138 или RTI, модель 6500		
50 фунтов (22,7 кг)	C	**7MH7725-1AC**
100 фунтов (45,4 кг)	C	**7MH7725-1AD**
250 фунтов (113,4 кг)	C	**7MH7725-1AE**
500 фунтов (226,8 кг)	C	**7MH7725-1AF**
750 фунтов (340,2 кг)	C	**7MH7725-1AG**
1000 фунтов (453,6 кг)	C	**7MH7725-1AH**

Принадлежности для конвейерных весов

Периферийные устройства для конвейерных весов Milltronics

Информация для выбора и заказа (продолжение)

		Номер для заказа
Для установки на старые версии весов MSI C462 (со встроенными датчиками), крепеж входит в комплект		
50 фунтов (22,7 кг)	C	**PBD-23900005**
100 фунтов (45,4 кг)	C	**PBD-23900010**
250 фунтов (113,4 кг)	C	**PBD-23900012**
Для установки на прежние версии конвейерных весов MMW и MCS без адаптера для кабельного ввода; крепеж входит в комплект		
50 фунтов (22,7 кг)	C	**7MH7725-1BN**
100 фунтов (45,4 кг)	C	**7MH7725-1BP**
250 фунтов (113,4 кг)	C	**7MH7725-1BQ**
Для установки на прежние версии конвейерных весов MIC; крепеж входит в комплект		
25 фунтов (11,3 кг)		**Замените на модель для 50 фунтов**
50 фунтов (22,7 кг)	C	**PBD-61009735**
100 фунтов (45,4 кг)	C	**PBD-61009731**
250 фунтов (113,4 кг)	C	**PBD-61009732**
500 фунтов (226,8 кг)	C	**PBD-61009733**
1000 фунтов (453,6 кг)	C	**PBD-61009734**
2000 фунтов (907,2 кг)	C	**PBD-61009737**
Комплект, подвеска для 2 кабелей роликовых опор		**PBD-61010081**
Комплект, подвеска для 2 кабелей роликовых опор, для большой нагрузки		**PBD-61010082**
Комплект, подвеска для 4 кабелей роликовых опор, для большой нагрузки	C	**PBD-61010742**
Комплект, подвеска для 4 кабелей роликовых опор, увеличенная версия		**PBD-61010743**
Комплект, подвеска для 4 кабелей роликовых опор, стандартная версия	C	**PBD-61010741**
Правосторонний поворотный узел		**PBD-20150020**
Левосторонний поворотный узел		**PBD-20150015**
Подшипниковый узел	C	**PBD-51010202**
Амортизирующие шайбы		**PBD-54000161**
Фланец подшипника 1 3/16		**PBD-20250015**

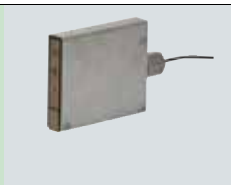

		Номер для заказа
Для алюминиевой модели MUS HD 7MH71202, крепеж входит в комплект		
50 кг (110,2 фунта)	C	**7MH7725-1BW**
100 кг (220,4 фунта)	C	**7MH7725-1BX**
150 кг (330,7 фунта)	C	**7MH7725-1BY**
200 кг (440,9 фунта)	C	**7MH7725-1CA**
300 кг (661,4 фунта)	C	**7MH7725-1CB**
500 кг (1102,3 фунта)	C	**7MH7725-1CC**
Для модели WD600 7MH7185		
25 фунтов (11,3 кг)	C	**PBD-23900224**
50 фунтов (22,7 кг)	C	**PBD-23900225**

C Попадает под действие экспортных норм AL: N, ECCN: EAR99.