Весовые дозаторы

5

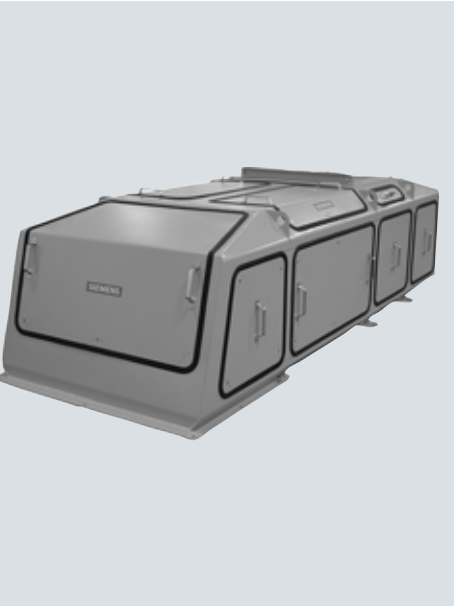

5/2 **Введение**

Весовые дозаторы SITRANS

5/5 SITRANS WW100

5/12 SITRANS WW200

5/37 SITRANS WW300

5/40 Периферийные устройства для весовых дозаторов SITRANS

Введение

Обзор

Весовые дозаторы SITRANS компании «Сименс» могут повысить точность обработки и согласованность смешивания, а также расширить возможности учета и ведения записей. В стандартную комплектацию всех весовых дозаторов входят конвейерные весы и датчик скорости. Для получения полнофункциональной системы необходим измерительный интегратор.

Режим работы

Весовой дозатор предназначен для подачи материала с заданным массовым расходом. В большинстве ситуаций материал профилируется с помощью регулируемой механической заслонки, которая задает фиксированную толщину слоя материала для конкретного размера частиц.

После этого нужный расход поддерживается и регулируется путем изменения скорости ленты. Впрочем, в некоторых случаях скорость ленты постоянна, а расход регулируется с помощью устройства предварительной подачи (если регулируется вообще).

Система включает в себя три компонента: весоизмерительные ячейки и датчики скорости, средства интеграции и контроля и конвейерный механизм. На основе сигналов нагрузки на ленту и скорости ленты измерительный интегратор определяет небольшие суммарные показатели веса за единицу времени и рассчитывает расход. Измеренный расход сравнивается с заданным, а встроенный контроллер PID соответствующим образом корректирует скорость ленты.

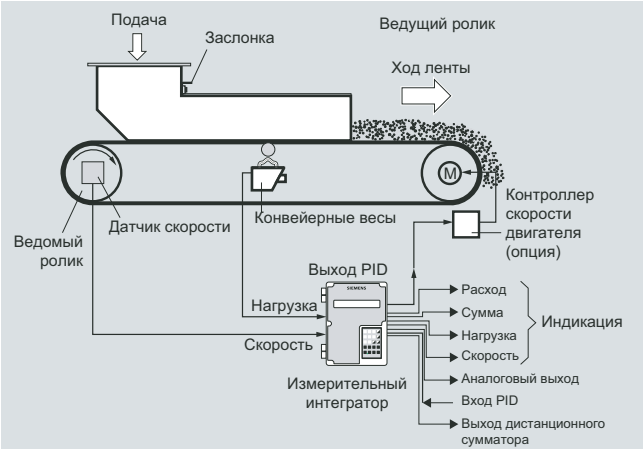

Работа весовых дозаторов

Конструкция и области применения

SITRANS WW100

Эта платформенная весовая конструкция устанавливается непосредственно на устойчивую к коррозии весоизмерительную ячейку. Конструкция с непосредственной нагрузкой устраняет необходимость в какой бы то ни было промежуточной механической подвеске и обеспечивает воздействие нагрузки непосредственно на весоизмерительную ячейку.

Такая конструкция сводит к минимуму дрейф нуля, который обычно возникает из-за промежуточных компонентов подвески, и появляется возможность использовать высокочувствительные прецизионные платформенные весоизмерительные ячейки. Размер и конструкция весоизмерительных ячеек выбираются с учетом конкретной задачи.

SITRANS WW200

Платформенная весовая конструкция из нержавеющей стали с блоками скольжения из пластмассы Delrin, которые устанавливаются непосредственно на две устойчивые к коррозии герметичные весоизмерительные ячейки. Конструкция с непосредственной нагрузкой устраняет необходимость в какой бы то ни было промежуточной механической подвеске и обеспечивает воздействие нагрузки непосредственно на датчик веса. В устройстве WW200 используется жесткая рама повышенной прочности, что гарантирует стабильность и воспроизводимость результатов, а также обеспечивает максимальное разрешение и точность при взвешивании.

SITRANS WW300

В устройстве SITRANS WW300 отдельная взвешивающая роликовая опора подвешивается на платформенных весоизмерительных ячейках. Такая конструкция позволяет полностью обойтись без подвижных деталей в процессе взвешивания, избавляя от соответствующих проблем с обслуживанием и заменой. В конструкции нет шарниров и деформируемых элементов. Две устойчивые к коррозии прецизионные весоизмерительные ячейки с тензоэлементами передают сигналы весоизмерения в измерительный интегратор. Такая конструкция сводит к минимуму дрейф нуля и обеспечивает максимальное разрешение и точность взвешивания. В весовых дозаторах WW300 применяется специальная версия конвейерных весов Milltronics MSI с одной роликовой опорой для мгновенного определения изменений нагрузки на ленту, что повышает точность и эффективность контроля.

Технические характеристики

Критерии	SITRANS WW100	SITRANS WW200	SITRANS WW300
Основные отрасли	Сыпучие химикаты, табак, продукты питания, водоочистка	Сыпучие химикаты, табак, продукты питания, переработка отходов	Цемент, переработка минералов, уголь, горная промышленность, целлюлозно-бумажная промышленность
Типичное применение	Высокая точность и небольшие объемы — добавление вспомогательных компонентов	Небольшие и средние объемы — добавление вспомогательных компонентов	Средние и большие объемы — добавление основных компонентов
Диапазон расхода (подачи)	45 кг/ч—18 т/ч (100 фунтов/ч—20 мал. т/ч)	0,45—100 т/ч (1000 фунтов/ч—1100 мал. т/ч)	4,5—800 т/ч (5—880 мал. т/ч)
Скорость ленты	0,005—0,36 м/с (1—70 футов/мин)	0,005—0,36 м/с (1—70 футов/мин)	0,005—0,36 м/с (1—70 футов/мин)
Точность[1]	± 0,25—0,5%	± 0,5% или лучше	± 0,5% или лучше
Установленный диапазон	10—100% в зависимости от скорости	10—100% в зависимости от скорости	10—100% в зависимости от скорости
Чувствительный элемент	Платформенная весовая конструкция большой длины Одна весоизмерительная ячейка	Платформенная весовая конструкция Две весоизмерительные ячейки	Весы с одной роликовой опорой Две весоизмерительные ячейки
Допуски	CE, C-TICK Варианты из нержавеющей стали отвечают требованиям USDA и FDA по обработке продуктов питания	Варианты из нержавеющей стали отвечают требованиям USDA и FDA по обработке продуктов питания	

[1] Показатели точности: на системах с весовыми дозаторами, правильность установки которых была подтверждена заводом-изготовителем, суммарный вес будет в пределах указанной точности при сравнении с известным тестовым образцом взвешиваемого материала. Расход при тестировании должен находиться в указанном диапазоне конструктивной нагрузки и оставаться постоянным в течение всего теста. Минимальный объем тестового образца материала должен быть эквивалентен образцу, полученному при тестовом определении расхода за три оборота конвейера или за время работы не менее десяти минут (большее из этих двух значений).

Технические характеристики (продолжение)

SIEMENS

Опросный лист на весовой дозатор

Сведения о заказчике

Контактное лицо: _____ Кем подготовлено: _____

Компания: _____ Дата: _____

Адрес: _____ Замечания о применении: _____

Город: _____ Страна: _____

Область: _____ Почтовый индекс: _____

Телефон: ( ) _____ Факс: ( ) _____ Эл. почта: _____

Материал

Измеряемый материал: _____ **Размер частиц:** _____ мм/дюйм/ячейки

Плотность сыпучего материала: _____ кг/м³ или фунт/куб. фут или т/м³ **Содержание влаги:** _____ %

Температура: _____ °C **Угол естественного откоса:** _____ градусов **Угол шапки:** _____ градусов

Характеристики материала: ☐ липкий ☐ порошкообразный ☐ едкий ☐ очень абразивный ☐ ожижающийся

Предварительная подача

(По возможности приложите чертеж) ☐ Чертеж прилагается

Область применения: ☐ Нагрузка, скорость, расход и общий вес ☐ Контроль дозирования ☐ Пропорциональное смешивание

Тип подачи: ☐ Лопастной питатель ☐ Транспортёрная лента ☐ Шнековый питатель ☐ Вибрационный желоб ☐ Контейнер, бункер или хранилище ☐ Другое

Размер бункера: _____ куб. футов/м³

Расход: _____ т/ч, кг/ч, фунт/ч, англ. т/ч или мал. т/ч _____ мин. _____ макс. _____ номинально

Необходимая точность: ± _____ % **Категория опасной зоны в месте установки весов:** _____

Характер условий эксплуатации: ☐ Промывка ☐ Санитарная обработка ☐ Коррозионность ☐ Нормальные условия

Цикл работы: _____ часов в сутки **Высота свободного падения материала на ленту:** _____

Весовой дозатор

Ограничения по пространству: длина: _____ ширина: _____ высота: _____ мм/дюймов **Требуемая ширина ленты:** _____ мм/дюймов

Конструкция: ☐ открытая ☐ замкнутая **Необходимое количество:** _____ **Сторона доступа при взгляде по ходу ленты:** ☐ слева ☐ справа

Размеры входа: Д × Ш: _____ мм/дюймов **Длина по центральной оси:** _____ мм/дюймов
от входа до выхода

Установка

(отметьте всё необходимое) **Имеющееся электропитание для двигателя:** _____ вольт _____ Гц

Необходимые входы:
☐ 4—20 мА
☐ PID

Необходимые выходы:
☐ 4—20 мА ☐ Реле (кол-во)
☐ PID ☐ Дистанционный сумматор

Обмен данными:
☐ AB Remote I/O ☐ PROFIBUS DP ☐ SIMATIC S7 — ПЛК
☐ DeviceNet ☐ RS-232 / RS-485 Modbus

Предпочтительная модель весового дозатора: ☐ WW100 ☐ WW200 ☐ WW300 **Предпочтительная конструкция:** ☐ Окрашенная низкоуглеродистая сталь ☐ 304 SS ☐ 316 SS

Дополнительное оборудование: ☐ Переключатели для отслеживания движения ленты ☐ Переключатели для тросов аварийной остановки ☐ Дополнительный датчик скорости ☐ Контроллер пуска, остановки и скорости
☐ Гравитационный натяжитель ленты (WW100/WW300) ☐ Срезная заслонка ☐ Щетка для очистки ленты

Варианты открытой конструкции: ☐ Пылезащитный колпак на выходе ☐ Крышки боковой оградительной планки

Варианты закрытой конструкции: ☐ Нижние крышки ☐ Пыленепроницаемые уплотнители ☐ Датчик забивания выходного желоба ☐ Крышки боковой оградительной планки ☐ Выход для отвода пыли ☐ Очистка конвейера кабельной цепью

© Siemens Milltronics Process Instruments www.siemens.com/processautomation Форма# 2-406R15

Анкета по применению весовых дозаторов

Обзор

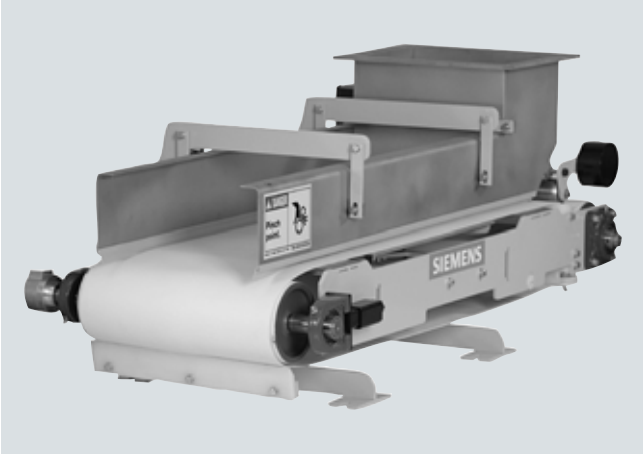

SITRANS WW100 — это весовой дозатор высокой точности, рассчитанный на работу с небольшими объемами при добавлении вспомогательных компонентов.

Преимущества

- Высокая точность
- Высокий коэффициент отсечки 100—10 % от возможной нагрузки
- Компоненты, устойчивые к коррозии
- Быстрое и легкое снятие ленты для замены или чистки
- Простая установка, удобство чистки и обслуживания
- Заранее запрограммированный привод для управления серводвигателем

Область применения

SITRANS WW100 — одно из самых точных решений для взвешивания движущихся материалов среди представленных на рынке. Этот весовой дозатор разработан специально для обеспечения высокой точности при небольших нагрузках. Его конструкция предотвращает накопление материала и гарантирует точность и надежность измерений.

Уникальные платформенные конвейерные весы большой длины устанавливаются непосредственно на устойчивую к коррозии платформенную весоизмерительную ячейку. Регулируемая механическая заслонка профилирует материал и задает фиксированную толщину слоя материала для конкретного размера частиц. Скорость ленты может регулироваться автоматически для обеспечения требуемого расхода.

В стандартную комплектацию входят конвейерные весы, датчик скорости и тестовые цепи, совместимые с микропроцессорными измерительными интеграторами Milltronics BW100, BW500 и SIWAREX FTC, для упрощения смешивания, дозирования и контроля расхода.

SITRANS WW100

Технические характеристики

SITRANS WW100	
Режим работы	
Принцип измерения	Весоизмерительная ячейка с тензоэлементом и цифровой датчик скорости
Типичное применение	Контроль и мониторинг расхода и смешивания в производстве сыпучих химикатов, табака, продуктов питания и в водоочистке
Точность измерения	
Точность[1]	± 0,25—0,5%
Установленный диапазон	10—100% в зависимости от нагрузки
Диапазон расхода (подачи)	45 кг/ч—18 т/ч (100 фунтов/ч—20 мал. т/ч)
Макс. объемный расход	45 м^3/ч (1568 футов^3/ч)
Свойства материала	
Температура при эксплуатации	От –10 до +55 °C
Конструкция	
Материал	Низкоуглеродистая или нержавеющая сталь [304 (1.4301) или 316 (1.4401)] на контактирующих поверхностях
Весоизмерительные ячейки	• Одна (1) одноточечная, в виде никелированной платформы, IP66 (стандартно) • 17-4 PH (1.4568) — конструкция из нержавеющей стали для коррозионных сред и в случае обильного контакта с водой (опция), IP68
• Нелинейность	± 0,03%
• Нестабильность	± 0,02%
Датчик скорости	Оптический энкодер, монтируется на ведомом ролике
Рама	• Прецизионно обработанная, из нержавеющей [304 (1.4301) или 316 (1.4401)] или низкоуглеродистой стали • Консольная конструкция для упрощения замены ленты
Ролики	115 мм (4,5 дюйма) диаметром, с выступами и ребрами
Скорость ленты	0,005—0,36 м/с (1—70 футов/мин)
Опора ленты	Рама скольжения для ленты
Конструкция ленты	• Бесконечная лента с пальцевым стыком, полиэфирным каркасом и полиуретановым внешним покрытием для максимальной стабильности при взвешивании • Различные типы ленты для конкретных задач (опция)
Натяжение ленты	Натяжной ролик с противовесом из нержавеющей стали [304 (1.4301) или 316 (1.4401)] для стабильного натяжения, необходим для взвешивания с высокой точностью
Очистка ленты	• Лезвие типа UHMW с противовесом у ведущего ролика для очистки подающей стороны ленты • Возвратный скребок • Чистящая щетка (опция)
Привод	• 0,24 кВт (0,32 л. с.), редукторный сервопривод с понижающим редуктором на фланце 45,6 Нм (404 фунта), сервис-фактор 2,1 (стандартно) • 0,09 кВт (0,125 л. с.), привод переменного тока с понижающим редуктором на фланце, 81 Нм (717 фунтов), сервис-фактор 3,12 (дополнительно)
Привод с переменной частотой: контроллер серводвигателя SINAMICS S110 (включается в комплект поставки дозатора WW100 на основании позиций заказа)	• 1 фаза, 200—240 В или 3 фазы, 380—480 В • MMC-карта с заводской программой для ускорения установки и ввода в эксплуатацию • Базовая панель оператора (BOP) для локального управления • Внешний источник питания 24 В постоянного тока • Коммуникационный порт RS 232 • 4 DI, D0 • PROFIBUS DP • Программное обеспечение для начальной эксплуатации и схемы подключения в комплекте с документацией
Вес в упаковке	91 кг (200 фунтов) — 181 кг (400 фунтов) макс.
Допуски	CE, C-TICK Варианты из нержавеющей стали отвечают требованиям USDA и FDA по обработке продуктов питания

[1] Показатели точности: на системах с весовыми дозаторами, правильность установки которых была подтверждена заводом-изготовителем, суммарный вес будет в пределах указанной точности при сравнении с известным тестовым образцом взвешиваемого материала. Расход при тестировании должен находиться в указанном диапазоне конструктивной нагрузки и оставаться постоянным в течение всего теста. Минимальный объем тестового образца материала должен быть эквивалентен образцу, полученному при тестовом определении расхода за три оборота конвейера или за время работы не менее десяти минут (большее из этих двух значений).

Информация для выбора и заказа

	Номер для заказа						
SITRANS WW100 L Весовой дозатор высокой точности для сыпучих материалов, рассчитанный на небольшую нагрузку. Это компактное устройство позволяет улучшить обработку, повысить эффективность и добиться существенной экономии.	**7MH7180-**			-			
Добавляйте код заказа Y71—Y73 для всех моделей, чтобы указать характеристики конструкции							
Конструкция рамы и корпуса							
Окрашенная низкоуглеродистая сталь, открытый тип	0 A						
Нержавеющая сталь 304, открытый тип	0 B						
Нержавеющая сталь 316, открытый тип	0 D						
Окрашенная низкоуглеродистая сталь, закрытый тип, с корпусом из окрашенной низкоуглеродистой стали	1 A						
Нержавеющая сталь 304, закрытый тип, с корпусом из окрашенной низкоуглеродистой стали	1 B						
Нержавеющая сталь 304, закрытый тип, с корпусом из нержавеющей стали 304	1 D						
Нержавеющая сталь 316, закрытый тип, с корпусом из окрашенной низкоуглеродистой стали	1 G						
Нержавеющая сталь 316, закрытый тип, с корпусом из нержавеющей стали 304	1 J						
Нержавеющая сталь 316, закрытый тип, с корпусом из нержавеющей стали 316	1 M						
Конструкция отсека для материала							
Добавьте код заказа Y74 и укажите обычным текстом: «Радиус дуги в дюймах — XX,XXX дюймов» для вариантов A-H							
Вход с заслонкой и боковые оградительные планки из нержавеющей стали 304		A					
Вход с заслонкой и боковые оградительные планки из нержавеющей стали 304 с крышкой		B					
Вход с заслонкой и боковые оградительные планки из нержавеющей стали 304, полировка №4		C					
Вход с заслонкой и боковые оградительные планки из нержавеющей стали 304, полировка №4, с крышкой		D					
Вход с заслонкой и боковые оградительные планки из нержавеющей стали 316		E					
Вход с заслонкой и боковые оградительные планки из нержавеющей стали 316 с крышкой		F					
Вход с заслонкой и боковые оградительные планки из нержавеющей стали 316, полировка №4		G					
Вход с заслонкой и боковые оградительные планки из нержавеющей стали 316, полировка №4, с крышкой		H					
Подковообразный вход из нержавеющей стали 304[1]		J					
Подковообразный вход из нержавеющей стали 304, полировка №4[1]		K					
Подковообразный вход из нержавеющей стали 316[1]		L					
Подковообразный вход из нержавеющей стали 316, полировка №4[1]		M					
Весоизмерительная ячейка							
10 кг (22 фунта), никелированная сталь			0				
15 кг (33 фунта), никелированная сталь			1				
20 кг (44 фунта), никелированная сталь			2				
30 кг (66 фунтов), никелированная сталь			3				
6 кг (13,2 фунта), нержавеющая сталь, с герметичным уплотнением			4				
12 кг (26,5 фунта), нержавеющая сталь, с герметичным уплотнением			5				
30 кг (66,1 фунта), нержавеющая сталь, с герметичным уплотнением			6				

	Номер для заказа						
SITRANS WW100 L Весовой дозатор высокой точности для сыпучих материалов, рассчитанный на небольшую нагрузку. Это компактное устройство позволяет улучшить обработку, повысить эффективность и добиться существенной экономии.	**7MH7180-**			-			
Датчик скорости							
500 имп./об, монтаж на оси, оптический энкодер				0			
1000 имп./об, монтаж на оси, оптический энкодер				1			
2500 имп./об, монтаж на оси, оптический энкодер				2			
500 имп./об, монтаж на оси, оптический энкодер, нержавеющая сталь				3			
1000 имп./об, монтаж на оси, оптический энкодер, нержавеющая сталь				4			
2500 имп./об, монтаж на оси, оптический энкодер, нержавеющая сталь				5			
Конфигурация привода Серводвигатель и привод Sinamics							
200—240 В, 1 ф.[2]					0 A		
380—480 В, 3 ф.[2]					0 B		
200—240 В, 1 ф., с кабелями 5 м (16,4 фута) для питания и передачи сигналов					1 A		
380—480 В, 3 ф., с кабелями 5 м (16,4 фута) для питания и передачи сигналов					1 B		
200—240 В, 1 ф., с кабелями 10 м (33 фута) для питания и передачи сигналов					2 A		
380—480 В, 3 ф., с кабелями 10 м (33 фута) для питания и передачи сигналов					2 B		
200—240 В, 1 ф., с кабелями 25 м (82 фута) для питания и передачи сигналов					3 A		
380—480 В, 3 ф., с кабелями 25 м (82 фута) для питания и передачи сигналов					3 B		
200—240 В, 1 ф., с кабелями 50 м (164 фута) для питания и передачи сигналов					4 A		
380—480 В, 3 ф., с кабелями 50 м (164 фута) для питания и передачи сигналов					4 B		
200—240 В, 1 ф., с кабелями 100 м (328 футов) для питания и передачи сигналов					5 A		
380—480 В, 3 ф., с кабелями 100 м (328 футов) для питания и передачи сигналов					5 B		
Добавьте код заказа Y75 и укажите коэффициент передачи редуктора обычным текстом: «X:1» для вариантов 6A—7B; см. таблицу выбора передаточного числа редуктора на с. 5/9							
Стандартный двигатель переменного тока без привода (привод необходим для нужной скорости ленты)							
220—240/380—480 В, 3 ф., 50/60 Гц[3]					6 A		
575 В, 3 ф., 60 Гц[3]					6 B		
Двигатель переменного тока, рассчитанный на применение в пищевой промышленности, без привода (привод необходим для нужной скорости ленты)							
220—240/380—480 В, 3 ф., 50/60 Гц, мотор-редуктор с эпоксидным покрытием[3]					7 A		
575 В, 3 ф., 60 Гц, мотор-редуктор с эпоксидным покрытием[3]					7 B		
Метод калибровки							
Нет						A	
1 ветвь калибровочной цепи, 2,41 кг/м (1,62 фунта/фут)						B	
2 ветви калибровочной цепи, 4,82 кг/м (3,24 фунта/фут)						C	
3 ветви калибровочной цепи, 7,23 кг/м (4,86 фунта/фут)						D	
Конструктивная сторона доступа (от входа к выходу)							
Слева							0
Справа							1

5

SITRANS WW100

Информация для выбора и заказа (продолжение)

Другие варианты конструкции	Код для заказа
Добавьте «**-Z**» к номеру заказа и укажите код(ы) заказа.	
Радиус дуги входа с заслонкой: укажите радиус дуги входа с заслонкой в дюймах (xxx,xx дюйма)[4]	**Y74**
Укажите единицы, используемые при проектировании (т/ч, метр. т/ч, фунтов/ч, кг/ч)	**Y71**
Укажите проектную скорость (футов/мин, м/с)	**Y72**
Укажите проектную нагрузку/расход	**Y73**
Передаточное число мотор-редуктора переменного тока: укажите передаточное число обычным текстом (X:1) (см. таблицу выбора передаточного числа редуктора на с. 5/9)	**Y75**
Пластмассовая шторка заслонки для защиты от пыли на входе для контактирующих с водой материалов и работы в пыльной атмосфере[4]	**G11**
Емкостной переключатель Pointek CLS100 для определения забивания выходного желоба	**G12**
Контроллер Siemens для пуска, остановки, выбора автоматического и ручного режима и регулировки скорости, ручной пульт управления	**G13**
Приспособление для очистки ленты, нержавеющая сталь, нейлоновая щетка, монтируется под скребком для ленты, служит для очистки загрязненной стороны ленты	**G14**
Лента низкой грузоподъемности для небольших нагрузок, для задач с небольшим расходом (рекомендуется для скоростей менее 1 т/ч). Термопластик, 1 слой, антистатическая, допуски FDA и USDA	**G15**
Сертификат приемочных испытаний: сертификат тестирования изготовителем M по DIN 55350, часть 18, и ISO 9000	**C11**
Шильдик из нержавеющей стали (69 x 50 мм — 2,71 x 1,97 дюйма). Номер точки измерения / обозначение (макс.16 символов), укажите в виде обычного текста	**Y15**
Пылезащитный колпак на выходе, окрашенная низкоуглеродистая сталь, с выходом для отвода пыли[1]	**H50**
Пылезащитный колпак на выходе, нержавеющая сталь 304, с выходом для отвода пыли[1]	**H51**
Пылезащитный колпак на выходе, нержавеющая сталь 316, с выходом для отвода пыли[1]	**H52**

Инструкции по эксплуатации		Номер для заказа
Английский язык	C	**7ML1998-5MN01**
Французский язык	C	**7ML1998-5MN11**
Немецкий язык	C	**7ML1998-5MN31**
Примечание. Данные инструкции следует указать в заказе отдельным пунктом.		
В комплект поставки данного устройства входит компакт-диск с руководствами по приборам Milltronics компании «Сименс» с полной библиотекой инструкций.		

Запасные части		
Весоизмерительная ячейка 6 кг (13,2 фунта) из нержавеющей стали	C	**7MH7725-1EG**
Весоизмерительная ячейка 12 кг (26,4 фунта) из нержавеющей стали	C	**7MH7725-1EH**
Весоизмерительная ячейка 30 кг (66,2 фунта) из нержавеющей стали	C	**7MH7725-1EJ**
Весоизмерительная ячейка 10 кг (22 фунта) из никелированной стали		**7MH7725-1EK**
Весоизмерительная ячейка 15 кг (33,1 фунта) из никелированной стали		**7MH7725-1EL**
Весоизмерительная ячейка 20 кг (44 фунта) из никелированной стали		**7MH7725-1EM**
Весоизмерительная ячейка 30 кг (66,2 фунта) из никелированной стали		**7MH7725-1EN**
Оптический энкодер 500 имп./об[5]		**6FX2001-2PA50**
Оптический энкодер 1000 имп./об[5]		**6FX2001-2PB00**
Оптический энкодер 2500 имп./об[5]		**6FX2001-2PC50**
Оптический энкодер 500 имп./об		**6FX2001-4QA50**
Оптический энкодер 1000 имп./об		**6FX2001-4QB00**
Оптический энкодер 2500 имп./об		**6FX2001-4QC50**

		Номер для заказа
Разъем оптического энкодера		**6FX2003-0SU12**
Разъем оптического энкодера с кабелем 20 футов (6 м)[6]		**7MH7723-1KM**
Разъем оптического энкодера с кабелем 20 футов (6 м)[7]		**7MH7723-1KD**
Оптический энкодер 500 имп./об из нержавеющей стали (разъем в комплекте)		**7MH7723-1HG**
Оптический энкодер 1000 имп./об из нержавеющей стали (разъем в комплекте)	C	**7MH7723-1HH**
Оптический энкодер 2500 имп./об из нержавеющей стали (разъем в комплекте)	C	**7MH7723-1HJ**
1 ветвь калибровочной цепи, 2,41 кг/м (1,62 фунта/фут) с креплением и проставками (устойчивые к коррозии)		**7MH7723-1HP**
2 ветви калибровочной цепи 4,82 кг/м (3,24 фунта/фут) с креплением и проставками (устойчивые к коррозии)		**7MH7723-1HQ**
3 ветви калибровочной цепи 7,23 кг/м (4,86 фунта/фут) с креплением и проставками (устойчивые к коррозии)		**7MH7723-1HR**
Блок управления S110	M	**6SL3040-0JA00-0AA0**
Базовая панель оператора S110 (BOP)	D	**6SL3055-0AA00-4BA0**
Входной дроссель S110 380—480 В~	C	**6SE6400-3CC00-2AD3**
Модуль питания S110 200—240 В~, 1 ф.	A	**6SL321-01SB12-3UA0**
Модуль питания S110 380—480 В~, 3 ф.	A	**6SL321-01SE11-3UA0**
Карта памяти S110 200—240 В~, 1 ф.	L	**7MH7723-1JH**
Карта памяти S110 380—480 В~, 3 ф.	L	**7MH7723-1JJ**
Кабель питания S110 к сервомотор-редуктору, 5 м (16,4 футов)		**6FX5002-5CG01-1AF0**
Коммуникационный кабель S110 к сервомотор-редуктору, 5 м (16,4 фута)		**6FX500-22DC10-1AF0**
Кабель питания S110 к сервомотор-редуктору, 10 м (32,8 фута)		**6FX50-025CG01-1BA0**
Коммуникационный кабель S110 к сервомотор-редуктору, 10 м (32,8 фута)		**6FX500-22DC10-1BA0**
Кабель питания S110 к сервомотор-редуктору, 25 м (82 фута)		**6FX500-25CG01-1CF0**
Коммуникационный кабель S110 к сервомотор-редуктору, 25 м (82 фута)		**6FX500-22DC10-1CF0**
Кабель питания S110 к сервомотор-редуктору, 50 м (164 фута)		**6FX500-25CG01-1FA0**
Коммуникационный кабель S110 к сервомотор-редуктору, 50 м (164 фута)		**6FX500-22DC10-1FA0**
Кабель питания S110 к сервомотор-редуктору, 100 м (328 футов)		**6FX5002-5CG01-2AA0**
Коммуникационный кабель S110 к сервомотор-редуктору, 100 м (328 футов)		**6FX5002-2DC10-2AA0**
Сервомотор-редуктор	C	**1FK7032-5AK71-1UU7-Z E07 + G57 + H11 + Q90**
Лента	C	**7MH7723-1JG**
Клеммный блок, низкоуглеродистая сталь	C	**7MH7723-1HS**
Клеммный блок, нержавеющая сталь	C	**7MH7723-1HT**
Комплект для замены подшипников, низкоуглеродистая сталь (включает 1 задний подшипник и 2 передних подшипника)	C	**7MH7723-1HU**
Комплект для замены подшипников, нержавеющая сталь (включает 1 задний подшипник и 2 передних подшипника)		**7MH7723-1HV**
Комплект для замены деталей, контактирующих с лентой (включает 1 лезвие очистителя ленты, 2 лезвия скребков для ленты, 2 направляющих ролика для ленты, 1 натяжительный ролик для ленты, уплотнительные полоски для боковой оградительной планки ленты)	C	**7MH7723-1HW**
Комплект для замены роликов, низкоуглеродистая сталь (включает 1 ведущий ролик, 1 ведомый ролик)		**7MH7723-1HX**
Комплект для замены роликов, нержавеющая сталь 304 (включает 1ведущий ролик, 1 ведомый ролик)		**7MH7723-1HY**

Информация для выбора и заказа (продолжение)

		Номер для заказа
Принадлежности		
Контроллер: пуск, стоп, ручной режим, выключение, автоматический режим, регулировка скорости	C	**7MH7723-1JA**
Кнопка аварийной остановки, корпусного типа		**3SB3801-0DF3**
24-вольтовый источник питания, 4 А		**6EP1332-1SH52**
Силовой трансформатор 600 на 480 В~, 3 ф.		**7MH7726-1AV**
Пылезащитный колпак на выходе, низкоуглеродистая сталь, только для устройств открытого типа		**7MH7723-1JB**
Пылезащитный колпак на выходе, нержавеющая сталь 304, только для устройств открытого типа		**7MH7723-1JC**
Пылезащитный колпак на выходе, нержавеющая сталь 316, только для устройств открытого типа		**7MH7723-1JD**
Комплект для установки переключателя CLS100 для определения забивания выходного желоба (в комплект входят переключатель CLS100 и колпак для материала)	D	**7MH7723-1JE**
Siemens, MM420, 0,5 л. с./0,37 кВт, 380—480 В, 3 ф., 50/60 Гц	J	**6SE6420-2UD13-7AA1**
Siemens, MM440, 0,5 л. с./0,37 кВт, 380—480 В, 3 ф., 50/60 Гц	J	**6SE6440-2UD13-7AA1**
Siemens, MM440, 1 л. с./0,75 кВт, 500—600 В, 3 ф., 60 Гц	J	**6SE6440-2UE17-5CA1**

		Номер для заказа
Siemens, MM420/440, клавиатура для базовой панели оператора	F	**6SE6400-0BP000AA0**
Siemens, G120, 0,5 л. с./0,37 кВт, 380—480 В, 3 ф.		**6SL3224-0137UA0**
Siemens, блок управления G120, STD RS 485		**6SL3244-0BA10-0BA0**
VFC, Siemens, G120, клавиатура для базовой панели оператора	J	**6SL3255-0AA00-4BA1**

1 Предлагается только с вариантами конструкции рамы 0A—0D.
2 Необходимы кабели для питания и передачи сигналов.
3 Предлагается с вариантами открытой конструкции 0A—0D.
4 Предлагается только с вариантами отсека для материала A—H.
5 Для использования с питанием 5 В постоянного тока от платы интерфейса RS422.
6 Для использования с оптическими энкодерами с определенным количеством импульсов на оборот: 6FX20012PA50, 6FX20012PB00, 6FX20012PC50.
7 Для использования с оптическими энкодерами с определенным количеством импульсов на оборот: 6FX20014QA50, 6FX20014QB00, 6FX20014QC50.

A Попадает под действие экспортных норм AL: 9I999, ECCN: EAR99H.
C Попадает под действие экспортных норм AL: N, ECCN: EAR99.
D Попадает под действие экспортных норм AL: N, ECCN: EAR99H.
F Попадает под действие экспортных норм AL: 9I999, ECCN: N.
J Попадает под действие экспортных норм AL: 9I999, ECCN: EAR99.
L Попадает под действие экспортных норм AL: N, ECCN: 3A991X.
M Попадает под действие экспортных норм AL: 9I999, ECCN: EAR99APP.

Таблица выбора передаточного числа редуктора

Передаточное число (X:1)	Скорость	60 Гц футов/мин	60 Гц м/с	50 Гц футов/мин	50 Гц м/с
372:1	макс.	5,54	0,028	4,59	0,023
	мин.	0,55	0,003	0,45	0,002
303.36:1	макс.	6,80	0,035	5,63	0,029
	мин.	0,68	0,003	0,56	0,003
248:1	макс.	8,31	0,042	6,89	0,035
	мин.	0,83	0,004	0,69	0,003
202.24:1	макс.	10,19	0,052	8,45	0,043
	мин.	1,02	0,005	0,84	0,004
155:1	макс.	13,30	0,068	11,02	0,056
	мин.	1,33	0,007	1,10	0,006
126.4:1	макс.	16,31	0,083	13,51	0,069
	мин.	1,63	0,008	1,35	0,007
93:1	макс.	22,17	0,113	18,37	0,093
	мин.	2,22	0,011	1,84	0,009
75.84:1	макс.	27,18	0,138	22,52	0,114
	мин.	2,72	0,014	2,25	0,011
62:1	макс.	33,25	0,169	27,55	0,140
	мин.	3,33	0,017	2,76	0,014
50.56:1	макс.	40,78	0,207	33,79	0,172
	мин.	4,08	0,021	3,38	0,017
46.5:1	макс.	44,34	0,225	36,74	0,187
	мин.	4,43	0,023	3,67	0,019
37.92:1	макс.	55,44	0,276	45,05	0,229
	мин.	4,37	0,028	4,50	0,023
31:1	макс.	66,51	0,338	55,10	0,280
	мин.	6,65	0,034	5,51	0,028
25.28:1	макс.	81,55	0,414	67,57	0,343
	мин.	8,16	0,041	6,76	0,034

SITRANS WW100

Габаритные чертежи

Открытая конструкция

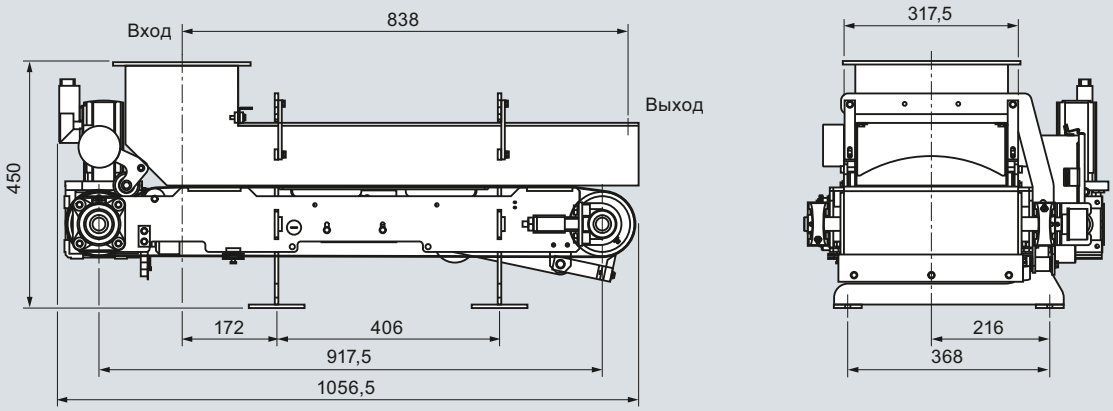

Открытый подковообразный вход

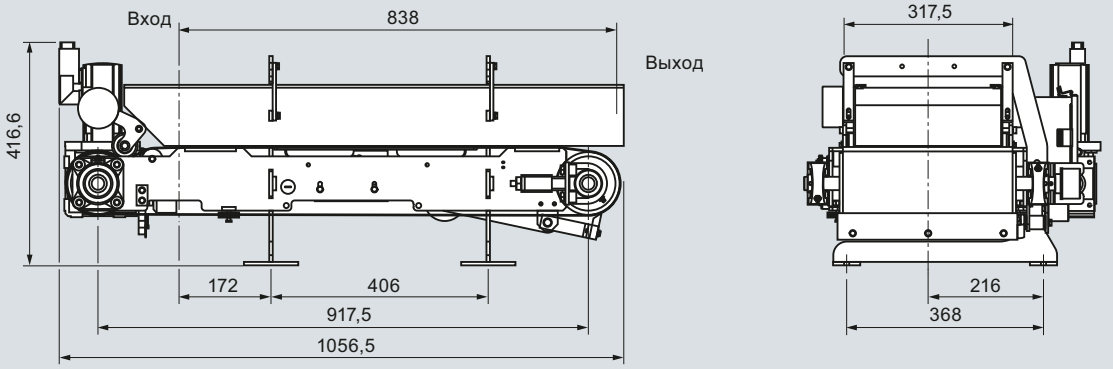

SITRANS WW100 — размеры в мм

Габаритные чертежи (продолжение)

Открытый пылезащитный колпак

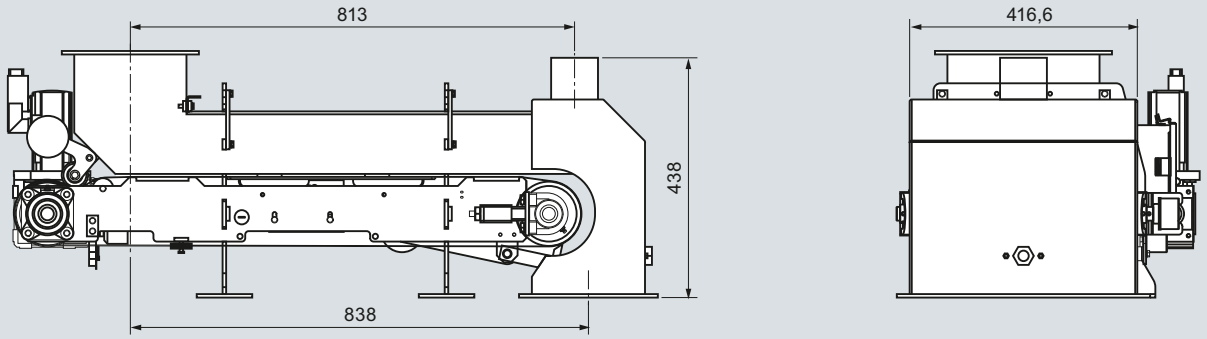

Закрытая конструкция

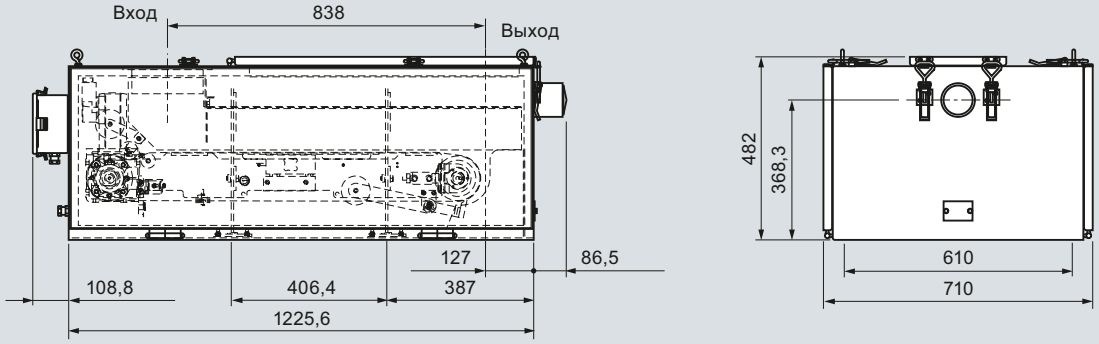

SITRANS WW100 — размеры в мм

Весовые дозаторы SITRANS

SITRANS WW200

Обзор

SITRANS WW200 — это весовой дозатор, рассчитанный на работу с небольшими и средними объемами при добавлении вспомогательных компонентов.

Преимущества

- Высокая точность
- Идеально подходит для небольших и средних нагрузок
- Быстрая установка, удобство чистки и обслуживания
- Прочная универсальная конструкция позволяет создавать конфигурации для самых разных задач
- Быстрая установка на стандартные системы

Область применения

Весовые дозаторы SITRANS WW200 были испытаны и успешно применяются в сотнях различных задач.

Конфигурацию дозатора можно точно приспособить к конкретной цели. Предлагаются устройства из нержавеющей и низкоуглеродистой стали с открытой и закрытой конструкцией. В соответствии с требованиями можно выбирать различные варианты длины, типы ленты, конфигурации входа, приводы и другие характеристики.

Модель MS (Mild Steel — низкоуглеродистая сталь) идеально подойдет для работы с химикатами, порошками и любыми гранулированными материалами в задачах, не требующих промывки. Модель SD (санитарная обработка) предназначена для пищевой промышленности, где промывка под высоким давлением является обязательной. Она отвечает всем требованиям USDA и FDA.

Консольная механическая конструкция обеспечивает быстрое снятие ленты и удобство обслуживания. Она рассчитана на то, чтобы избежать скопления материала, и отличается высокой точностью и надежностью. Уникальная система взвешивания уменьшает собственную нагрузку и подает активную нагрузку непосредственно на две платформенные весоизмерительные ячейки. Весоизмерительные ячейки монтируются снаружи, что упрощает доступ и обслуживание.

В стандартную комплектацию входят конвейерные весы, датчик скорости и тестовые грузы, совместимые с микропроцессорными измерительными интеграторами Milltronics BW100, BW500 и SIWAREX FTC, для упрощения смешивания, дозирования и контроля расхода.

Технические характеристики

SITRANS WW200	
Режим работы	
Принцип измерения	Весоизмерительные ячейки с тензоэлементами и цифровой датчик скорости
Типичное применение	Контроль и мониторинг расхода и смешивания минеральных и порошковых добавок в процессе обработки
Точность измерения	
Точность[1]	± 0,5% или лучше
Установленный диапазон	10—100% в зависимости от нагрузки
Диапазон расхода (подачи)	0,45—100 т/ч (1000 фунтов/ч—110 мал. т/ч)
Макс. объемный расход	220 м^3/ч (7700 футов^3/ч)
Свойства материала	
Температура при эксплуатации	От –10 до +55 °C
Конструкция	
Материал	Низкоуглеродистая или нержавеющая сталь [304 (1.4301) или 316 (1.4401)]
Весоизмерительные ячейки	• Две (2) одноточечные, в виде никелированной платформы, IP66 (стандартно) • Конструкция из нержавеющей стали 17-4 PH (1.4568) для коррозионных сред и условий контакта с водой (опция), IP68
• Нелинейность	± 0,03%
• Нестабильность	± 0,02%
Датчик скорости	• Оптический энкодер (монтируется на ведомом ролике) • Генератор магнитных импульсов с монтажом на C-фланце, размещается между фланцем двигателя и входным фланцем редуктора (дополнительно)
Рама	• Прецизионно обработанная, из нержавеющей [304 (1.4301) или 316 (1.4401)] или низкоуглеродистой стали • Консольная конструкция для упрощения замены ленты
Ролики	152 мм (6 дюймов) диаметром, с неопреновым ребристым покрытием 6 мм (1/4 дюйма)
Скорость ленты	0,005—0,36 м/с (1—70 футов/мин)
Опора ленты	Край плоской штанги предотвращает скопление материала
Конструкция ленты	• Бесконечная лента с пальцевым стыком, полиэфирным каркасом и полиуретановым внешним покрытием для максимальной стабильности при взвешивании • Различные ленты для конкретных задач (опция)
Натяжение ленты	Винтовой телескопический модуль с ходом 150 мм (6 дюймов) — низкоуглеродистая сталь или нержавеющая сталь 304 (1.4301)
Очистка ленты	• Лезвие типа UHMW с пружинным натяжителем у ведущего ролика • Возвратный скребок • Чистящая щетка (опция)
Редукторный двигатель	• TEFC/TENV, 208/230/380/460/575 В~, 3 фазы, с прифланцованным редуктором
Вес в упаковке	280 кг (600 фунтов) минимум
Допуски	Варианты из нержавеющей стали отвечают требованиям USDA и FDA по обработке продуктов питания

[1] Показатели точности: на системах с весовыми дозаторами, правильность установки которых была подтверждена заводом-изготовителем, суммарный вес будет в пределах указанной точности при сравнении с известным тестовым образцом взвешиваемого материала. Расход при тестировании должен находиться в указанном диапазоне конструктивной нагрузки и оставаться постоянным в течение всего теста. Минимальный объем тестового образца материала должен быть эквивалентен образцу, полученному при тестовом определении расхода за три оборота конвейера или за время работы не менее десяти минут (большее из этих двух значений).

Информация для выбора и заказа

		Номер для заказа
SITRANS WW200 Весовой дозатор высокой точности для сыпучих материалов, рассчитанный на небольшую и среднюю нагрузку. Позволяет улучшить обработку, повысить эффективность и добиться существенной экономии.	C	**7MH7300-**
Добавляйте код заказа Y71—Y73 для всех моделей, чтобы указать характеристики конструкции		
Окрашенная низкоуглеродистая сталь, открытый тип		
12 дюймов — ширина ленты, 52 дюйма (1321 мм) от входа до выхода конструкции (2 опоры)		0 A
12 дюймов — ширина ленты, 60 дюймов (1524 мм) от входа до выхода конструкции (2 опоры)		0 B
12 дюймов — ширина ленты, 68 дюймов (1727 мм) от входа до выхода конструкции (2 опоры)		0 C
12 дюймов — ширина ленты, 76 дюймов (1930 мм) от входа до выхода конструкции (2 опоры)		0 D
12 дюймов — ширина ленты, 84 дюйма (2134 мм) от входа до выхода конструкции (2 опоры)		0 E
12 дюймов — ширина ленты, 92 дюйма (2337 мм) от входа до выхода конструкции (3 опоры)		0 F
12 дюймов — ширина ленты, 100 дюймов (2540 мм) от входа до выхода конструкции (3 опоры)		0 G
12 дюймов — ширина ленты, 108 дюймов (2743 мм) от входа до выхода конструкции (3 опоры)		0 H
12 дюймов — ширина ленты, 116 дюймов (2946 мм) от входа до выхода конструкции (3 опоры)		0 J
18 дюймов — ширина ленты, 52 дюйма (1321 мм) от входа до выхода конструкции (2 опоры)		1 A
18 дюймов — ширина ленты, 60 дюймов (1524 мм) от входа до выхода конструкции (2 опоры)		1 B
18 дюймов — ширина ленты, 68 дюймов (1727 мм) от входа до выхода конструкции (2 опоры)		1 C
18 дюймов — ширина ленты, 76 дюймов (1930 мм) от входа до выхода конструкции (2 опоры)		1 D
18 дюймов — ширина ленты, 84 дюйма (2134 мм) от входа до выхода конструкции (2 опоры)		1 E
18 дюймов — ширина ленты, 92 дюйма (2337 мм) от входа до выхода конструкции (3 опоры)		1 F
18 дюймов — ширина ленты, 100 дюймов (2540 мм) от входа до выхода конструкции (3 опоры)		1 G
18 дюймов — ширина ленты, 108 дюймов (2743 мм) от входа до выхода конструкции (3 опоры)		1 H
18 дюймов — ширина ленты, 116 дюймов (2946 мм) от входа до выхода конструкции (3 опоры)		1 J
24 дюйма — ширина ленты, 52 дюйма (1321 мм) от входа до выхода конструкции (2 опоры)		2 A
24 дюйма — ширина ленты, 60 дюймов (1524 мм) от входа до выхода конструкции (2 опоры)		2 B
24 дюйма — ширина ленты, 68 дюймов (1727 мм) от входа до выхода конструкции (2 опоры)		2 C
24 дюйма — ширина ленты, 76 дюймов (1930 мм) от входа до выхода конструкции (2 опоры)		2 D
24 дюйма — ширина ленты, 84 дюйма (2134 мм) от входа до выхода конструкции (2 опоры)		2 E
24 дюйма — ширина ленты, 92 дюйма (2337 мм) от входа до выхода конструкции (3 опоры)		2 F
24 дюйма — ширина ленты, 100 дюймов (2540 мм) от входа до выхода конструкции (3 опоры)		2 G
24 дюйма — ширина ленты, 108 дюймов (2743 мм) от входа до выхода конструкции (3 опоры)		2 H
24 дюйма — ширина ленты, 116 дюймов (2946 мм) от входа до выхода конструкции (3 опоры)		2 J
30 дюймов — ширина ленты, 52 дюйма (1321 мм) от входа до выхода конструкции (2 опоры)		3 A
30 дюймов — ширина ленты, 60 дюймов (1524 мм) от входа до выхода конструкции (2 опоры)		3 B
30 дюймов — ширина ленты, 68 дюймов (1727 мм) от входа до выхода конструкции (2 опоры)		3 C
30 дюймов — ширина ленты, 76 дюймов (1930 мм) от входа до выхода конструкции (2 опоры)		3 D

		Номер для заказа
SITRANS WW200 Весовой дозатор высокой точности для сыпучих материалов, рассчитанный на небольшую и среднюю нагрузку. Позволяет улучшить обработку, повысить эффективность и добиться существенной экономии.	C	**7MH7300-**
30 дюймов — ширина ленты, 84 дюйма (2134 мм) от входа до выхода конструкции (2 опоры)		3 E
30 дюймов — ширина ленты, 92 дюйма (2337 мм) от входа до выхода конструкции (3 опоры)		3 F
30 дюймов — ширина ленты, 100 дюймов (2540 мм) от входа до выхода конструкции (3 опоры)		3 G
30 дюймов — ширина ленты, 108 дюймов (2743 мм) от входа до выхода конструкции (3 опоры)		3 H
30 дюймов — ширина ленты, 116 дюймов (2946 мм) от входа до выхода конструкции (3 опоры)		3 J
36 дюймов — ширина ленты, 52 дюйма (1321 мм) от входа до выхода конструкции (2 опоры)		4 A
36 дюймов — ширина ленты, 60 дюймов (1524 мм) от входа до выхода конструкции (2 опоры)		4 B
36 дюймов — ширина ленты, 68 дюймов (1727 мм) от входа до выхода конструкции (2 опоры)		4 C
36 дюймов — ширина ленты, 76 дюймов (1930 мм) от входа до выхода конструкции (2 опоры)		4 D
36 дюймов — ширина ленты, 84 дюйма (2134 мм) от входа до выхода конструкции (2 опоры)		4 E
36 дюймов — ширина ленты, 92 дюйма (2337 мм) от входа до выхода конструкции (3 опоры)		4 F
36 дюймов — ширина ленты, 100 дюймов (2540 мм) от входа до выхода конструкции (3 опоры)		4 G
36 дюймов — ширина ленты, 108 дюймов (2743 мм) от входа до выхода конструкции (3 опоры)		4 H
36 дюймов — ширина ленты, 116 дюймов (2946 мм) от входа до выхода конструкции (3 опоры)		4 J
42 дюйма — ширина ленты, 52 дюйма (1321 мм) от входа до выхода конструкции (2 опоры)		5 A
42 дюйма — ширина ленты, 60 дюймов (1524 мм) от входа до выхода конструкции (2 опоры)		5 B
42 дюйма — ширина ленты, 68 дюймов (1727 мм) от входа до выхода конструкции (2 опоры)		5 C
42 дюйма — ширина ленты, 76 дюймов (1930 мм) от входа до выхода конструкции (2 опоры)		5 D
42 дюйма — ширина ленты, 84 дюйма (2134 мм) от входа до выхода конструкции (2 опоры)		5 E
42 дюйма — ширина ленты, 92 дюйма (2337мм) от входа до выхода конструкции (3 опоры)		5 F
42 дюйма — ширина ленты, 100 дюймов (2540 мм) от входа до выхода конструкции (3 опоры)		5 G
42 дюйма — ширина ленты, 108 дюймов (2743 мм) от входа до выхода конструкции (3 опоры)		5 H
42 дюйма — ширина ленты, 116 дюймов (2946 мм) от входа до выхода конструкции (3 опоры)		5 J
48 дюймов — ширина ленты, 52 дюйма (1321 мм) от входа до выхода конструкции (2 опоры)		6 A
48 дюймов — ширина ленты, 60 дюймов (1524 мм) от входа до выхода конструкции (2 опоры)		6 B
48 дюймов — ширина ленты, 68 дюймов (1727 мм) от входа до выхода конструкции (2 опоры)		6 C
48 дюймов — ширина ленты, 76 дюймов (1930 мм) от входа до выхода конструкции (2 опоры)		6 D
48 дюймов — ширина ленты, 84 дюйма (2134 мм) от входа до выхода конструкции (2 опоры)		6 E
48 дюймов — ширина ленты, 92 дюйма (2337 мм) от входа до выхода конструкции (3 опоры)		6 F
48 дюймов — ширина ленты, 100 дюймов (2540 мм) от входа до выхода конструкции (3 опоры)		6 G
48 дюймов — ширина ленты, 108 дюймов (2743 мм) от входа до выхода конструкции (3 опоры)		6 H
48 дюймов — ширина ленты, 116 дюймов (2946 мм) от входа до выхода конструкции (3 опоры)		6 J

Информация для выбора и заказа (продолжение)

SITRANS WW200 C Весовой дозатор высокой точности для сыпучих материалов, рассчитанный на небольшую и среднюю нагрузку. Позволяет улучшить обработку, повысить эффективность и добиться существенной экономии.	Номер для заказа 7MH7300-
Конструкция отсека для материала	
Нет	A
Добавьте код заказа Y74 и укажите обычным текстом: «Радиус дуги в дюймах — XX,XXX дюймов» для вариантов B—L	
Вход с заслонкой и боковые оградительные планки из стали AR400	B
Вход с заслонкой и боковые оградительные планки из стали AR400 с крышкой	C
Вход с заслонкой и боковые оградительные планки из нержавеющей стали 304	D
Вход с заслонкой и боковые оградительные планки из нержавеющей стали 304 с крышкой	E
Вход с заслонкой и боковые оградительные планки из нержавеющей стали 304, полировка №4	F
Вход с заслонкой и боковые оградительные планки из нержавеющей стали 304, полировка №4, с крышкой	G
Вход с заслонкой и боковые оградительные планки из нержавеющей стали 316	H
Вход с заслонкой и боковые оградительные планки из нержавеющей стали 316 с крышкой	J
Вход с заслонкой и боковые оградительные планки из нержавеющей стали 316, полировка №4	K
Вход с заслонкой и боковые оградительные планки из нержавеющей стали 316, полировка №4, с крышкой	L
Подковообразный вход из нержавеющей стали 304	M
Подковообразный вход из нержавеющей стали 304, полировка №4	N
Подковообразный вход из нержавеющей стали 316	P
Подковообразный вход из нержавеющей стали 316, полировка №4	Q
Весоизмерительная ячейка	
10 кг (22 фунта), никелированная сталь	0
15 кг (33 фунта), никелированная сталь	1
20 кг (44 фунта), никелированная сталь	2
30 кг (66 фунтов), никелированная сталь	3
50 кг (110 фунтов), никелированная сталь	4
6 кг (13,2 фунта), нержавеющая сталь, с герметичным уплотнением	5
12 кг (26,5 фунта), нержавеющая сталь, с герметичным уплотнением	6
30 кг (66,1 фунта), нержавеющая сталь, с герметичным уплотнением	7
Датчик скорости	
500 имп./об, монтаж на оси, оптический энкодер	0
1 000 имп./об, монтаж на оси, оптический энкодер	1
2 500 имп./об, монтаж на оси, оптический энкодер	2
500 имп./об, монтаж на оси, оптический энкодер, нержавеющая сталь	3
1 000 имп./об, монтаж на оси, оптический энкодер, нержавеющая сталь	4
2 500 имп./об, монтаж на оси, оптический энкодер, нержавеющая сталь	5
60 имп./об, монтаж на двигателе, магнитный датчик	6

SITRANS WW200 C Весовой дозатор высокой точности для сыпучих материалов, рассчитанный на небольшую и среднюю нагрузку. Позволяет улучшить обработку, повысить эффективность и добиться существенной экономии.	Номер для заказа 7MH7300-
Конфигурация привода	
Добавьте код заказа Y75 и укажите передаточное число редуктора обычным текстом: «X:1». Дополнительную информацию см. в табл. 1 на с. 5/9.	
Стандартный двигатель переменного тока	
0,25 л. с. (0,19 кВт), 220 — 240/380 — 480 В, 3 ф., 50/60 Гц	0 A
0,25 л. с. (0,19 кВт), 575 В, 3 ф., 60 Гц	0 B
0,5 л. с. (0,37 кВт), 220 — 240/380 — 480 В, 3 ф., 50/60 Гц	0 C
0,5 л. с. (0,37 кВт), 575 В, 3 ф., 60 Гц	0 D
0,75 л. с. (0,56 кВт), 220 — 240/380 — 480 В, 3 ф., 50/60 Гц	0 E
0,75 л. с. (0,56 кВт), 575 В, 3 ф., 60 Гц	0 F
1 л. с. (0,75 кВт), 220 — 240/380—480 В, 3 ф., 50/60 Гц	0 G
1 л. с. (0,75 кВт), 575 В, 3 ф., 60 Гц	0 H
Двигатель переменного тока с эпоксидным покрытием, рассчитанный на применение в пищевой промышленности	
0,25 л. с. (0,19 кВт), 220 — 240/380 — 480 В, 3 ф., 50/60 Гц	1 A
0,25 л. с. (0,19 кВт), 575 В, 3 ф., 60 Гц	1 B
0,5 л. с. (0,37 кВт), 220 — 240/380 — 480 В, 3 ф., 50/60 Гц	1 C
0,5 л. с. (0,37 кВт), 575 В, 3 ф., 60 Гц	1 D
1 л. с. (0,75 кВт), 220 — 240/380 — 480 В, 3 ф., 50/60 Гц	1 E
1 л. с. (0,75 кВт), 575 В, 3 ф., 60 Гц	1 F
Двигатель переменного тока из нержавеющей стали	
0,33 л. с. (0,25 кВт), 220 — 240/380 — 480 В, 3 ф., 50/60 Гц	2 A
0,33 л. с. (0,25 кВт), 575 В, 3 ф., 60 Гц	2 B
0,5 л. с. (0,37 кВт), 220 — 240/380 — 480 В, 3 ф., 50/60 Гц	2 C
0,5 л. с. (0,37 кВт), 575 В, 3 ф., 60 Гц	2 D
1 л. с. (0,75 кВт), 220 — 240/380 — 480 В, 3 ф., 50/60 Гц	2 E
1 л. с. (0,75 кВт), 575 В, 3 ф., 60 Гц	2 F
Конструкция ленты	
Полиуретановая антистатическая, 57 PIW, 2-слойная, допуски FDA/USDA	A
Полиуретановая антистатическая, 57 PIW, 2-слойная, с фланцевыми стенками в части B, допуски FDA/USDA	B
Полиуретановая антистатическая, 57 PIW, 2-слойная с 2 -дюймовыми (50 мм) рифлеными боковыми стенками, допуски FDA/USDA	C
Силиконовая антистатическая, 45 PIW, 2-слойная, допуски FDA/USDA, HT 177 °C	D
Силиконовая антистатическая, 45 PIW, 2-слойная, с фланцевыми стенками в части B, допуски FDA/USDA, HT 177 °C	E
Силиконовая антистатическая, 45 PIW, 2-слойная с 2 -дюймовыми (50 мм) рифлеными боковыми стенками, допуски FDA/USDA, HT 177 °C	F
Нитриловая, 135 PIW, 3-слойная	G
Нитриловая, 135 PIW, 3-слойная, с фланцевыми стенками в части B	H
Нитриловая, 135 PIW, 3-слойная с 2-дюймовыми (50 мм) рифлеными боковыми стенками	J
Конструктивная сторона доступа (от входа к выходу)	
Слева	0
Справа	1

Информация для выбора и заказа (продолжение)

		Номер для заказа
SITRANS WW200 Весовой дозатор высокой точности для сыпучих материалов, рассчитанный на небольшую и среднюю нагрузку. Позволяет улучшить обработку, повысить эффективность и добиться существенной экономии.	C	**7MH7300-** -
Другие варианты конструкции		Код для заказа
Добавьте **«-Z»** к номеру заказа и укажите код(ы) заказа.		
Радиус дуги входа с заслонкой: укажите радиус дуги входа с заслонкой в дюймах (xxx,xx дюйма)[1]		**Y74**
Укажите единицы, используемые при проектировании (т/ч, метр. т/ч, фунтов/ч, кг/ч)		**Y71**
Укажите проектную скорость (футов/мин, м/с)		**Y72**
Укажите проектную нагрузку/расход		**Y73**
Передаточное число мотор-редуктора переменного тока: укажите передаточное число обычным текстом (X:1) (см. «Таблицу выбора передаточного числа редуктора» на с. 5/9)		**Y75**
Особая длина: выберите ближайший вариант длины больше нужного и укажите длину от входа до выхода конструкции обычным текстом (длина указывается в дюймах или миллиметрах)		**Y01**
Пластмассовая шторка заслонки для защиты от пыли на входе для контактирующих с водой материалов и работы в пыльной атмосфере[1]		**G11**
Емкостной переключатель Pointek CLS100 для определения забивания выходного желоба		**G12**
Контроллер Siemens для пуска, остановки, выбора автоматического и ручного режима и регулировки скорости, ручной пульт управления		**G13**
Приспособление для очистки ленты, нержавеющая сталь, нейлоновая щетка, монтируется под скребком для ленты, служит для очистки загрязненной стороны ленты		**G14**
Вторичный датчик скорости для дифференциального мониторинга: магнитный датчик 60 имп./об, устанавливаемый на двигателе (предлагается только с вариантами датчика скорости 0—5)		**G16**
Сертификат приемочных испытаний: сертификат тестирования изготовителем M по DIN 55350, часть 18, и ISO 9000		**C11**
Шильдик из нержавеющей стали (69 x 50 мм): номер точки измерения/обозначение (макс. 16 символов), укажите в виде обычного текста		**Y15**
Пылезащитный колпак на выходе, окрашенная низкоуглеродистая сталь, с выходом для отвода пыли		**H50**
Пылезащитный колпак на выходе, нержавеющая сталь 304, с выходом для отвода пыли		**H51**
Пылезащитный колпак на выходе, нержавеющая сталь 316, с выходом для отвода пыли		**H52**
Инструкции по эксплуатации		Номер для заказа
Английский язык	C	**7ML1998-5MS01**
Французский язык	C	**7ML1998-5MS11**
Немецкий язык	C	**7ML1998-5MS31**
Примечание. Данные инструкции следует указать в заказе отдельным пунктом.		
В комплект поставки данного устройства входит компакт-диск с руководствами по приборам Milltronics компании «Сименс» с полной библиотекой инструкций.		

[1] Предлагается только с вариантами отсека для материала B—L.

C Попадает под действие экспортных норм AL: N, ECCN: EAR99.

		Номер для заказа
SITRANS WW200 Весовой дозатор высокой точности для сыпучих материалов, рассчитанный на небольшую и среднюю нагрузку. Позволяет улучшить обработку, повысить эффективность и добиться существенной экономии.	C	**7MH7301-** -
Добавляйте код заказа Y71—Y73 для всех моделей, чтобы указать характеристики конструкции		
Нержавеющая сталь 304, открытый тип		
12 дюймов — ширина ленты, 52 дюйма (1321 мм) от входа до выхода конструкции (2 опоры)		0 A
12 дюймов — ширина ленты, 60 дюймов (1524 мм) от входа до выхода конструкции (2 опоры)		0 B
12 дюймов — ширина ленты, 68 дюймов (1727 мм) от входа до выхода конструкции (2 опоры)		0 C
12 дюймов — ширина ленты, 76 дюймов (1930 мм) от входа до выхода конструкции (2 опоры)		0 D
12 дюймов — ширина ленты, 84 дюйма (2134 мм) от входа до выхода конструкции (2 опоры)		0 E
12 дюймов — ширина ленты, 92 дюйма (2337 мм) от входа до выхода конструкции (3 опоры)		0 F
12 дюймов — ширина ленты, 100 дюймов (2540 мм) от входа до выхода конструкции (3 опоры)		0 G
12 дюймов — ширина ленты, 108 дюймов (2743 мм) от входа до выхода конструкции (3 опоры)		0 H
12 дюймов — ширина ленты, 116 дюймов (2946 мм) от входа до выхода конструкции (3 опоры)		0 J
18 дюймов — ширина ленты, 52 дюйма (1321 мм) от входа до выхода конструкции (2 опоры)		1 A
18 дюймов — ширина ленты, 60 дюймов (1524 мм) от входа до выхода конструкции (2 опоры)		1 B
18 дюймов — ширина ленты, 68 дюймов (1727 мм) от входа до выхода конструкции (2 опоры)		1 C
18 дюймов — ширина ленты, 76 дюймов (1930 мм) от входа до выхода конструкции (2 опоры)		1 D
18 дюймов — ширина ленты, 84 дюйма (2134 мм) от входа до выхода конструкции (2 опоры)		1 E
18 дюймов — ширина ленты, 92 дюйма (2337 мм) от входа до выхода конструкции (3 опоры)		1 F
18 дюймов — ширина ленты, 100 дюймов (2540 мм) от входа до выхода конструкции (3 опоры)		1 G
18 дюймов — ширина ленты, 108 дюймов (2743 мм) от входа до выхода конструкции (3 опоры)		1 H
18 дюймов — ширина ленты, 116 дюймов (2946 мм) от входа до выхода конструкции (3 опоры)		1 J
24 дюйма — ширина ленты, 52 дюйма (1321 мм) от входа до выхода конструкции (2 опоры)		2 A
24 дюйма — ширина ленты, 60 дюймов (1524 мм) от входа до выхода конструкции (2 опоры)		2 B
24 дюйма — ширина ленты, 68 дюймов (1727 мм) от входа до выхода конструкции (2 опоры)		2 C
24 дюйма — ширина ленты, 76 дюймов (1930 мм) от входа до выхода конструкции (2 опоры)		2 D
24 дюйма — ширина ленты, 84 дюйма (2134 мм) от входа до выхода конструкции (2 опоры)		2 E
24 дюйма — ширина ленты, 92 дюйма (2337 мм) от входа до выхода конструкции (3 опоры)		2 F
24 дюйма — ширина ленты, 100 дюймов (2540 мм) от входа до выхода конструкции (3 опоры)		2 G
24 дюйма — ширина ленты, 108 дюймов (2743 мм) от входа до выхода конструкции (3 опоры)		2 H
24 дюйма — ширина ленты, 116 дюймов (2946 мм) от входа до выхода конструкции (3 опоры)		2 J
30 дюймов — ширина ленты, 52 дюйма (1321 мм) от входа до выхода конструкции (2 опоры)		3 A
30 дюймов — ширина ленты, 60 дюймов (1524 мм) от входа до выхода конструкции (2 опоры)		3 B
30 дюймов — ширина ленты, 68 дюймов (1727 мм) от входа до выхода конструкции (2 опоры)		3 C

Информация для выбора и заказа (продолжение)

SITRANS WW200 C Весовой дозатор высокой точности для сыпучих материалов, рассчитанный на небольшую и среднюю нагрузку. Позволяет улучшить обработку, повысить эффективность и добиться существенной экономии.	Номер для заказа 7MH7301-
30 дюймов — ширина ленты, 76 дюймов (1930 мм) от входа до выхода конструкции (2 опоры)	3 D
30 дюймов — ширина ленты, 84 дюйма (2134 мм) от входа до выхода конструкции (2 опоры)	3 E
30 дюймов — ширина ленты, 92 дюйма (2337 мм) от входа до выхода конструкции (3 опоры)	3 F
30 дюймов — ширина ленты, 100 дюймов (2540 мм) от входа до выхода конструкции (3 опоры)	3 G
30 дюймов — ширина ленты, 108 дюймов (2743 мм) от входа до выхода конструкции (3 опоры)	3 H
30 дюймов — ширина ленты, 116 дюймов (2946 мм) от входа до выхода конструкции (3 опоры)	3 J
36 дюймов — ширина ленты, 52 дюйма (1321 мм) от входа до выхода конструкции (2 опоры)	4 A
36 дюймов — ширина ленты, 60 дюймов (1524 мм) от входа до выхода конструкции (2 опоры)	4 B
36 дюймов — ширина ленты, 68 дюймов (1727 мм) от входа до выхода конструкции (2 опоры)	4 C
36 дюймов — ширина ленты, 76 дюймов (1930 мм) от входа до выхода конструкции (2 опоры)	4 D
36 дюймов — ширина ленты, 84 дюйма (2134 мм) от входа до выхода конструкции (2 опоры)	4 E
36 дюймов — ширина ленты, 92 дюйма (2337 мм) от входа до выхода конструкции (3 опоры)	4 F
36 дюймов — ширина ленты, 100 дюймов (2540 мм) от входа до выхода конструкции (3 опоры)	4 G
36 дюймов — ширина ленты, 108 дюймов (2743 мм) от входа до выхода конструкции (3 опоры)	4 H
36 дюймов — ширина ленты, 116 дюймов (2946 мм) от входа до выхода конструкции (3 опоры)	4 J
42 дюйма — ширина ленты, 52 дюйма (1321 мм) от входа до выхода конструкции (2 опоры)	5 A
42 дюйма — ширина ленты, 60 дюймов (1524 мм) от входа до выхода конструкции (2 опоры)	5 B
42 дюйма — ширина ленты, 68 дюймов (1727 мм) от входа до выхода конструкции (2 опоры)	5 C
42 дюйма — ширина ленты, 76 дюймов (1930 мм) от входа до выхода конструкции (2 опоры)	5 D
42 дюйма — ширина ленты, 84 дюйма (2134 мм) от входа до выхода конструкции (2 опоры)	5 E
42 дюйма — ширина ленты, 92 дюйма (2337 мм) от входа до выхода конструкции (3 опоры)	5 F
42 дюйма — ширина ленты, 100 дюймов (2540 мм) от входа до выхода конструкции (3 опоры)	5 G
42 дюйма — ширина ленты, 108 дюймов (2743 мм) от входа до выхода конструкции (3 опоры)	5 H
42 дюйма — ширина ленты, 116 дюймов (2946 мм) от входа до выхода конструкции (3 опоры)	5 J
48 дюймов — ширина ленты, 52 дюйма (1321 мм) от входа до выхода конструкции (2 опоры)	6 A
48 дюймов — ширина ленты, 60 дюймов (1524 мм) от входа до выхода конструкции (2 опоры)	6 B
48 дюймов — ширина ленты, 68 дюймов (1727 мм) от входа до выхода конструкции (2 опоры)	6 C
48 дюймов — ширина ленты, 76 дюймов (1930 мм) от входа до выхода конструкции (2 опоры)	6 D
48 дюймов — ширина ленты, 84 дюйма (2134 мм) от входа до выхода конструкции (2 опоры)	6 E
48 дюймов — ширина ленты, 92 дюйма (2337 мм) от входа до выхода конструкции (3 опоры)	6 F
48 дюймов — ширина ленты, 100 дюймов (2540 мм) от входа до выхода конструкции (3 опоры)	6 G
48 дюймов — ширина ленты, 108 дюймов (2743 мм) от входа до выхода конструкции (3 опоры)	6 H
48 дюймов — ширина ленты, 116 дюймов (2946 мм) от входа до выхода конструкции (3 опоры)	6 J

SITRANS WW200 C Весовой дозатор высокой точности для сыпучих материалов, рассчитанный на небольшую и среднюю нагрузку. Позволяет улучшить обработку, повысить эффективность и добиться существенной экономии.	Номер для заказа 7MH7301-
Конструкция отсека для материала	
Нет	A
Добавьте код заказа Y74 и укажите обычным текстом: «Радиус дуги в дюймах — XX,XXX дюймов» для вариантов D—L	
Вход с заслонкой и боковые оградительные планки из нержавеющей стали 304	D
Вход с заслонкой и боковые оградительные планки из нержавеющей стали 304 с крышкой	E
Вход с заслонкой и боковые оградительные планки из нержавеющей стали 304, полировка №4	F
Вход с заслонкой и боковые оградительные планки из нержавеющей стали 304, полировка №4, с крышкой	G
Вход с заслонкой и боковые оградительные планки	H
Вход с заслонкой и боковые оградительные планки из нержавеющей стали 316 с крышкой	J
Вход с заслонкой и боковые оградительные планки из нержавеющей стали 316, полировка №4	K
Вход с заслонкой и боковые оградительные планки из нержавеющей стали 316, полировка №4, с крышкой	L
Подковообразный вход из нержавеющей стали 304	M
Подковообразный вход из нержавеющей стали 304, полировка №4	N
Подковообразный вход из нержавеющей стали 316	P
Подковообразный вход из нержавеющей стали 316, полировка №4	Q
Весоизмерительная ячейка	
6 кг (13,2 фунта), нержавеющая сталь, с герметичным уплотнением	5
12 кг (26,5 фунта), нержавеющая сталь, с герметичным уплотнением	6
30 кг (66,1 фунта), нержавеющая сталь, с герметичным уплотнением	7
Датчик скорости	
500 имп./об, монтаж на оси, оптический энкодер	0
1 000 имп./об, монтаж на оси, оптический энкодер	1
2 500 имп./об, монтаж на оси, оптический энкодер	2
500 имп./об, монтаж на оси, оптический энкодер, нержавеющая сталь	3
1 000 имп./об, монтаж на оси, оптический энкодер, нержавеющая сталь	4
2 500 имп./об, монтаж на оси, оптический энкодер, нержавеющая сталь	5
60 имп./об, монтаж на двигателе, магнитный датчик	6
Конфигурация привода Добавьте код заказа Y75 и укажите передаточное число редуктора обычным текстом: «X:1». Дополнительную информацию см. в табл. 1 на с. 5/9. Стандартный двигатель переменного тока	
0.25 л. с. (0,19 кВт), 220 — 240/380 — 480 В, 3 ф., 50/60 Гц	0 A
0,25 л. с. (0,19 кВт), 575 В, 3 ф., 60 Гц	0 B
0,5 л. с. (0,37 кВт), 220 — 240/380 — 480 В, 3 ф., 50/60 Гц	0 C
0,5 л. с. (0,37 кВт), 575 В, 3 ф., 60 Гц	0 D
0,75 л. с. (0,56 кВт), 220 — 240/380 — 480 В, 3 ф., 50/60 Гц	0 E
0,75 л. с. (0,56 кВт), 575 В, 3 ф., 60 Гц	0 F
1 л. с. (0,75 кВт), 220 — 240/380—480 В, 3 ф., 50/60 Гц	0 G
1 л. с. (0,75 кВт), 575 В, 3 ф., 60 Гц	0 H
Двигатель переменного тока с эпоксидным покрытием, рассчитанный на применение в пищевой промышленности	
0,25 л. с. (0,19 кВт), 220 — 240/380 — 480 В, 3 ф., 50/60 Гц	1 A
0,25 л. с. (0,19 кВт), 575 В, 3 ф., 60 Гц	1 B
0,5 л. с. (0,37 кВт), 220 — 240/380 — 480 В, 3 ф., 50/60 Гц	1 C
0,5 л. с. (0,37 кВт), 575 В, 3 ф., 60 Гц	1 D
1 л. с. (0,75 кВт), 220 — 240/380 — 480 В, 3 ф., 50/60 Гц	1 E
1 л. с. (0,75 кВт), 575 В, 3 ф., 60 Гц	1 F

Информация для выбора и заказа (продолжение)

		Номер для заказа
SITRANS WW200 Весовой дозатор высокой точности для сыпучих материалов, рассчитанный на небольшую и среднюю нагрузку. Позволяет улучшить обработку, повысить эффективность и добиться существенной экономии.	C	**7MH7301-**
Двигатель переменного тока из нержавеющей стали		
0.33 л. с. (0,25 кВт), 220 — 240/380 — 480 В, 3 ф., 50/60 Гц		2 A
0,33 л. с. (0,25 кВт), 575 В, 3 ф., 60 Гц		2 B
0,5 л. с. (0,37 кВт), 220 — 240/380 — 480 В, 3 ф., 50/60 Гц		2 C
0,5 л. с. (0,37 кВт), 575 В, 3 ф., 60 Гц		2 D
1 л. с. (0,75 кВт), 220 — 240/380 — 480 В, 3 ф., 50/60 Гц		2 E
1 л. с. (0,75 кВт), 575 В, 3 ф., 60 Гц		2 F
Конструкция ленты		
Полиуретановая антистатическая, 57 PIW, 2-слойная, допуски FDA/USDA		A
Полиуретановая антистатическая, 57 PIW, 2-слойная, с фланцевыми стенками в части B, допуски FDA/USDA		B
Полиуретановая антистатическая, 57 PIW, 2-слойная, с 2-дюймовыми (50 мм) рифлеными боковыми стенками, допуски FDA/USDA		C
Силиконовая антистатическая, 45 PIW, 2-слойная, допуски FDA/USDA, HT 177 °C		D
Силиконовая антистатическая, 45 PIW, 2-слойная, с фланцевыми стенками в части B, допуски FDA/USDA, HT 177 °C		E
Силиконовая антистатическая, 45 PIW, 2-слойная, с 2-дюймовыми (50 мм) рифлеными боковыми стенками, допуски FDA/USDA, HT 177 °C		F
Конструктивная сторона доступа (от входа к выходу)		
Слева		0
Справа		1

		Номер для заказа
SITRANS WW200 Весовой дозатор высокой точности для сыпучих материалов, рассчитанный на небольшую и среднюю нагрузку. Позволяет улучшить обработку, повысить эффективность и добиться существенной экономии.	C	**7MH7301-**
Другие варианты конструкции		Код для заказа
Добавьте **«-Z»** к номеру заказа и укажите код(ы) заказа.		
Радиус дуги входа с заслонкой: укажите радиус дуги входа с заслонкой в дюймах (xxx,xx дюйма)[1]		**Y74**
Укажите единицы, используемые при проектировании (т/ч, метр. т/ч, фунтов/ч, кг/ч)		**Y71**
Укажите проектную скорость (футов/мин, м/с)		**Y72**
Укажите проектную нагрузку/расход		**Y73**
Передаточное число мотор-редуктора переменного тока: укажите передаточное число обычным текстом (X:1) (см. «Таблицу выбора передаточного числа редуктора» на с. 5/9)		**Y75**
Особая длина: выберите ближайший вариант длины больше нужного и укажите длину от входа до выхода конструкции обычным текстом (длина указывается в дюймах или миллиметрах)		**Y01**
Пластмассовая шторка заслонки для защиты от пыли на входе для контактирующих с водой материалов и работы в пыльной атмосфере[1]		**G11**
Емкостной переключатель Pointek CLS100 для определения забивания выходного желоба		**G12**
Контроллер «Сименс» для пуска, остановки, выбора автоматического и ручного режима и регулировки скорости, ручной пульт управления		**G13**
Приспособление для очистки ленты, нержавеющая сталь, нейлоновая щетка, монтируется под скребком для ленты, служит для очистки загрязненной стороны ленты		**G14**
Вторичный датчик скорости для дифференциального мониторинга: 60 имп./об, монтаж на двигателе, магнитный датчик (предлагается только с вариантами датчика скорости 0—5)		**G16**
Сертификат приемочных испытаний: сертификат тестирования изготовителем M по DIN 55350, часть 18, и ISO 9000		**C11**
Шильдик из нержавеющей стали (69 x 50 мм): номер точки измерения/обозначение (макс. 16 символов), укажите в виде обычного текста		**Y15**
Пылезащитный колпак на выходе, окрашенная низкоуглеродистая сталь, с выходом для отвода пыли		**H50**
Пылезащитный колпак на выходе, нержавеющая сталь 304, с выходом для отвода пыли		**H51**
Пылезащитный колпак на выходе, нержавеющая сталь 316, с выходом для отвода пыли		**H52**
Инструкции по эксплуатации		Номер для заказа
Английский язык	C	**7ML1998-5MS01**
Французский язык	C	**7ML1998-5MS11**
Немецкий язык Примечание. Данные инструкции следует указать в заказе отдельным пунктом.	C	**7ML1998-5MS31**
В комплект поставки данного устройства входит компакт-диск с руководствами по приборам Milltronics компании «Сименс» с полной библиотекой инструкций.		

[1] Предлагается только с вариантами отсека для материала D—L.

C Попадает под действие экспортных норм AL: N, ECCN: EAR99.

Информация для выбора и заказа (продолжение)

SITRANS WW200 C Весовой дозатор высокой точности для сыпучих материалов, рассчитанный на небольшую и среднюю нагрузку. Позволяет улучшить обработку, повысить эффективность и добиться существенной экономии.	Номер для заказа 7MH7302-
Добавляйте код заказа Y71—Y73 для всех моделей, чтобы указать характеристики конструкции	
Нержавеющая сталь 316, открытый тип	
12 дюймов — ширина ленты, 52 дюйма (1321 мм) от входа до выхода конструкции (2 опоры)	0 A
12 дюймов — ширина ленты, 60 дюймов (1524 мм) от входа до выхода конструкции (2 опоры)	0 B
12 дюймов — ширина ленты, 68 дюймов (1727 мм) от входа до выхода конструкции (2 опоры)	0 C
12 дюймов — ширина ленты, 76 дюймов (1930 мм) от входа до выхода конструкции (2 опоры)	0 D
12 дюймов — ширина ленты, 84 дюйма (2134 мм) от входа до выхода конструкции (2 опоры)	0 E
12 дюймов — ширина ленты, 92 дюйма (2337 мм) от входа до выхода конструкции (3 опоры)	0 F
12 дюймов — ширина ленты, 100 дюймов (2540 мм) от входа до выхода конструкции (3 опоры)	0 G
12 дюймов — ширина ленты, 108 дюймов (2743 мм) от входа до выхода конструкции (3 опоры)	0 H
12 дюймов — ширина ленты, 116 дюймов (2946 мм) от входа до выхода конструкции (3 опоры)	0 J
18 дюймов — ширина ленты, 52 дюйма (1321 мм) от входа до выхода конструкции (2 опоры)	1 A
18 дюймов — ширина ленты, 60 дюймов (1524 мм) от входа до выхода конструкции (2 опоры)	1 B
18 дюймов — ширина ленты, 68 дюймов (1727 мм) от входа до выхода конструкции (2 опоры)	1 C
18 дюймов — ширина ленты, 76 дюймов (1930 мм) от входа до выхода конструкции (2 опоры)	1 D
18 дюймов — ширина ленты, 84 дюйма (2134 мм) от входа до выхода конструкции (2 опоры)	1 E
18 дюймов — ширина ленты, 92 дюйма (2337 мм) от входа до выхода конструкции (3 опоры)	1 F
18 дюймов — ширина ленты, 100 дюймов (2540 мм) от входа до выхода конструкции (3 опоры)	1 G
18 дюймов — ширина ленты, 108 дюймов (2743 мм) от входа до выхода конструкции (3 опоры)	1 H
18 дюймов — ширина ленты, 116 дюймов (2946 мм) от входа до выхода конструкции (3 опоры)	1 J
24 дюйма — ширина ленты, 52 дюйма (1321 мм) от входа до выхода конструкции (2 опоры)	2 A
24 дюйма — ширина ленты, 60 дюймов (1524 мм) от входа до выхода конструкции (2 опоры)	2 B
24 дюйма — ширина ленты, 68 дюймов (1727 мм) от входа до выхода конструкции (2 опоры)	2 C
24 дюйма — ширина ленты, 76 дюймов (1930 мм) от входа до выхода конструкции (2 опоры)	2 D
24 дюйма — ширина ленты, 84 дюйма (2134 мм) от входа до выхода конструкции (2 опоры)	2 E
24 дюйма — ширина ленты, 92 дюйма (2337 мм) от входа до выхода конструкции (3 опоры)	2 F
24 дюйма — ширина ленты, 100 дюймов (2540 мм) от входа до выхода конструкции (3 опоры)	2 G
24 дюйма — ширина ленты, 108 дюймов (2743 мм) от входа до выхода конструкции (3 опоры)	2 H
24 дюйма — ширина ленты, 116 дюймов (2946 мм) от входа до выхода конструкции (3 опоры)	2 J
30 дюймов — ширина ленты, 52 дюйма (1321 мм) от входа до выхода конструкции (2 опоры)	3 A
30 дюймов — ширина ленты, 60 дюймов (1524 мм) от входа до выхода конструкции (2 опоры)	3 B
30 дюймов — ширина ленты, 68 дюймов (1727 мм) от входа до выхода конструкции (2 опоры)	3 C
30 дюймов — ширина ленты, 76 дюймов (1930 мм) от входа до выхода конструкции (2 опоры)	3 D

SITRANS WW200 C Весовой дозатор высокой точности для сыпучих материалов, рассчитанный на небольшую и среднюю нагрузку. Позволяет улучшить обработку, повысить эффективность и добиться существенной экономии.	Номер для заказа 7MH7302-
30 дюймов — ширина ленты, 84 дюйма (2134 мм) от входа до выхода конструкции (2 опоры)	3 E
30 дюймов — ширина ленты, 92 дюйма (2337 мм) от входа до выхода конструкции (3 опоры)	3 F
30 дюймов — ширина ленты, 100 дюймов (2540 мм) от входа до выхода конструкции (3 опоры)	3 G
30 дюймов — ширина ленты, 108 дюймов (2743 мм) от входа до выхода конструкции (3 опоры)	3 H
30 дюймов — ширина ленты, 116 дюймов (2946 мм) от входа до выхода конструкции (3 опоры)	3 J
36 дюймов — ширина ленты, 52 дюйма (1321 мм) от входа до выхода конструкции (2 опоры)	4 A
36 дюймов — ширина ленты, 60 дюймов (1524 мм) от входа до выхода конструкции (2 опоры)	4 B
36 дюймов — ширина ленты, 68 дюймов (1727 мм) от входа до выхода конструкции (2 опоры)	4 C
36 дюймов — ширина ленты, 76 дюймов (1930 мм) от входа до выхода конструкции (2 опоры)	4 D
36 дюймов — ширина ленты, 84 дюйма (2134 мм) от входа до выхода конструкции (2 опоры)	4 E
36 дюймов — ширина ленты, 92 дюйма (2337 мм) от входа до выхода конструкции (3 опоры)	4 F
36 дюймов — ширина ленты, 100 дюймов (2540 мм) от входа до выхода конструкции (3 опоры)	4 G
36 дюймов — ширина ленты, 108 дюймов (2743 мм) от входа до выхода конструкции (3 опоры)	4 H
36 дюймов — ширина ленты, 116 дюймов (2946 мм) от входа до выхода конструкции (3 опоры)	4 J
42 дюйма — ширина ленты, 52 дюйма (1321 мм) от входа до выхода конструкции (2 опоры)	5 A
42 дюйма — ширина ленты, 60 дюймов (1524 мм) от входа до выхода конструкции (2 опоры)	5 B
42 дюйма — ширина ленты, 68 дюймов (1727 мм) от входа до выхода конструкции (2 опоры)	5 C
42 дюйма — ширина ленты, 76 дюймов (1930 мм) от входа до выхода конструкции (2 опоры)	5 D
42 дюйма — ширина ленты, 84 дюйма (2134 мм) от входа до выхода конструкции (2 опоры)	5 E
42 дюйма — ширина ленты, 92 дюйма (2337 мм) от входа до выхода конструкции (3 опоры)	5 F
42 дюйма — ширина ленты, 100 дюймов (2540 мм) от входа до выхода конструкции (3 опоры)	5 G
42 дюйма — ширина ленты, 108 дюймов (2743 мм) от входа до выхода конструкции (3 опоры)	5 H
42 дюйма — ширина ленты, 116 дюймов (2946 мм) от входа до выхода конструкции (3 опоры)	5 J
48 дюймов — ширина ленты, 52 дюйма (1321 мм) от входа до выхода конструкции (2 опоры)	6 A
48 дюймов — ширина ленты, 60 дюймов (1524 мм) от входа до выхода конструкции (2 опоры)	6 B
48 дюймов — ширина ленты, 68 дюймов (1727 мм) от входа до выхода конструкции (2 опоры)	6 C
48 дюймов — ширина ленты, 76 дюймов (1930 мм) от входа до выхода конструкции (2 опоры)	6 D
48 дюймов — ширина ленты, 84 дюйма (2134 мм) от входа до выхода конструкции (2 опоры)	6 E
48 дюймов — ширина ленты, 92 дюйма (2337 мм) от входа до выхода конструкции (3 опоры)	6 F
48 дюймов — ширина ленты, 100 дюймов (2540 мм) от входа до выхода конструкции (3 опоры)	6 G
48 дюймов — ширина ленты, 108 дюймов (2743 мм) от входа до выхода конструкции (3 опоры)	6 H
48 дюймов — ширина ленты, 116 дюймов (2946 мм) от входа до выхода конструкции (3 опоры)	6 J

Информация для выбора и заказа (продолжение)

	Номер для заказа
SITRANS WW200 C Весовой дозатор высокой точности для сыпучих материалов, рассчитанный на небольшую и среднюю нагрузку. Позволяет улучшить обработку, повысить эффективность и добиться существенной экономии.	**7MH7302-**
Конструкция отсека для материала	
Нет	A
Добавьте код заказа Y74 и укажите обычным текстом: «Радиус дуги в дюймах — XX,XXX дюймов» для вариантов H—L.	
Вход с заслонкой и боковые оградительные планки из нержавеющей стали 316	H
Вход с заслонкой и боковые оградительные планки из нержавеющей стали 316 с крышкой	J
Вход с заслонкой и боковые оградительные планки из нержавеющей стали 316, полировка №4	K
Вход с заслонкой и боковые оградительные планки из нержавеющей стали 316, полировка №4, с крышкой	L
Подковообразный вход из нержавеющей стали 316	P
Подковообразный вход из нержавеющей стали 316, полировка №4	Q
Весоизмерительная ячейка	
6 кг (13,2 фунта), нержавеющая сталь, с герметичным уплотнением	5
12 кг (26,5 фунта), нержавеющая сталь, с герметичным уплотнением	6
30 кг (66,1 фунта), нержавеющая сталь, с герметичным уплотнением	7
Датчик скорости	
500 имп./об, монтаж на оси, оптический энкодер	0
1 000 имп./об, монтаж на оси, оптический энкодер	1
2 500 имп./об, монтаж на оси, оптический энкодер	2
500 имп./об, монтаж на оси, оптический энкодер, нержавеющая сталь	3
1 000 имп./об, монтаж на оси, оптический энкодер, нержавеющая сталь	4
2 500 имп./об, монтаж на оси, оптический энкодер, нержавеющая сталь	5
60 имп./об, монтаж на двигателе, магнитный датчик	6
Конфигурация привода Добавьте код заказа Y75 и укажите передаточное число редуктора обычным текстом: «X:1». Дополнительную информацию см. в табл. 1 на с. 5/9.	
Стандартный двигатель переменного тока	
0,25 л. с. (0,19 кВт), 220 — 240/380 — 480 В, 3 ф., 50/60 Гц	0 A
0,25 л. с. (0,19 кВт), 575 В, 3 ф., 60 Гц	0 B
0,5 л. с. (0,37 кВт), 220 — 240/380 — 480 В, 3 ф., 50/60 Гц	0 C
0,5 л. с. (0,37 кВт), 575 В, 3 ф., 60 Гц	0 D
0,75 л. с. (0,56 кВт), 220 — 240/380 — 480 В, 3 ф., 50/60 Гц	0 E
0,75 л. с. (0,56 кВт), 575 В, 3 ф., 60 Гц	0 F
1 л. с. (0,75 кВт), 220 — 240/380—480 В, 3 ф., 50/60 Гц	0 G
1 л. с. (0,75 кВт), 575 В, 3 ф., 60 Гц	0 H
Двигатель переменного тока с эпоксидным покрытием, рассчитанный на применение в пищевой промышленности	
0,25 л. с. (0,19 кВт), 220 — 240/380 — 480 В, 3 ф., 50/60 Гц	1 A
0,25 л. с. (0,19 кВт), 575 В, 3 ф., 60 Гц	1 B
0,5 л. с. (0,37 кВт), 220 — 240/380 — 480 В, 3 ф., 50/60 Гц	1 C
0,5 л. с. (0,37 кВт), 575 В, 3 ф., 60 Гц	1 D
1 л. с. (0,75 кВт), 220 — 240/380 — 480 В, 3 ф., 50/60 Гц	1 E
1 л. с. (0,75 кВт), 575 В, 3 ф., 60 Гц	1 F
Двигатель переменного тока из нержавеющей стали	
0,33 л. с. (0,25 кВт), 220 — 240/380 — 480 В, 3 ф., 50/60 Гц	2 A
0,33 л. с. (0,25 кВт), 575 В, 3 ф., 60 Гц	2 B
0,5 л. с. (0,37 кВт), 220 — 240/380 — 480 В, 3 ф., 50/60 Гц	2 C
0,5 л. с. (0,37 кВт), 575 В, 3 ф., 60 Гц	2 D
1 л. с. (0,75 кВт), 220 — 240/380 — 480 В, 3 ф., 50/60 Гц	2 E
1 л. с. (0,75 кВт), 575 В, 3 ф., 60 Гц	2 F

	Номер для заказа
SITRANS WW200 C Весовой дозатор высокой точности для сыпучих материалов, рассчитанный на небольшую и среднюю нагрузку. Позволяет улучшить обработку, повысить эффективность и добиться существенной экономии.	**7MH7302-**
Конструкция ленты	
Полиуретановая антистатическая, 57 PIW, 2-слойная, допуски FDA/USDA	A
Полиуретановая антистатическая, 57 PIW, 2-слойная, с фланцевыми стенками в части B, допуски FDA/USDA	B
Полиуретановая антистатическая, 57 PIW, 2-слойная, с 2-дюймовыми (50 мм) рифлеными боковыми стенками, допуски FDA/USDA	C
Силиконовая антистатическая, 45 PIW, 2-слойная, допуски FDA/USDA, HT 177 °C	D
Силиконовая антистатическая, 45 PIW, 2-слойная, с фланцевыми стенками в части B, допуски FDA/USDA, HT 177 °C	E
Силиконовая антистатическая, 45 PIW, 2-слойная, с 2-дюймовыми (50 мм) рифлеными боковыми стенками, допуски FDA/USDA, HT 177 °C	F
Конструктивная сторона доступа (от входа к выходу)	
Слева	0
Справа	1

C Попадает под действие экспортных норм AL: N, ECCN: EAR99.

5

Информация для выбора и заказа (продолжение)

Другие варианты конструкции	Код для заказа
Добавьте «**-Z**» к номеру заказа и укажите код(ы) заказа.	
Радиус дуги входа с заслонкой: укажите радиус дуги входа с заслонкой в дюймах (xxx,xx дюйма)[1]	**Y74**
Укажите единицы, используемые при проектировании (т/ч, метр. т/ч, фунтов/ч, кг/ч)	**Y71**
Укажите проектную скорость (футов/мин, м/с)	**Y72**
Укажите проектную нагрузку/расход	**Y73**
Передаточное число мотор-редуктора переменного тока: укажите передаточное число обычным текстом (X:1) (см. «Таблицу выбора передаточного числа редуктора» на с. 5/9)	**Y75**
Особая длина: выберите ближайший вариант длины больше нужного и укажите длину от входа до выхода конструкции обычным текстом (длина указывается в дюймах или миллиметрах)	**Y01**
Пластмассовая шторка заслонки для защиты от пыли на входе для контактирующих с водой материалов и работы в пыльной атмосфере[1]	**G11**
Емкостной переключатель Pointek CLS100 для определения забивания выходного желоба	**G12**
Контроллер Siemens для пуска, остановки, выбора автоматического и ручного режима и регулировки скорости, ручной пульт управления	**G13**
Приспособление для очистки ленты, нержавеющая сталь, нейлоновая щетка, монтируется под скребком для ленты, служит для очистки загрязненной стороны ленты	**G14**
Вторичный датчик скорости для дифференциального мониторинга: магнитный датчик 60 имп./об, устанавливаемый на двигателе (предлагается только с вариантами датчика скорости 0—5)	**G16**
Сертификат приемочных испытаний: сертификат тестирования изготовителем M по DIN 55350, часть 18, и ISO 9000	**C11**
Шильдик из нержавеющей стали (69 x 50 мм): номер точки измерения/обозначение (макс. 16 символов), укажите в виде обычного текста	**Y15**
Пылезащитный колпак на выходе, окрашенная низкоуглеродистая сталь, с выходом для отвода пыли	**H50**
Пылезащитный колпак на выходе, нержавеющая сталь 304, с выходом для отвода пыли	**H51**
Пылезащитный колпак на выходе, нержавеющая сталь 316, с выходом для отвода пыли	**H52**

Инструкции по эксплуатации		Номер для заказа
Английский язык	C	**7ML1998-5MS01**
Французский язык	C	**7ML1998-5MS11**
Немецкий язык	C	**7ML1998-5MS31**
Примечание. Данные инструкции следует указать в заказе отдельным пунктом.		
В комплект поставки данного устройства входит компакт-диск с руководствами по приборам Milltronics компании «Сименс» с полной библиотекой инструкций.		

[1] Предлагается только с вариантами отсека для материала H—L.

C Попадает под действие экспортных норм AL: N, ECCN: EAR99.

		Номер для заказа
SITRANS WW200 Весовой дозатор высокой точности для сыпучих материалов, рассчитанный на небольшую и среднюю нагрузку. Позволяет улучшить обработку, повысить эффективность и добиться существенной экономии.	C	**7MH7303-**
Добавляйте код заказа Y71—Y73 для всех моделей, чтобы указать характеристики конструкции		
Рама из окрашенной низкоуглеродистой стали, закрытый тип, с корпусом из окрашенной низкоуглеродистой стали		
12 дюймов — ширина ленты, 52 дюйма (1321 мм) от входа до выхода конструкции (2 опоры)		0 A
12 дюймов — ширина ленты, 60 дюймов (1524 мм) от входа до выхода конструкции (2 опоры)		0 B
12 дюймов — ширина ленты, 68 дюймов (1727 мм) от входа до выхода конструкции (2 опоры)		0 C
12 дюймов — ширина ленты, 76 дюймов (1930 мм) от входа до выхода конструкции (2 опоры)		0 D
12 дюймов — ширина ленты, 84 дюйма (2134 мм) от входа до выхода конструкции (2 опоры)		0 E
12 дюймов — ширина ленты, 92 дюйма (2337 мм) от входа до выхода конструкции (3 опоры)		0 F
12 дюймов — ширина ленты, 100 дюймов (2540 мм) от входа до выхода конструкции (3 опоры)		0 G
12 дюймов — ширина ленты, 108 дюймов (2743 мм) от входа до выхода конструкции (3 опоры)		0 H
12 дюймов — ширина ленты, 116 дюймов (2946 мм) от входа до выхода конструкции (3 опоры)		0 J
18 дюймов — ширина ленты, 52 дюйма (1321 мм) от входа до выхода конструкции (2 опоры)		1 A
18 дюймов — ширина ленты, 60 дюймов (1524 мм) от входа до выхода конструкции (2 опоры)		1 B
18 дюймов — ширина ленты, 68 дюймов (1727 мм) от входа до выхода конструкции (2 опоры)		1 C
18 дюймов — ширина ленты, 76 дюймов (1930 мм) от входа до выхода конструкции (2 опоры)		1 D
18 дюймов — ширина ленты, 84 дюйма (2134 мм) от входа до выхода конструкции (2 опоры)		1 E
18 дюймов — ширина ленты, 92 дюйма (2337 мм) от входа до выхода конструкции (3 опоры)		1 F
18 дюймов — ширина ленты, 100 дюймов (2540 мм) от входа до выхода конструкции (3 опоры)		1 G
18 дюймов — ширина ленты, 108 дюймов (2743 мм) от входа до выхода конструкции (3 опоры)		1 H
18 дюймов — ширина ленты, 116 дюймов (2946 мм) от входа до выхода конструкции (3 опоры)		1 J
24 дюйма — ширина ленты, 52 дюйма (1321 мм) от входа до выхода конструкции (2 опоры)		2 A
24 дюйма — ширина ленты, 60 дюймов (1524 мм) от входа до выхода конструкции (2 опоры)		2 B
24 дюйма — ширина ленты, 68 дюймов (1727 мм) от входа до выхода конструкции (2 опоры)		2 C
24 дюйма — ширина ленты, 76 дюймов (1930 мм) от входа до выхода конструкции (2 опоры)		2 D
24 дюйма — ширина ленты, 84 дюйма (2134 мм) от входа до выхода конструкции (2 опоры)		2 E
24 дюйма — ширина ленты, 92 дюйма (2337 мм) от входа до выхода конструкции (3 опоры)		2 F
24 дюйма — ширина ленты, 100 дюймов (2540 мм) от входа до выхода конструкции (3 опоры)		2 G
24 дюйма — ширина ленты, 108 дюймов (2743 мм) от входа до выхода конструкции (3 опоры)		2 H
24 дюйма — ширина ленты, 116 дюймов (2946 мм) от входа до выхода конструкции (3 опоры)		2 J
30 дюймов — ширина ленты, 52 дюйма (1321 мм) от входа до выхода конструкции (2 опоры)		3 A
30 дюймов — ширина ленты, 60 дюймов (1524 мм) от входа до выхода конструкции (2 опоры)		3 B
30 дюймов — ширина ленты, 68 дюймов (1727 мм) от входа до выхода конструкции (2 опоры)		3 C
30 дюймов — ширина ленты, 76 дюймов (1930 мм) от входа до выхода конструкции (2 опоры)		3 D

Информация для выбора и заказа (продолжение)

SITRANS WW200 C Весовой дозатор высокой точности для сыпучих материалов, рассчитанный на небольшую и среднюю нагрузку. Позволяет улучшить обработку, повысить эффективность и добиться существенной экономии.	Номер для заказа 7MH7303-
30 дюймов — ширина ленты, 84 дюйма (2134 мм) от входа до выхода конструкции (2 опоры)	3 E
30 дюймов — ширина ленты, 92 дюйма (2337 мм) от входа до выхода конструкции (3 опоры)	3 F
30 дюймов — ширина ленты, 100 дюймов (2540 мм) от входа до выхода конструкции (3 опоры)	3 G
30 дюймов — ширина ленты, 108 дюймов (2743 мм) от входа до выхода конструкции (3 опоры)	3 H
30 дюймов — ширина ленты, 116 дюймов (2946 мм) от входа до выхода конструкции (3 опоры)	3 J
36 дюймов — ширина ленты, 52 дюйма (1321 мм) от входа до выхода конструкции (2 опоры)	4 A
36 дюймов — ширина ленты, 60 дюймов (1524 мм) от входа до выхода конструкции (2 опоры)	4 B
36 дюймов — ширина ленты, 68 дюймов (1727 мм) от входа до выхода конструкции (2 опоры)	4 C
36 дюймов — ширина ленты, 76 дюймов (1930 мм) от входа до выхода конструкции (2 опоры)	4 D
36 дюймов — ширина ленты, 84 дюйма (2134 мм) от входа до выхода конструкции (2 опоры)	4 E
36 дюймов — ширина ленты, 92 дюйма (2337 мм) от входа до выхода конструкции (3 опоры)	4 F
36 дюймов — ширина ленты, 100 дюймов (2540 мм) от входа до выхода конструкции (3 опоры)	4 G
36 дюймов — ширина ленты, 108 дюймов (2743 мм) от входа до выхода конструкции (3 опоры)	4 H
36 дюймов — ширина ленты, 116 дюймов (2946 мм) от входа до выхода конструкции (3 опоры)	4 J
42 дюйма — ширина ленты, 52 дюйма (1321 мм) от входа до выхода конструкции (2 опоры)	5 A
42 дюйма — ширина ленты, 60 дюймов (1524 мм) от входа до выхода конструкции (2 опоры)	5 B
42 дюйма — ширина ленты, 68 дюймов (1727 мм) от входа до выхода конструкции (2 опоры)	5 C
42 дюйма — ширина ленты, 76 дюймов (1930 мм) от входа до выхода конструкции (2 опоры)	5 D
42 дюйма — ширина ленты, 84 дюйма (2134 мм) от входа до выхода конструкции (2 опоры)	5 E
42 дюйма — ширина ленты, 92 дюйма (2337 мм) от входа до выхода конструкции (3 опоры)	5 F
42 дюйма — ширина ленты, 100 дюймов (2540 мм) от входа до выхода конструкции (3 опоры)	5 G
42 дюйма — ширина ленты, 108 дюймов (2743 мм) от входа до выхода конструкции (3 опоры)	5 H
42 дюйма — ширина ленты, 116 дюймов (2946 мм) от входа до выхода конструкции (3 опоры)	5 J
48 дюймов — ширина ленты, 52 дюйма (1321 мм) от входа до выхода конструкции (2 опоры)	6 A
48 дюймов — ширина ленты, 60 дюймов (1524 мм) от входа до выхода конструкции (2 опоры)	6 B
48 дюймов — ширина ленты, 68 дюймов (1727 мм) от входа до выхода конструкции (2 опоры)	6 C
48 дюймов — ширина ленты, 76 дюймов (1930 мм) от входа до выхода конструкции (2 опоры)	6 D
48 дюймов — ширина ленты, 84 дюйма (2134 мм) от входа до выхода конструкции (2 опоры)	6 E
48 дюймов — ширина ленты, 92 дюйма (2337 мм) от входа до выхода конструкции (3 опоры)	6 F
48 дюймов — ширина ленты, 100 дюймов (2540 мм) от входа до выхода конструкции (3 опоры)	6 G
48 дюймов — ширина ленты, 108 дюймов (2743 мм) от входа до выхода конструкции (3 опоры)	6 H
48 дюймов — ширина ленты, 116 дюймов (2946 мм) от входа до выхода конструкции (3 опоры)	6 J

SITRANS WW200 C Весовой дозатор высокой точности для сыпучих материалов, рассчитанный на небольшую и среднюю нагрузку. Позволяет улучшить обработку, повысить эффективность и добиться существенной экономии.	Номер для заказа 7MH7303-
Конструкция отсека для материала	
Добавьте код заказа Y74 и укажите обычным текстом: «Радиус дуги в дюймах — XX,XXX дюймов» для вариантов B—L.	
Вход с заслонкой и боковые оградительные планки из стали AR400	B
Вход с заслонкой и боковые оградительные планки из стали AR400 с крышкой	C
Вход с заслонкой и боковые оградительные планки из нержавеющей стали 304	D
Вход с заслонкой и боковые оградительные планки из нержавеющей стали 304 с крышкой	E
Вход с заслонкой и боковые оградительные планки из нержавеющей стали 304, полировка №4	F
Вход с заслонкой и боковые оградительные планки из нержавеющей стали 304, полировка №4, с крышкой	G
Вход с заслонкой и боковые оградительные планки из нержавеющей стали 316	H
Вход с заслонкой и боковые оградительные планки из нержавеющей стали 316 с крышкой	J
Вход с заслонкой и боковые оградительные планки из нержавеющей стали 316, полировка №4	K
Вход с заслонкой и боковые оградительные планки из нержавеющей стали 316, полировка №4, с крышкой	L
Весоизмерительная ячейка	
10 кг (22 фунта), никелированная сталь	0
15 кг (33 фунта), никелированная сталь	1
20 кг (44 фунта), никелированная сталь	2
30 кг (66 фунтов), никелированная сталь	3
50 кг (110 фунтов), никелированная сталь	4
6 кг (13,2 фунта), нержавеющая сталь, с герметичным уплотнением	5
12 кг (26,5 фунта), нержавеющая сталь, с герметичным уплотнением	6
30 кг (66,1 фунта), нержавеющая сталь, с герметичным уплотнением	7
Датчик скорости	
500 имп./об, монтаж на оси, оптический энкодер	0
1 000 имп./об, монтаж на оси, оптический энкодер	1
2 500 имп./об, монтаж на оси, оптический энкодер	2
500 имп./об, монтаж на оси, оптический энкодер, нержавеющая сталь	3
1 000 имп./об, монтаж на оси, оптический энкодер, нержавеющая сталь	4
2 500 имп./об, монтаж на оси, оптический энкодер, нержавеющая сталь	5
60 имп./об, монтаж на двигателе, магнитный датчик	6
Конфигурация привода	
Добавьте код заказа Y75 и укажите передаточное число редуктора обычным текстом: «X:1». Дополнительную информацию см. в табл. 1 на с. 5/9.	
Стандартный двигатель переменного тока	
0,25 л. с. (0,19 кВт), 220 — 240/380 — 480 В, 3 ф., 50/60 Гц	0 A
0,25 л. с. (0,19 кВт), 575 В, 3 ф., 60 Гц	0 B
0,5 л. с. (0,37 кВт), 220 — 240/380 — 480 В, 3 ф., 50/60 Гц	0 C
0,5 л. с. (0,37 кВт), 575 В, 3 ф., 60 Гц	0 D
0,75 л. с. (0,56 кВт), 220 — 240/380 — 480 В, 3 ф., 50/60 Гц	0 E
0,75 л. с. (0,56 кВт), 575 В, 3 ф., 60 Гц	0 F
1 л. с. (0,75 кВт), 220 — 240/380—480 В, 3 ф., 50/60 Гц	0 G
1 л. с. (0,75 кВт), 575 В, 3 ф., 60 Гц	0 H

SITRANS WW200

Информация для выбора и заказа (продолжение)

		Номер для заказа
SITRANS WW200 Весовой дозатор высокой точности для сыпучих материалов, рассчитанный на небольшую и среднюю нагрузку. Позволяет улучшить обработку, повысить эффективность и добиться существенной экономии.	C	**7MH7303-**
Двигатель переменного тока с эпоксидным покрытием, рассчитанный на применение в пищевой промышленности		
0,25 л. с. (0,19 кВт), 220 — 240/380 — 480 В, 3 ф., 50/60 Гц		1 A
0,25 л. с. (0,19 кВт), 575 В, 3 ф., 60 Гц		1 B
0,5 л. с. (0,37 кВт), 220 — 240/380 — 480 В, 3 ф., 50/60 Гц		1 C
0,5 л. с. (0,37 кВт), 575 В, 3 ф., 60 Гц		1 D
1 л. с. (0,75 кВт), 220 — 240/380 — 480 В, 3 ф., 50/60 Гц		1 E
1 л. с. (0,75 кВт), 575 В, 3 ф., 60 Гц		1 F
Двигатель переменного тока из нержавеющей стали		
0,33 л. с. (0,25 кВт), 220 — 240/380 — 480 В, 3 ф., 50/60 Гц		2 A
0,33 л. с. (0,25 кВт), 575 В, 3 ф., 60 Гц		2 B
0,5 л. с. (0,37 кВт), 220 — 240/380 — 480 В, 3 ф., 50/60 Гц		2 C
0,5 л. с. (0,37 кВт), 575 В, 3 ф., 60 Гц		2 D
1 л. с. (0,75 кВт), 220 — 240/380 — 480 В, 3 ф., 50/60 Гц		2 E
1 л. с. (0,75 кВт), 575 В, 3 ф., 60 Гц		2 F
Конструкция ленты		
Полиуретановая антистатическая, 57 PIW, 2-слойная, допуски FDA/USDA		A
Полиуретановая антистатическая, 57 PIW, 2-слойная, с фланцевыми стенками в части B, допуски FDA/USDA		B
Полиуретановая антистатическая, 57 PIW, 2-слойная, с 2-дюймовыми (50 мм) рифлеными боковыми стенками, допуски FDA/USDA		C
Силиконовая антистатическая, 45 PIW, 2-слойная, допуски FDA/USDA, HT 177 °C		D
Силиконовая антистатическая, 45 PIW, 2-слойная, с фланцевыми стенками в части B, допуски FDA/USDA, HT 177 °C		E
Силиконовая антистатическая, 45 PIW, 2-слойная, с 2-дюймовыми (50 мм) рифлеными боковыми стенками, допуски FDA/USDA, HT 177 °C		F
Нитриловая, 135 PIW, 3-слойная		G
Нитриловая, 135 PIW, 3-слойная, с фланцевыми стенками в части B		H
Нитриловая, 135 PIW, 3-слойная с 2-дюймовыми (50 мм) рифлеными боковыми стенками		J
Конструктивная сторона доступа (от входа к выходу)		
Слева		0
Справа		1

		Номер для заказа
SITRANS WW200 Весовой дозатор высокой точности для сыпучих материалов, рассчитанный на небольшую и среднюю нагрузку. Позволяет улучшить обработку, повысить эффективность и добиться существенной экономии.	C	**7MH7303-**
Другие варианты конструкции		Код для заказа
Добавьте **«-Z»** к номеру заказа и укажите код(ы) заказа.		
Радиус дуги входа с заслонкой: укажите радиус дуги входа с заслонкой в дюймах (xxx,xx дюйма)[1]		**Y74**
Укажите единицы, используемые при проектировании (т/ч, метр. т/ч, фунтов/ч, кг/ч)		**Y71**
Укажите проектную скорость (футов/мин, м/с)		**Y72**
Укажите проектную нагрузку/расход		**Y73**
Передаточное число мотор-редуктора переменного тока: укажите передаточное число обычным текстом (X:1) (см. «Таблицу выбора передаточного числа редуктора» на с. 5/9)		**Y75**
Особая длина: выберите ближайший вариант длины больше нужного и укажите длину от входа до выхода конструкции обычным текстом (длина указывается в дюймах или миллиметрах)		**Y01**
Пластмассовая шторка заслонки для защиты от пыли на входе для контактирующих с водой материалов и работы в пыльной атмосфере[1]		**G11**
Емкостной переключатель Pointek CLS100 для определения забивания выходного желоба		**G12**
Контроллер Siemens для пуска, остановки, выбора автоматического и ручного режима и регулировки скорости, ручной пульт управления		**G13**
Приспособление для очистки ленты, нержавеющая сталь, нейлоновая щетка, монтируется под скребком для ленты, служит для очистки загрязненной стороны ленты		**G14**
Вторичный датчик скорости для дифференциального мониторинга: 60 имп./об, монтаж на двигателе, магнитный датчик (предлагается только с вариантами датчика скорости 0—5)		**G16**
Сертификат приемочных испытаний: сертификат тестирования изготовителем M по DIN 55350, часть 18, и ISO 9000		**C11**
Шильдик из нержавеющей стали (69 x 50 мм): номер точки измерения/обозначение (макс. 16 символов), укажите в виде обычного текста		**Y15**
Инструкции по эксплуатации		Номер для заказа
Английский язык	C	**7ML1998-5MS01**
Французский язык	C	**7ML1998-5MS11**
Немецкий язык Примечание. Данные инструкции следует указать в заказе отдельным пунктом.	C	**7ML1998-5MS31**
В комплект поставки данного устройств входит компакт-диск с руководствами по приборам Milltronics компании «Сименс» с полной библиотекой инструкций.		

[1] Предлагается только с вариантами отсека для материала B—L.

C Попадает под действие экспортных норм AL: N, ECCN: EAR99.

Информация для выбора и заказа (продолжение)

SITRANS WW200 C Весовой дозатор высокой точности для сыпучих материалов, рассчитанный на небольшую и среднюю нагрузку. Позволяет улучшить обработку, повысить эффективность и добиться существенной экономии.	Номер для заказа 7MH7304-
Добавляйте код заказа Y71—Y73 для всех моделей, чтобы указать характеристики конструкции	
Рама из нержавеющей стали 304, закрытый тип, с корпусом из окрашенной низкоуглеродистой стали	
12 дюймов — ширина ленты, 52 дюйма (1321 мм) от входа до выхода конструкции (2 опоры)	0 A
12 дюймов — ширина ленты, 60 дюймов (1524 мм) от входа до выхода конструкции (2 опоры)	0 B
12 дюймов — ширина ленты, 68 дюймов (1727 мм) от входа до выхода конструкции (2 опоры)	0 C
12 дюймов — ширина ленты, 76 дюймов (1930 мм) от входа до выхода конструкции (2 опоры)	0 D
12 дюймов — ширина ленты, 84 дюйма (2134 мм) от входа до выхода конструкции (2 опоры)	0 E
12 дюймов — ширина ленты, 92 дюйма (2337 мм) от входа до выхода конструкции (3 опоры)	0 F
12 дюймов — ширина ленты, 100 дюймов (2540 мм) от входа до выхода конструкции (3 опоры)	0 G
12 дюймов — ширина ленты, 108 дюймов (2743 мм) от входа до выхода конструкции (3 опоры)	0 H
12 дюймов — ширина ленты, 116 дюймов (2946 мм) от входа до выхода конструкции (3 опоры)	0 J
18 дюймов — ширина ленты, 52 дюйма (1321 мм) от входа до выхода конструкции (2 опоры)	1 A
18 дюймов — ширина ленты, 60 дюймов (1524 мм) от входа до выхода конструкции (2 опоры)	1 B
18 дюймов — ширина ленты, 68 дюймов (1727 мм) от входа до выхода конструкции (2 опоры)	1 C
18 дюймов — ширина ленты, 76 дюймов (1930 мм) от входа до выхода конструкции (2 опоры)	1 D
18 дюймов — ширина ленты, 84 дюйма (2134 мм) от входа до выхода конструкции (2 опоры)	1 E
18 дюймов — ширина ленты, 92 дюйма (2337 мм) от входа до выхода конструкции (3 опоры)	1 F
18 дюймов — ширина ленты, 100 дюймов (2540 мм) от входа до выхода конструкции (3 опоры)	1 G
18 дюймов — ширина ленты, 108 дюймов (2743 мм) от входа до выхода конструкции (3 опоры)	1 H
18 дюймов — ширина ленты, 116 дюймов (2946 мм) от входа до выхода конструкции (3 опоры)	1 J
24 дюйма — ширина ленты, 52 дюйма (1321 мм) от входа до выхода конструкции (2 опоры)	2 A
24 дюйма — ширина ленты, 60 дюймов (1524 мм) от входа до выхода конструкции (2 опоры)	2 B
24 дюйма — ширина ленты, 68 дюймов (1727 мм) от входа до выхода конструкции (2 опоры)	2 C
24 дюйма — ширина ленты, 76 дюймов (1930 мм) от входа до выхода конструкции (2 опоры)	2 D
24 дюйма — ширина ленты, 84 дюйма (2134 мм) от входа до выхода конструкции (2 опоры)	2 E
24 дюйма — ширина ленты, 92 дюйма (2337 мм) от входа до выхода конструкции (3 опоры)	2 F
24 дюйма — ширина ленты, 100 дюймов (2540 мм) от входа до выхода конструкции (3 опоры)	2 G
24 дюйма — ширина ленты, 108 дюймов (2743 мм) от входа до выхода конструкции (3 опоры)	2 H
24 дюйма — ширина ленты, 116 дюймов (2946 мм) от входа до выхода конструкции (3 опоры)	2 J
30 дюймов — ширина ленты, 52 дюйма (1321 мм) от входа до выхода конструкции (2 опоры)	3 A
30 дюймов — ширина ленты, 60 дюймов (1524 мм) от входа до выхода конструкции (2 опоры)	3 B
30 дюймов — ширина ленты, 68 дюймов (1727 мм) от входа до выхода конструкции (2 опоры)	3 C
30 дюймов — ширина ленты, 76 дюймов (1930 мм) от входа до выхода конструкции (2 опоры)	3 D

SITRANS WW200 C Весовой дозатор высокой точности для сыпучих материалов, рассчитанный на небольшую и среднюю нагрузку. Позволяет улучшить обработку, повысить эффективность и добиться существенной экономии.	Номер для заказа 7MH7304-
30 дюймов — ширина ленты, 84 дюйма (2134 мм) от входа до выхода конструкции (2 опоры)	3 E
30 дюймов — ширина ленты, 92 дюйма (2337 мм) от входа до выхода конструкции (3 опоры)	3 F
30 дюймов — ширина ленты, 100 дюймов (2540 мм) от входа до выхода конструкции (3 опоры)	3 G
30 дюймов — ширина ленты, 108 дюймов (2743 мм) от входа до выхода конструкции (3 опоры)	3 H
30 дюймов — ширина ленты, 116 дюймов (2946 мм) от входа до выхода конструкции (3 опоры)	3 J
36 дюймов — ширина ленты, 52 дюйма (1321 мм) от входа до выхода конструкции (2 опоры)	4 A
36 дюймов — ширина ленты, 60 дюймов (1524 мм) от входа до выхода конструкции (2 опоры)	4 B
36 дюймов — ширина ленты, 68 дюймов (1727 мм) от входа до выхода конструкции (2 опоры)	4 C
36 дюймов — ширина ленты, 76 дюймов (1930 мм) от входа до выхода конструкции (2 опоры)	4 D
36 дюймов — ширина ленты, 84 дюйма (2134 мм) от входа до выхода конструкции (2 опоры)	4 E
36 дюймов — ширина ленты, 92 дюйма (2337 мм) от входа до выхода конструкции (3 опоры)	4 F
36 дюймов — ширина ленты, 100 дюймов (2540 мм) от входа до выхода конструкции (3 опоры)	4 G
36 дюймов — ширина ленты, 108 дюймов (2743 мм) от входа до выхода конструкции (3 опоры)	4 H
36 дюймов — ширина ленты, 116 дюймов (2946 мм) от входа до выхода конструкции (3 опоры)	4 J
42 дюйма — ширина ленты, 52 дюйма (1321 мм) от входа до выхода конструкции (2 опоры)	5 A
42 дюйма — ширина ленты, 60 дюймов (1524 мм) от входа до выхода конструкции (2 опоры)	5 B
42 дюйма — ширина ленты, 68 дюймов (1727 мм) от входа до выхода конструкции (2 опоры)	5 C
42 дюйма — ширина ленты, 76 дюймов (1930 мм) от входа до выхода конструкции (2 опоры)	5 D
42 дюйма — ширина ленты, 84 дюйма (2134 мм) от входа до выхода конструкции (2 опоры)	5 E
42 дюйма — ширина ленты, 92 дюйма (2337 мм) от входа до выхода конструкции (3 опоры)	5 F
42 дюйма — ширина ленты, 100 дюймов (2540 мм) от входа до выхода конструкции (3 опоры)	5 G
42 дюйма — ширина ленты, 108 дюймов (2743 мм) от входа до выхода конструкции (3 опоры)	5 H
42 дюйма — ширина ленты, 116 дюймов (2946 мм) от входа до выхода конструкции (3 опоры)	5 J
48 дюймов — ширина ленты, 52 дюйма (1321 мм) от входа до выхода конструкции (2 опоры)	6 A
48 дюймов — ширина ленты, 60 дюймов (1524 мм) от входа до выхода конструкции (2 опоры)	6 B
48 дюймов — ширина ленты, 68 дюймов (1727 мм) от входа до выхода конструкции (2 опоры)	6 C
48 дюймов — ширина ленты, 76 дюймов (1930 мм) от входа до выхода конструкции (2 опоры)	6 D
48 дюймов — ширина ленты, 84 дюйма (2134 мм) от входа до выхода конструкции (2 опоры)	6 E
48 дюймов — ширина ленты, 92 дюйма (2337 мм) от входа до выхода конструкции (3 опоры)	6 F
48 дюймов — ширина ленты, 100 дюймов (2540 мм) от входа до выхода конструкции (3 опоры)	6 G
48 дюймов — ширина ленты, 108 дюймов (2743 мм) от входа до выхода конструкции (3 опоры)	6 H
48 дюймов — ширина ленты, 116 дюймов (2946 мм) от входа до выхода конструкции (3 опоры)	6 J

Информация для выбора и заказа (продолжение)

		Номер для заказа
SITRANS WW200 Весовой дозатор высокой точности для сыпучих материалов, рассчитанный на небольшую и среднюю нагрузку. Позволяет улучшить обработку, повысить эффективность и добиться существенной экономии.	C	**7MH7304-**
Конструкция отсека для материала		
Добавьте код заказа Y74 и укажите обычным текстом: «Радиус дуги в дюймах — XX,XXX дюймов» для вариантов D—L		
Вход с заслонкой и боковые оградительные планки из стали AR400		B
Вход с заслонкой и боковые оградительные планки из стали AR400 с крышкой		C
Вход с заслонкой и боковые оградительные планки из нержавеющей стали 304		D
Вход с заслонкой и боковые оградительные планки из нержавеющей стали 304 с крышкой		E
Вход с заслонкой и боковые оградительные планки из нержавеющей стали 304, полировка №4		F
Вход с заслонкой и боковые оградительные планки из нержавеющей стали 304, полировка №4, с крышкой		G
Вход с заслонкой и боковые оградительные планки из нержавеющей стали 316		H
Вход с заслонкой и боковые оградительные планки из нержавеющей стали 316 с крышкой		J
Вход с заслонкой и боковые оградительные планки из нержавеющей стали 316, полировка №4		K
Вход с заслонкой и боковые оградительные планки из нержавеющей стали 316, полировка №4, с крышкой		L
Весоизмерительная ячейка		
10 кг (22 фунта), никелированная сталь		0
15 кг (33 фунта), никелированная сталь		1
20 кг (44 фунта), никелированная сталь		2
30 кг (66 фунтов), никелированная сталь		3
50 кг (110 фунтов), никелированная сталь		4
6 кг (13,2 фунта), нержавеющая сталь, с герметичным уплотнением		5
12 кг (26,5 фунта), нержавеющая сталь, с герметичным уплотнением		6
30 кг (66,1 фунта), нержавеющая сталь, с герметичным уплотнением		7
Датчик скорости		
500 имп./об, монтаж на оси, оптический энкодер		0
1 000 имп./об, монтаж на оси, оптический энкодер		1
2 500 имп./об, монтаж на оси, оптический энкодер		2
500 имп./об, монтаж на оси, оптический энкодер, нержавеющая сталь		3
1 000 имп./об, монтаж на оси, оптический энкодер, нержавеющая сталь		4
2 500 имп./об, монтаж на оси, оптический энкодер, нержавеющая сталь		5
60 имп./об, монтаж на двигателе, магнитный датчик		6
Конфигурация привода		
Добавьте код заказа Y75 и укажите передаточное число редуктора обычным текстом: «X:1». Дополнительную информацию см. в табл. 1 на с. 5/9.		
Стандартный двигатель переменного тока		
0,25 л. с. (0,19 кВт), 220 — 240/380 — 480 В, 3 ф., 50/60 Гц		0 A
0,25 л. с. (0,19 кВт), 575 В, 3 ф., 60 Гц		0 B
0,5 л. с. (0,37 кВт), 220 — 240/380 — 480 В, 3 ф., 50/60 Гц		0 C
0,5 л. с. (0,37 кВт), 575 В, 3 ф., 60 Гц		0 D
0,75 л. с. (0,56 кВт), 220 — 240/380 — 480 В, 3 ф., 50/60 Гц		0 E
0,75 л. с. (0,56 кВт), 575 В, 3 ф., 60 Гц		0 F
1 л. с. (0,75 кВт), 220 — 240/380—480 В, 3 ф., 50/60 Гц		0 G
1 л. с. (0,75 кВт), 575 В, 3 ф., 60 Гц		0 H

		Номер для заказа
SITRANS WW200 Весовой дозатор высокой точности для сыпучих материалов, рассчитанный на небольшую и среднюю нагрузку. Позволяет улучшить обработку, повысить эффективность и добиться существенной экономии.	C	**7MH7304-**
Двигатель переменного тока с эпоксидным покрытием, рассчитанный на применение в пищевой промышленности		
0,25 л. с. (0,19 кВт), 220 — 240/380 — 480 В, 3 ф., 50/60 Гц		1 A
0,25 л. с. (0,19 кВт), 575 В, 3 ф., 60 Гц		1 B
0,5 л. с. (0,37 кВт), 220 — 240/380 — 480 В, 3 ф., 50/60 Гц		1 C
0,5 л. с. (0,37 кВт), 575 В, 3 ф., 60 Гц		1 D
1 л. с. (0,75 кВт), 220 — 240/380 — 480 В, 3 ф., 50/60 Гц		1 E
1 л. с. (0,75 кВт), 575 В, 3 ф., 60 Гц		1 F
Двигатель переменного тока из нержавеющей стали		
0,33 л. с. (0,25 кВт), 220 — 240/380 — 480 В, 3 ф., 50/60 Гц		2 A
0,33 л. с. (0,25 кВт), 575 В, 3 ф., 60 Гц		2 B
0,5 л. с. (0,37 кВт), 220 — 240/380 — 480 В, 3 ф., 50/60 Гц		2 C
0,5 л. с. (0,37 кВт), 575 В, 3 ф., 60 Гц		2 D
1 л. с. (0,75 кВт), 220 — 240/380 — 480 В, 3 ф., 50/60 Гц		2 E
1 л. с. (0,75 кВт), 575 В, 3 ф., 60 Гц		2 F
Конструкция ленты		
Полиуретановая антистатическая, 57 PIW, 2-слойная, допуски FDA/USDA		A
Полиуретановая антистатическая, 57 PIW, 2-слойная, с фланцевыми стенками в части B, допуски FDA/USDA		B
Полиуретановая антистатическая, 57 PIW, 2-слойная, с 2-дюймовыми (50 мм) рифлеными боковыми стенками, допуски FDA/USDA		C
Силиконовая антистатическая, 45 PIW, 2-слойная, допуски FDA/USDA, HT 177 °C		D
Силиконовая антистатическая, 45 PIW, 2-слойная, с фланцевыми стенками в части B, допуски FDA/USDA, HT 177 °C		E
Силиконовая антистатическая, 45 PIW, 2-слойная, с 2-дюймовыми (50 мм) рифлеными боковыми стенками, допуски FDA/USDA, HT 177 °C		F
Конструктивная сторона доступа (от входа к выходу)		
Слева		0
Справа		1

Информация для выбора и заказа (продолжение)

		Номер для заказа
SITRANS WW200 Весовой дозатор высокой точности для сыпучих материалов, рассчитанный на небольшую и среднюю нагрузку. Позволяет улучшить обработку, повысить эффективность и добиться существенной экономии.	C	**7MH7304-**
Другие варианты конструкции		Код для заказа
Добавьте «**-Z**» к номеру заказа и укажите код(ы) заказа.		
Радиус дуги входа с заслонкой: укажите радиус дуги входа с заслонкой в дюймах (xxx,xx дюйма)[1]		**Y74**
Укажите единицы, используемые при проектировании (т/ч, метр. т/ч, фунтов/ч, кг/ч)		**Y71**
Укажите проектную скорость (футов/мин, м/с)		**Y72**
Укажите проектную нагрузку/расход		**Y73**
Передаточное число мотор-редуктора переменного тока: укажите передаточное число обычным текстом (X:1) (см. «Таблицу выбора передаточного числа редуктора» на с. 5/9)		**Y75**
Особая длина: выберите ближайший вариант длины больше нужного и укажите длину от входа до выхода конструкции обычным текстом (длина указывается в дюймах или миллиметрах)		**Y01**
Пластмассовая шторка заслонки для защиты от пыли на входе для контактирующих с водой материалов и работы в пыльной атмосфере[1]		**G11**
Емкостной переключатель Pointek CLS100 для определения забивания выходного желоба		**G12**
Контроллер Siemens для пуска, остановки, выбора автоматического и ручного режима и регулировки скорости, ручной пульт управления		**G13**
Приспособление для очистки ленты, нержавеющая сталь, нейлоновая щетка, монтируется под скребком для ленты, служит для очистки загрязненной стороны ленты		**G14**
Вторичный датчик скорости для дифференциального мониторинга: магнитный датчик 60 имп./об, устанавливаемый на двигателе (предлагается только с вариантами датчика скорости 0—5)		**G16**
Сертификат приемочных испытаний: сертификат тестирования изготовителем M по DIN 55350, часть 18, и ISO 9000		**C11**
Шильдик из нержавеющей стали (69 x 50 мм): номер точки измерения/обозначение (макс. 16 символов), укажите в виде обычного текста		**Y15**
Инструкции по эксплуатации		Номер для заказа
Английский язык	C	**7ML1998-5MS01**
Французский язык	C	**7ML1998-5MS11**
Немецкий язык Примечание. Данные инструкции следует указать в заказе отдельным пунктом.	C	**7ML1998-5MS31**
В комплект поставки данного устройства входит компакт-диск с руководствами по приборам Milltronics компании «Сименс» с полной библиотекой инструкций.		

[1] Предлагается только с вариантами отсека для материала D—L.

C Попадает под действие экспортных норм AL: N, ECCN: EAR99.

		Номер для заказа
SITRANS WW200 Весовой дозатор высокой точности для сыпучих материалов, рассчитанный на небольшую и среднюю нагрузку. Позволяет улучшить обработку, повысить эффективность и добиться существенной экономии.	C	**7MH7305-**
Добавляйте код заказа Y71—Y73 для всех моделей, чтобы указать характеристики конструкции		
Рама из нержавеющей стали 304, закрытый тип, с корпусом из нержавеющей стали 304		
12 дюймов — ширина ленты, 52 дюйма (1321 мм) от входа до выхода конструкции (2 опоры)		0 A
12 дюймов — ширина ленты, 60 дюймов (1524 мм) от входа до выхода конструкции (2 опоры)		0 B
12 дюймов — ширина ленты, 68 дюймов (1727 мм) от входа до выхода конструкции (2 опоры)		0 C
12 дюймов — ширина ленты, 76 дюймов (1930 мм) от входа до выхода конструкции (2 опоры)		0 D
12 дюймов — ширина ленты, 84 дюйма (2134 мм) от входа до выхода конструкции (2 опоры)		0 E
12 дюймов — ширина ленты, 92 дюйма (2337 мм) от входа до выхода конструкции (3 опоры)		0 F
12 дюймов — ширина ленты, 100 дюймов (2540 мм) от входа до выхода конструкции (3 опоры)		0 G
12 дюймов — ширина ленты, 108 дюймов (2743 мм) от входа до выхода конструкции (3 опоры)		0 H
12 дюймов — ширина ленты, 116 дюймов (2946 мм) от входа до выхода конструкции (3 опоры)		0 J
18 дюймов — ширина ленты, 52 дюйма (1321 мм) от входа до выхода конструкции (2 опоры)		1 A
18 дюймов — ширина ленты, 60 дюймов (1524 мм) от входа до выхода конструкции (2 опоры)		1 B
18 дюймов — ширина ленты, 68 дюймов (1727 мм) от входа до выхода конструкции (2 опоры)		1 C
18 дюймов — ширина ленты, 76 дюймов (1930 мм) от входа до выхода конструкции (2 опоры)		1 D
18 дюймов — ширина ленты, 84 дюйма (2134 мм) от входа до выхода конструкции (2 опоры)		1 E
18 дюймов — ширина ленты, 92 дюйма (2337 мм) от входа до выхода конструкции (3 опоры)		1 F
18 дюймов — ширина ленты, 100 дюймов (2540 мм) от входа до выхода конструкции (3 опоры)		1 G
18 дюймов — ширина ленты, 108 дюймов (2743 мм) от входа до выхода конструкции (3 опоры)		1 H
18 дюймов — ширина ленты, 116 дюймов (2946 мм) от входа до выхода конструкции (3 опоры)		1 J
24 дюйма — ширина ленты, 52 дюйма (1321 мм) от входа до выхода конструкции (2 опоры)		2 A
24 дюйма — ширина ленты, 60 дюймов (1524 мм) от входа до выхода конструкции (2 опоры)		2 B
24 дюйма — ширина ленты, 68 дюймов (1727 мм) от входа до выхода конструкции (2 опоры)		2 C
24 дюйма — ширина ленты, 76 дюймов (1930 мм) от входа до выхода конструкции (2 опоры)		2 D
24 дюйма — ширина ленты, 84 дюйма (2134 мм) от входа до выхода конструкции (2 опоры)		2 E
24 дюйма — ширина ленты, 92 дюйма (2337 мм) от входа до выхода конструкции (3 опоры)		2 F
24 дюйма — ширина ленты, 100 дюймов (2540 мм) от входа до выхода конструкции (3 опоры)		2 G
24 дюйма — ширина ленты, 108 дюймов (2743 мм) от входа до выхода конструкции (3 опоры)		2 H
24 дюйма — ширина ленты, 116 дюймов (2946 мм) от входа до выхода конструкции (3 опоры)		2 J
30 дюймов — ширина ленты, 52 дюйма (1321 мм) от входа до выхода конструкции (2 опоры)		3 A
30 дюймов — ширина ленты, 60 дюймов (1524 мм) от входа до выхода конструкции (2 опоры)		3 B
30 дюймов — ширина ленты, 68 дюймов (1727 мм) от входа до выхода конструкции (2 опоры)		3 C
30 дюймов — ширина ленты, 76 дюймов (1930 мм) от входа до выхода конструкции (2 опоры)		3 D

Информация для выбора и заказа (продолжение)

SITRANS WW200 C Весовой дозатор высокой точности для сыпучих материалов, рассчитанный на небольшую и среднюю нагрузку. Позволяет улучшить обработку, повысить эффективность и добиться существенной экономии.	Номер для заказа 7MH7305-
30 дюймов — ширина ленты, 84 дюйма (2134 мм) от входа до выхода конструкции (2 опоры)	3 E
30 дюймов — ширина ленты, 92 дюйма (2337 мм) от входа до выхода конструкции (3 опоры)	3 F
30 дюймов — ширина ленты, 100 дюймов (2540 мм) от входа до выхода конструкции (3 опоры)	3 G
30 дюймов — ширина ленты, 108 дюймов (2743 мм) от входа до выхода конструкции (3 опоры)	3 H
30 дюймов — ширина ленты, 116 дюймов (2946 мм) от входа до выхода конструкции (3 опоры)	3 J
36 дюймов — ширина ленты, 52 дюйма (1321 мм) от входа до выхода конструкции (2 опоры)	4 A
36 дюймов — ширина ленты, 60 дюймов (1524 мм) от входа до выхода конструкции (2 опоры)	4 B
36 дюймов — ширина ленты, 68 дюймов (1727 мм) от входа до выхода конструкции (2 опоры)	4 C
36 дюймов — ширина ленты, 76 дюймов (1930 мм) от входа до выхода конструкции (2 опоры)	4 D
36 дюймов — ширина ленты, 84 дюйма (2134 мм) от входа до выхода конструкции (2 опоры)	4 E
36 дюймов — ширина ленты, 92 дюйма (2337 мм) от входа до выхода конструкции (3 опоры)	4 F
36 дюймов — ширина ленты, 100 дюймов (2540 мм) от входа до выхода конструкции (3 опоры)	4 G
36 дюймов — ширина ленты, 108 дюймов (2743 мм) от входа до выхода конструкции (3 опоры)	4 H
36 дюймов — ширина ленты, 116 дюймов (2946 мм) от входа до выхода конструкции (3 опоры)	4 J
42 дюйма — ширина ленты, 52 дюйма (1321 мм) от входа до выхода конструкции (2 опоры)	5 A
42 дюйма — ширина ленты, 60 дюймов (1524 мм) от входа до выхода конструкции (2 опоры)	5 B
42 дюйма — ширина ленты, 68 дюймов (1727 мм) от входа до выхода конструкции (2 опоры)	5 C
42 дюйма — ширина ленты, 76 дюймов (1930 мм) от входа до выхода конструкции (2 опоры)	5 D
42 дюйма — ширина ленты, 84 дюйма (2134 мм) от входа до выхода конструкции (2 опоры)	5 E
42 дюйма — ширина ленты, 92 дюйма (2337 мм) от входа до выхода конструкции (3 опоры)	5 F
42 дюйма — ширина ленты, 100 дюймов (2540 мм) от входа до выхода конструкции (3 опоры)	5 G
42 дюйма — ширина ленты, 108 дюймов (2743 мм) от входа до выхода конструкции (3 опоры)	5 H
42 дюйма — ширина ленты, 116 дюймов (2946 мм) от входа до выхода конструкции (3 опоры)	5 J
48 дюймов — ширина ленты, 52 дюйма (1321 мм) от входа до выхода конструкции (2 опоры)	6 A
48 дюймов — ширина ленты, 60 дюймов (1524 мм) от входа до выхода конструкции (2 опоры)	6 B
48 дюймов — ширина ленты, 68 дюймов (1727 мм) от входа до выхода конструкции (2 опоры)	6 C
48 дюймов — ширина ленты, 76 дюймов (1930 мм) от входа до выхода конструкции (2 опоры)	6 D
48 дюймов — ширина ленты, 84 дюйма (2134 мм) от входа до выхода конструкции (2 опоры)	6 E
48 дюймов — ширина ленты, 92 дюйма (2337 мм) от входа до выхода конструкции (3 опоры)	6 F
48 дюймов — ширина ленты, 100 дюймов (2540 мм) от входа до выхода конструкции (3 опоры)	6 G
48 дюймов — ширина ленты, 108 дюймов (2743 мм) от входа до выхода конструкции (3 опоры)	6 H
48 дюймов — ширина ленты, 116 дюймов (2946 мм) от входа до выхода конструкции (3 опоры)	6 J

SITRANS WW200 C Весовой дозатор высокой точности для сыпучих материалов, рассчитанный на небольшую и среднюю нагрузку. Позволяет улучшить обработку, повысить эффективность и добиться существенной экономии.	Номер для заказа 7MH7305-
Конструкция отсека для материала	
Добавьте код заказа Y74 и укажите обычным текстом: «Радиус дуги в дюймах — XX,XXX дюймов» для вариантов D—L	
Вход с заслонкой и боковые оградительные планки из нержавеющей стали 304	D
Вход с заслонкой и боковые оградительные планки из нержавеющей стали 304 с крышкой	E
Вход с заслонкой и боковые оградительные планки из нержавеющей стали 304, полировка №4	F
Вход с заслонкой и боковые оградительные планки из нержавеющей стали 304, полировка №4, с крышкой	G
Вход с заслонкой и боковые оградительные планки из нержавеющей стали 316	H
Вход с заслонкой и боковые оградительные планки из нержавеющей стали 316 с крышкой	J
Вход с заслонкой и боковые оградительные планки из нержавеющей стали 316, полировка №4	K
Вход с заслонкой и боковые оградительные планки из нержавеющей стали 316, полировка №4, с крышкой	L
Весоизмерительная ячейка	
6 кг (13,2 фунта), нержавеющая сталь, с герметичным уплотнением	5
12 кг (26,5 фунта), нержавеющая сталь, с герметичным уплотнением	6
30 кг (66,1 фунта), нержавеющая сталь, с герметичным уплотнением	7
Датчик скорости	
500 имп./об, монтаж на оси, оптический энкодер	0
1 000 имп./об, монтаж на оси, оптический энкодер	1
2 500 имп./об, монтаж на оси, оптический энкодер	2
500 имп./об, монтаж на оси, оптический энкодер, нержавеющая сталь	3
1 000 имп./об, монтаж на оси, оптический энкодер, нержавеющая сталь	4
2 500 имп./об, монтаж на оси, оптический энкодер, нержавеющая сталь	5
60 имп./об, монтаж на двигателе, магнитный датчик	6
Конфигурация привода Добавьте код заказа Y75 и укажите передаточное число редуктора обычным текстом: «X:1». Дополнительную информацию см. в табл. 1 на с. 5/9.	
Стандартный двигатель переменного тока	
0,25 л. с. (0,19 кВт), 220 — 240/380 — 480 В, 3 ф., 50/60 Гц	0 A
0,25 л. с. (0,19 кВт), 575 В, 3 ф., 60 Гц	0 B
0,5 л. с. (0,37 кВт), 220 — 240/380 — 480 В, 3 ф., 50/60 Гц	0 C
0,5 л. с. (0,37 кВт), 575 В, 3 ф., 60 Гц	0 D
0,75 л. с. (0,56 кВт), 220 — 240/380 — 480 В, 3 ф., 50/60 Гц	0 E
0,75 л. с. (0,56 кВт), 575 В, 3 ф., 60 Гц	0 F
1 л. с. (0,75 кВт), 220 — 240/380—480 В, 3 ф., 50/60 Гц	0 G
1 л. с. (0,75 кВт), 575 В, 3 ф., 60 Гц	0 H

Информация для выбора и заказа (продолжение)

		Номер для заказа
SITRANS WW200 Весовой дозатор высокой точности для сыпучих материалов, рассчитанный на небольшую и среднюю нагрузку. Позволяет улучшить обработку, повысить эффективность и добиться существенной экономии.	C	**7MH7305-**
Двигатель переменного тока с эпоксидным покрытием, рассчитанный на применение в пищевой промышленности		
0,25 л. с. (0,19 кВт), 220 — 240/380 — 480 В, 3 ф., 50/60 Гц		1 A
0,25 л. с. (0,19 кВт), 575 В, 3 ф., 60 Гц		1 B
0,5 л. с. (0,37 кВт), 220 — 240/380 — 480 В, 3 ф., 50/60 Гц		1 C
0,5 л. с. (0,37 кВт), 575 В, 3 ф., 60 Гц		1 D
1 л. с. (0,75 кВт), 220 — 240/380 — 480 В, 3 ф., 50/60 Гц		1 E
1 л. с. (0,75 кВт), 575 В, 3 ф., 60 Гц		1 F
Двигатель переменного тока из нержавеющей стали		
0,33 л. с. (0,25 кВт), 220 — 240/380 — 480 В, 3 ф., 50/60 Гц		2 A
0,33 л. с. (0,25 кВт), 575 В, 3 ф., 60 Гц		2 B
0,5 л. с. (0,37 кВт), 220 — 240/380 — 480 В, 3 ф., 50/60 Гц		2 C
0,5 л. с. (0,37 кВт), 575 В, 3 ф., 60 Гц		2 D
1 л. с. (0,75 кВт), 220 — 240/380 — 480 В, 3 ф., 50/60 Гц		2 E
1 л. с. (0,75 кВт), 575 В, 3 ф., 60 Гц		2 F
Конструкция ленты		
Полиуретановая антистатическая, 57 PIW, 2-слойная, допуски FDA/USDA		A
Полиуретановая антистатическая, 57 PIW, 2-слойная, с фланцевыми стенками в части B, допуски FDA/USDA		B
Полиуретановая антистатическая, 57 PIW, 2-слойная, с 2-дюймовыми (50 мм) рифлеными боковыми стенками, допуски FDA/USDA		C
Силиконовая антистатическая, 45 PIW, 2-слойная, допуски FDA/USDA, HT 177 °C		D
Силиконовая антистатическая, 45 PIW, 2-слойная, с фланцевыми стенками в части B, допуски FDA/USDA, HT 177 °C		E
Силиконовая антистатическая, 45 PIW, 2-слойная, с 2-дюймовыми (50 мм) рифлеными боковыми стенками, допуски FDA/USDA, HT 177 °C		F
Конструктивная сторона доступа (от входа к выходу)		
Слева		0
Справа		1

		Номер для заказа
SITRANS WW200 Весовой дозатор высокой точности для сыпучих материалов, рассчитанный на небольшую и среднюю нагрузку. Позволяет улучшить обработку, повысить эффективность и добиться существенной экономии.	C	**7ML7305-**
Другие варианты конструкции		Код для заказа
Добавьте **«-Z»** к номеру заказа и укажите код(ы) заказа.		
Радиус дуги входа с заслонкой: укажите радиус дуги входа с заслонкой в дюймах (xxx,xx дюйма)[1]		**Y74**
Укажите единицы, используемые при проектировании (т/ч, метр. т/ч, фунтов/ч, кг/ч)		**Y71**
Укажите проектную скорость (футов/мин, м/с)		**Y72**
Укажите проектную нагрузку/расход		**Y73**
Передаточное число мотор-редуктора переменного тока: укажите передаточное число обычным текстом (X:1) (см. «Таблицу выбора передаточного числа редуктора» на с. 5/9)		**Y75**
Особая длина: выберите ближайший вариант длины больше нужного и укажите длину от входа до выхода конструкции обычным текстом (длина указывается в дюймах или миллиметрах)		**Y01**
Пластмассовая шторка заслонки для защиты от пыли на входе для контактирующих с водой материалов и работы в пыльной атмосфере[1]		**G11**
Емкостной переключатель Pointek CLS100 для определения забивания выходного желоба		**G12**
Контроллер Siemens для пуска, остановки, выбора автоматического и ручного режима и регулировки скорости, ручной пульт управления		**G13**
Приспособление для очистки ленты, нержавеющая сталь, нейлоновая щетка, монтируется под скребком для ленты, служит для очистки загрязненной стороны ленты		**G14**
Вторичный датчик скорости для дифференциального мониторинга: 60 имп./об, монтаж на двигателе, магнитный датчик (предлагается только с вариантами датчика скорости 0—5)		**G16**
Сертификат приемочных испытаний: сертификат тестирования изготовителем M по DIN 55350, часть 18, и ISO 9000		**C11**
Шильдик из нержавеющей стали (69 x 50 мм): номер точки измерения/обозначение (макс. 16 символов), укажите в виде обычного текста		**Y15**
Инструкции по эксплуатации		Номер для заказа
Английский язык	C	**7ML1998-5MS01**
Французский язык	C	**7ML1998-5MS11**
Немецкий язык Примечание. Данные инструкции следует указать в заказе отдельным пунктом.	C	**7ML1998-5MS31**
В комплект поставки данного устройства входит компакт-диск с руководствами по приборам Milltronics компании «Сименс» с полной библиотекой инструкций.		

[1] Предлагается только с вариантами отсека для материала D–L

C Попадает под действие экспортных норм AL: N, ECCN: EAR99.

SITRANS WW200

Информация для выбора и заказа (продолжение)

SITRANS WW200 C Весовой дозатор высокой точности для сыпучих материалов, рассчитанный на небольшую и среднюю нагрузку. Позволяет улучшить обработку, повысить эффективность и добиться существенной экономии.	Номер для заказа 7MH7306-
Добавляйте код заказа Y71—Y73 для всех моделей, чтобы указать характеристики конструкции	
Рама из нержавеющей стали 316, закрытый тип, с корпусом из окрашенной низкоуглеродистой стали	
12 дюймов — ширина ленты, 52 дюйма (1321 мм) от входа до выхода конструкции (2 опоры)	0 A
12 дюймов — ширина ленты, 60 дюймов (1524 мм) от входа до выхода конструкции (2 опоры)	0 B
12 дюймов — ширина ленты, 68 дюймов (1727 мм) от входа до выхода конструкции (2 опоры)	0 C
12 дюймов — ширина ленты, 76 дюймов (1930 мм) от входа до выхода конструкции (2 опоры)	0 D
12 дюймов — ширина ленты, 84 дюйма (2134 мм) от входа до выхода конструкции (2 опоры)	0 E
12 дюймов — ширина ленты, 92 дюйма (2337 мм) от входа до выхода конструкции (3 опоры)	0 F
12 дюймов — ширина ленты, 100 дюймов (2540 мм) от входа до выхода конструкции (3 опоры)	0 G
12 дюймов — ширина ленты, 108 дюймов (2743 мм) от входа до выхода конструкции (3 опоры)	0 H
12 дюймов — ширина ленты, 116 дюймов (2946 мм) от входа до выхода конструкции (3 опоры)	0 J
18 дюймов — ширина ленты, 52 дюйма (1321 мм) от входа до выхода конструкции (2 опоры)	1 A
18 дюймов — ширина ленты, 60 дюймов (1524 мм) от входа до выхода конструкции (2 опоры)	1 B
18 дюймов — ширина ленты, 68 дюймов (1727 мм) от входа до выхода конструкции (2 опоры)	1 C
18 дюймов — ширина ленты, 76 дюймов (1930 мм) от входа до выхода конструкции (2 опоры)	1 D
18 дюймов — ширина ленты, 84 дюйма (2134 мм) от входа до выхода конструкции (2 опоры)	1 E
18 дюймов — ширина ленты, 92 дюйма (2337 мм) от входа до выхода конструкции (3 опоры)	1 F
18 дюймов — ширина ленты, 100 дюймов (2540 мм) от входа до выхода конструкции (3 опоры)	1 G
18 дюймов — ширина ленты, 108 дюймов (2743 мм) от входа до выхода конструкции (3 опоры)	1 H
18 дюймов — ширина ленты, 116 дюймов (2946 мм) от входа до выхода конструкции (3 опоры)	1 J
24 дюйма — ширина ленты, 52 дюйма (1321 мм) от входа до выхода конструкции (2 опоры)	2 A
24 дюйма — ширина ленты, 60 дюймов (1524 мм) от входа до выхода конструкции (2 опоры)	2 B
24 дюйма — ширина ленты, 68 дюймов (1727 мм) от входа до выхода конструкции (2 опоры)	2 C
24 дюйма — ширина ленты, 76 дюймов (1930 мм) от входа до выхода конструкции (2 опоры)	2 D
24 дюйма — ширина ленты, 84 дюйма (2134 мм) от входа до выхода конструкции (2 опоры)	2 E
24 дюйма — ширина ленты, 92 дюйма (2337 мм) от входа до выхода конструкции (3 опоры)	2 F
24 дюйма — ширина ленты, 100 дюймов (2540 мм) от входа до выхода конструкции (3 опоры)	2 G
24 дюйма — ширина ленты, 108 дюймов (2743 мм) от входа до выхода конструкции (3 опоры)	2 H
24 дюйма — ширина ленты, 116 дюймов (2946 мм) от входа до выхода конструкции (3 опоры)	2 J
30 дюймов — ширина ленты, 52 дюйма (1321 мм) от входа до выхода конструкции (2 опоры)	3 A
30 дюймов — ширина ленты, 60 дюймов (1524 мм) от входа до выхода конструкции (2 опоры)	3 B
30 дюймов — ширина ленты, 68 дюймов (1727 мм) от входа до выхода конструкции (2 опоры)	3 C
30 дюймов — ширина ленты, 76 дюймов (1930 мм) от входа до выхода конструкции (2 опоры)	3 D

SITRANS WW200 C Весовой дозатор высокой точности для сыпучих материалов, рассчитанный на небольшую и среднюю нагрузку. Позволяет улучшить обработку, повысить эффективность и добиться существенной экономии.	Номер для заказа 7MH7306-
30 дюймов — ширина ленты, 84 дюйма (2134 мм) от входа до выхода конструкции (2 опоры)	3 E
30 дюймов — ширина ленты, 92 дюйма (2337 мм) от входа до выхода конструкции (3 опоры)	3 F
30 дюймов — ширина ленты, 100 дюймов (2540 мм) от входа до выхода конструкции (3 опоры)	3 G
30 дюймов — ширина ленты, 108 дюймов (2743 мм) от входа до выхода конструкции (3 опоры)	3 H
30 дюймов — ширина ленты, 116 дюймов (2946 мм) от входа до выхода конструкции (3 опоры)	3 J
36 дюймов — ширина ленты, 52 дюйма (1321 мм) от входа до выхода конструкции (2 опоры)	4 A
36 дюймов — ширина ленты, 60 дюймов (1524 мм) от входа до выхода конструкции (2 опоры)	4 B
36 дюймов — ширина ленты, 68 дюймов (1727 мм) от входа до выхода конструкции (2 опоры)	4 C
36 дюймов — ширина ленты, 76 дюймов (1930 мм) от входа до выхода конструкции (2 опоры)	4 D
36 дюймов — ширина ленты, 84 дюйма (2134 мм) от входа до выхода конструкции (2 опоры)	4 E
36 дюймов — ширина ленты, 92 дюйма (2337 мм) от входа до выхода конструкции (3 опоры)	4 F
36 дюймов — ширина ленты, 100 дюймов (2540 мм) от входа до выхода конструкции (3 опоры)	4 G
36 дюймов — ширина ленты, 108 дюймов (2743 мм) от входа до выхода конструкции (3 опоры)	4 H
36 дюймов — ширина ленты, 116 дюймов (2946 мм) от входа до выхода конструкции (3 опоры)	4 J
42 дюйма — ширина ленты, 52 дюйма (1321 мм) от входа до выхода конструкции (2 опоры)	5 A
42 дюйма — ширина ленты, 60 дюймов (1524 мм) от входа до выхода конструкции (2 опоры)	5 B
42 дюйма — ширина ленты, 68 дюймов (1727 мм) от входа до выхода конструкции (2 опоры)	5 C
42 дюйма — ширина ленты, 76 дюймов (1930 мм) от входа до выхода конструкции (2 опоры)	5 D
42 дюйма — ширина ленты, 84 дюйма (2134 мм) от входа до выхода конструкции (2 опоры)	5 E
42 дюйма — ширина ленты, 92 дюйма (2337 мм) от входа до выхода конструкции (3 опоры)	5 F
42 дюйма — ширина ленты, 100 дюймов (2540 мм) от входа до выхода конструкции (3 опоры)	5 G
42 дюйма — ширина ленты, 108 дюймов (2743 мм) от входа до выхода конструкции (3 опоры)	5 H
42 дюйма — ширина ленты, 116 дюймов (2946 мм) от входа до выхода конструкции (3 опоры)	5 J
48 дюймов — ширина ленты, 52 дюйма (1321 мм) от входа до выхода конструкции (2 опоры)	6 A
48 дюймов — ширина ленты, 60 дюймов (1524 мм) от входа до выхода конструкции (2 опоры)	6 B
48 дюймов — ширина ленты, 68 дюймов (1727 мм) от входа до выхода конструкции (2 опоры)	6 C
48 дюймов — ширина ленты, 76 дюймов (1930 мм) от входа до выхода конструкции (2 опоры)	6 D
48 дюймов — ширина ленты, 84 дюйма (2134 мм) от входа до выхода конструкции (2 опоры)	6 E
48 дюймов — ширина ленты, 92 дюйма (2337 мм) от входа до выхода конструкции (3 опоры)	6 F
48 дюймов — ширина ленты, 100 дюймов (2540 мм) от входа до выхода конструкции (3 опоры)	6 G
48 дюймов — ширина ленты, 108 дюймов (2743 мм) от входа до выхода конструкции (3 опоры)	6 H
48 дюймов — ширина ленты, 116 дюймов (2946 мм) от входа до выхода конструкции (3 опоры)	6 J

Информация для выбора и заказа (продолжение)

		Номер для заказа
SITRANS WW200 Весовой дозатор высокой точности для сыпучих материалов, рассчитанный на небольшую и среднюю нагрузку. Позволяет улучшить обработку, повысить эффективность и добиться существенной экономии.	C	**7MH7306-**
Добавьте код заказа Y74 и укажите обычным текстом: «Радиус дуги в дюймах — XX,XXX дюймов» для вариантов H—L		
Вход с заслонкой и боковые оградительные планки из нержавеющей стали 316		H
Вход с заслонкой и боковые оградительные планки из нержавеющей стали 316 с крышкой		J
Вход с заслонкой и боковые оградительные планки из нержавеющей стали 316, полировка №4		K
Вход с заслонкой и боковые оградительные планки из нержавеющей стали 316, полировка №4, с крышкой		L
Весоизмерительная ячейка		
6 кг (13,2 фунта), нержавеющая сталь, с герметичным уплотнением		5
12 кг (26,5 фунта), нержавеющая сталь, с герметичным уплотнением		6
30 кг (66,1 фунта), нержавеющая сталь, с герметичным уплотнением		7
Датчик скорости		
500 имп./об, монтаж на оси, оптический энкодер		0
1 000 имп./об, монтаж на оси, оптический энкодер		1
2 500 имп./об, монтаж на оси, оптический энкодер		2
500 имп./об, монтаж на оси, оптический энкодер, нержавеющая сталь		3
1 000 имп./об, монтаж на оси, оптический энкодер, нержавеющая сталь		4
2 500 имп./об, монтаж на оси, оптический энкодер, нержавеющая сталь		5
60 имп./об, монтаж на двигателе, магнитный датчик		6
Конфигурация привода		
Добавьте код заказа Y75 и укажите передаточное число редуктора обычным текстом: «X:1». Дополнительную информацию см. в табл. 1 на с. 5/9.		
Стандартный двигатель переменного тока		
0,25 л. с. (0,19 кВт), 220 — 240/380 — 480 В, 3 ф., 50/60 Гц		0 A
0,25 л. с. (0,19 кВт), 575 В, 3 ф., 60 Гц		0 B
0,5 л. с. (0,37 кВт), 220 — 240/380 — 480 В, 3 ф., 50/60 Гц		0 C
0,5 л. с. (0,37 кВт), 575 В, 3 ф., 60 Гц		0 D
0,75 л. с. (0,56 кВт), 220 — 240/380 — 480 В, 3 ф., 50/60 Гц		0 E
0,75 л. с. (0,56 кВт), 575 В, 3 ф., 60 Гц		0 F
1 л. с. (0,75 кВт), 220 — 240/380—480 В, 3 ф., 50/60 Гц		0 G
1 л. с. (0,75 кВт), 575 В, 3 ф., 60 Гц		0 H
Двигатель переменного тока с эпоксидным покрытием, рассчитанный на применение в пищевой промышленности		
0,25 л. с. (0,19 кВт), 220 — 240/380 — 480 В, 3 ф., 50/60 Гц		1 A
0,25 л. с. (0,19 кВт), 575 В, 3 ф., 60 Гц		1 B
0,5 л. с. (0,37 кВт), 220 — 240/380 — 480 В, 3 ф., 50/60 Гц		1 C
0,5 л. с. (0,37 кВт), 575 В, 3 ф., 60 Гц		1 D
1 л. с. (0,75 кВт), 220 — 240/380 — 480 В, 3 ф., 50/60 Гц		1 E
1 л. с. (0,75 кВт), 575 В, 3 ф., 60 Гц		1 F
Двигатель переменного тока из нержавеющей стали		
0,33 л. с. (0,25 кВт), 220 — 240/380 — 480 В, 3 ф., 50/60 Гц		2 A
0,33 л. с. (0,25 кВт), 575 В, 3 ф., 60 Гц		2 B
0,5 л. с. (0,37 кВт), 220 — 240/380 — 480 В, 3 ф., 50/60 Гц		2 C
0,5 л. с. (0,37 кВт), 575 В, 3 ф., 60 Гц		2 D
1 л. с. (0,75 кВт), 220 — 240/380 — 480 В, 3 ф., 50/60 Гц		2 E
1 л. с. (0,75 кВт), 575 В, 3 ф., 60 Гц		2 F

		Номер для заказа
SITRANS WW200 Весовой дозатор высокой точности для сыпучих материалов, рассчитанный на небольшую и среднюю нагрузку. Позволяет улучшить обработку, повысить эффективность и добиться существенной экономии.	C	**7MH7306-**
Конструкция ленты		
Полиуретановая антистатическая, 57 PIW, 2-слойная, допуски FDA/USDA		A
Полиуретановая антистатическая, 57 PIW, 2-слойная, с фланцевыми стенками в части B, допуски FDA/USDA		B
Полиуретановая антистатическая, 57 PIW, 2-слойная, с 2-дюймовыми (50 мм) рифлеными боковыми стенками, допуски FDA/USDA		C
Силиконовая антистатическая, 45 PIW, 2-слойная, допуски FDA/USDA, HT 177 °C		D
Силиконовая антистатическая, 45 PIW, 2-слойная, с фланцевыми стенками в части B, допуски FDA/USDA, HT 177 °C		E
Силиконовая антистатическая, 45 PIW, 2-слойная, с 2-дюймовыми (50 мм) рифлеными боковыми стенками, допуски FDA/USDA, HT 177 °C		F
Конструктивная сторона доступа (от входа к выходу)		
Слева		0
Справа		1

Информация для выбора и заказа (продолжение)

		Номер для заказа
SITRANS WW200 Весовой дозатор высокой точности для сыпучих материалов, рассчитанный на небольшую и среднюю нагрузку. Позволяет улучшить обработку, повысить эффективность и добиться существенной экономии.	C	**7ML7306-**
Другие варианты конструкции		Код для заказа
Добавьте «**-Z**» к номеру заказа и укажите код(ы) заказа.		
Радиус дуги входа с заслонкой: укажите радиус дуги входа с заслонкой в дюймах (xxx,xx дюйма)[1]		**Y74**
Укажите единицы, используемые при проектировании (т/ч, метр. т/ч, фунтов/ч, кг/ч)		**Y71**
Укажите проектную скорость (футов/мин, м/с)		**Y72**
Укажите проектную нагрузку/расход		**Y73**
Передаточное число мотор-редуктора переменного тока: укажите передаточное число обычным текстом (X:1) (см. «Таблицу выбора передаточного числа редуктора» на с. 5/9)		**Y75**
Особая длина: выберите ближайший вариант длины больше нужного и укажите длину от входа до выхода конструкции обычным текстом (длина указывается в дюймах или миллиметрах)		**Y01**
Пластмассовая шторка заслонки для защиты от пыли на входе для контактирующих с водой материалов и работы в пыльной атмосфере[1]		**G11**
Емкостной переключатель Pointek CLS100 для определения забивания выходного желоба		**G12**
Контроллер «Сименс» для пуска, остановки, выбора автоматического и ручного режима и регулировки скорости, ручной пульт управления		**G13**
Приспособление для очистки ленты, нержавеющая сталь, нейлоновая щетка, монтируется под скребком для ленты, служит для очистки загрязненной стороны ленты		**G14**
Вторичный датчик скорости для дифференциального мониторинга: 60 имп./об, монтаж на двигателе, магнитный датчик (предлагается только с вариантами датчика скорости 0—5)		**G16**
Сертификат приемочных испытаний: сертификат тестирования изготовителем M по DIN 55350, часть 18, и ISO 9000		**C11**
Шильдик из нержавеющей стали (69 x 50 мм): номер точки измерения/обозначение (макс. 16 символов), укажите в виде обычного текста		**Y15**
Инструкции по эксплуатации		Номер для заказа
Английский язык	C	**7ML1998-5MS01**
Французский язык	C	**7ML1998-5MS11**
Немецкий язык	C	**7ML1998-5MS31**
Примечание. Данные инструкции следует указать в заказе отдельным пунктом.		
В комплект поставки данного устройства входит компакт-диск с руководствами по приборам Milltronics компании «Сименс» с полной библиотекой инструкций.		

[1] Предлагается только с вариантами отсека для материала H—L.

C Попадает под действие экспортных норм AL: N, ECCN: EAR99.

		Номер для заказа
SITRANS WW200 Весовой дозатор высокой точности для сыпучих материалов, рассчитанный на небольшую и среднюю нагрузку. Позволяет улучшить обработку, повысить эффективность и добиться существенной экономии.	C	**7MH7307-**
Добавляйте код заказа Y71—Y73 для всех моделей, чтобы указать характеристики конструкции		
Рама из нержавеющей стали 316, закрытый тип, с корпусом из нержавеющей стали 304		
12 дюймов — ширина ленты, 52 дюйма (1321 мм) от входа до выхода конструкции (2 опоры)		0 A
12 дюймов — ширина ленты, 60 дюймов (1524 мм) от входа до выхода конструкции (2 опоры)		0 B
12 дюймов — ширина ленты, 68 дюймов (1727 мм) от входа до выхода конструкции (2 опоры)		0 C
12 дюймов — ширина ленты, 76 дюймов (1930 мм) от входа до выхода конструкции (2 опоры)		0 D
12 дюймов — ширина ленты, 84 дюйма (2134 мм) от входа до выхода конструкции (2 опоры)		0 E
12 дюймов — ширина ленты, 92 дюйма (2337 мм) от входа до выхода конструкции (3 опоры)		0 F
12 дюймов — ширина ленты, 100 дюймов (2540 мм) от входа до выхода конструкции (3 опоры)		0 G
12 дюймов — ширина ленты, 108 дюймов (2743 мм) от входа до выхода конструкции (3 опоры)		0 H
12 дюймов — ширина ленты, 116 дюймов (2946 мм) от входа до выхода конструкции (3 опоры)		0 J
18 дюймов — ширина ленты, 52 дюйма (1321 мм) от входа до выхода конструкции (2 опоры)		1 A
18 дюймов — ширина ленты, 60 дюймов (1524 мм) от входа до выхода конструкции (2 опоры)		1 B
18 дюймов — ширина ленты, 68 дюймов (1727 мм) от входа до выхода конструкции (2 опоры)		1 C
18 дюймов — ширина ленты, 76 дюймов (1930 мм) от входа до выхода конструкции (2 опоры)		1 D
18 дюймов — ширина ленты, 84 дюйма (2134 мм) от входа до выхода конструкции (2 опоры)		1 E
18 дюймов — ширина ленты, 92 дюйма (2337 мм) от входа до выхода конструкции (3 опоры)		1 F
18 дюймов — ширина ленты, 100 дюймов (2540 мм) от входа до выхода конструкции (3 опоры)		1 G
18 дюймов — ширина ленты, 108 дюймов (2743 мм) от входа до выхода конструкции (3 опоры)		1 H
18 дюймов — ширина ленты, 116 дюймов (2946 мм) от входа до выхода конструкции (3 опоры)		1 J
24 дюйма — ширина ленты, 52 дюйма (1321 мм) от входа до выхода конструкции (2 опоры)		2 A
24 дюйма — ширина ленты, 60 дюймов (1524 мм) от входа до выхода конструкции (2 опоры)		2 B
24 дюйма — ширина ленты, 68 дюймов (1727 мм) от входа до выхода конструкции (2 опоры)		2 C
24 дюйма — ширина ленты, 76 дюймов (1930 мм) от входа до выхода конструкции (2 опоры)		2 D
24 дюйма — ширина ленты, 84 дюйма (2134 мм) от входа до выхода конструкции (2 опоры)		2 E
24 дюйма — ширина ленты, 92 дюйма (2337 мм) от входа до выхода конструкции (3 опоры)		2 F
24 дюйма — ширина ленты, 100 дюймов (2540 мм) от входа до выхода конструкции (3 опоры)		2 G
24 дюйма — ширина ленты, 108 дюймов (2743 мм) от входа до выхода конструкции (3 опоры)		2 H
24 дюйма — ширина ленты, 116 дюймов (2946 мм) от входа до выхода конструкции (3 опоры)		2 J
30 дюймов — ширина ленты, 52 дюйма (1321 мм) от входа до выхода конструкции (2 опоры)		3 A
30 дюймов — ширина ленты, 60 дюймов (1524 мм) от входа до выхода конструкции (2 опоры)		3 B
30 дюймов — ширина ленты, 68 дюймов (1727 мм) от входа до выхода конструкции (2 опоры)		3 C
30 дюймов — ширина ленты, 76 дюймов (1930 мм) от входа до выхода конструкции (2 опоры)		3 D

Информация для выбора и заказа (продолжение)

SITRANS WW200 C Весовой дозатор высокой точности для сыпучих материалов, рассчитанный на небольшую и среднюю нагрузку. Позволяет улучшить обработку, повысить эффективность и добиться существенной экономии.	Номер для заказа 7MH7307-
30 дюймов — ширина ленты, 84 дюйма (2134 мм) от входа до выхода конструкции (2 опоры)	3 E
30 дюймов — ширина ленты, 92 дюйма (2337 мм) от входа до выхода конструкции (3 опоры)	3 F
30 дюймов — ширина ленты, 100 дюймов (2540 мм) от входа до выхода конструкции (3 опоры)	3 G
30 дюймов — ширина ленты, 108 дюймов (2743 мм) от входа до выхода конструкции (3 опоры)	3 H
30 дюймов — ширина ленты, 116 дюймов (2946 мм) от входа до выхода конструкции (3 опоры)	3 J
36 дюймов — ширина ленты, 52 дюйма (1321 мм) от входа до выхода конструкции (2 опоры)	4 A
36 дюймов — ширина ленты, 60 дюймов (1524 мм) от входа до выхода конструкции (2 опоры)	4 B
36 дюймов — ширина ленты, 68 дюймов (1727 мм) от входа до выхода конструкции (2 опоры)	4 C
36 дюймов — ширина ленты, 76 дюймов (1930 мм) от входа до выхода конструкции (2 опоры)	4 D
36 дюймов — ширина ленты, 84 дюйма (2134 мм) от входа до выхода конструкции (2 опоры)	4 E
36 дюймов — ширина ленты, 92 дюйма (2337 мм) от входа до выхода конструкции (3 опоры)	4 F
36 дюймов — ширина ленты, 100 дюймов (2540 мм) от входа до выхода конструкции (3 опоры)	4 G
36 дюймов — ширина ленты, 108 дюймов (2743 мм) от входа до выхода конструкции (3 опоры)	4 H
36 дюймов — ширина ленты, 116 дюймов (2946 мм) от входа до выхода конструкции (3 опоры)	4 J
42 дюйма — ширина ленты, 52 дюйма (1321 мм) от входа до выхода конструкции (2 опоры)	5 A
42 дюйма — ширина ленты, 60 дюймов (1524 мм) от входа до выхода конструкции (2 опоры)	5 B
42 дюйма — ширина ленты, 68 дюймов (1727 мм) от входа до выхода конструкции (2 опоры)	5 C
42 дюйма — ширина ленты, 76 дюймов (1930 мм) от входа до выхода конструкции (2 опоры)	5 D
42 дюйма — ширина ленты, 84 дюйма (2134 мм) от входа до выхода конструкции (2 опоры)	5 E
42 дюйма — ширина ленты, 92 дюйма (2337 мм) от входа до выхода конструкции (3 опоры)	5 F
42 дюйма — ширина ленты, 100 дюймов (2540 мм) от входа до выхода конструкции (3 опоры)	5 G
42 дюйма — ширина ленты, 108 дюймов (2743 мм) от входа до выхода конструкции (3 опоры)	5 H
42 дюйма — ширина ленты, 116 дюймов (2946 мм) от входа до выхода конструкции (3 опоры)	5 J
48 дюймов — ширина ленты, 52 дюйма (1321 мм) от входа до выхода конструкции (2 опоры)	6 A
48 дюймов — ширина ленты, 60 дюймов (1524 мм) от входа до выхода конструкции (2 опоры)	6 B
48 дюймов — ширина ленты, 68 дюймов (1727 мм) от входа до выхода конструкции (2 опоры)	6 C
48 дюймов — ширина ленты, 76 дюймов (1930 мм) от входа до выхода конструкции (2 опоры)	6 D
48 дюймов — ширина ленты, 84 дюйма (2134 мм) от входа до выхода конструкции (2 опоры)	6 E
48 дюймов — ширина ленты, 92 дюйма (2337 мм) от входа до выхода конструкции (3 опоры)	6 F
48 дюймов — ширина ленты, 100 дюймов (2540 мм) от входа до выхода конструкции (3 опоры)	6 G
48 дюймов — ширина ленты, 108 дюймов (2743 мм) от входа до выхода конструкции (3 опоры)	6 H
48 дюймов — ширина ленты, 116 дюймов (2946 мм) от входа до выхода конструкции (3 опоры)	6 J

SITRANS WW200 C Весовой дозатор высокой точности для сыпучих материалов, рассчитанный на небольшую и среднюю нагрузку. Позволяет улучшить обработку, повысить эффективность и добиться существенной экономии.	Номер для заказа 7MH7307-
Конструкция отсека для материала	
Добавьте код заказа Y74 и укажите обычным текстом: «Радиус дуги в дюймах — XX,XXX дюймов» для вариантов H—L	
Вход с заслонкой и боковые оградительные планки из нержавеющей стали 316	H
Вход с заслонкой и боковые оградительные планки из нержавеющей стали 316 с крышкой	J
Вход с заслонкой и боковые оградительные планки из нержавеющей стали 316, полировка №4	K
Вход с заслонкой и боковые оградительные планки из нержавеющей стали 316, полировка №4, с крышкой	L
Весоизмерительная ячейка	
6 кг (13,2 фунта), нержавеющая сталь, с герметичным уплотнением	5
12 кг (26,5 фунта), нержавеющая сталь, с герметичным уплотнением	6
30 кг (66,1 фунта), нержавеющая сталь, с герметичным уплотнением	7
Датчик скорости	
500 имп./об, монтаж на оси, оптический энкодер	0
1 000 имп./об, монтаж на оси, оптический энкодер	1
2 500 имп./об, монтаж на оси, оптический энкодер	2
500 имп./об, монтаж на оси, оптический энкодер, нержавеющая сталь	3
1 000 имп./об, монтаж на оси, оптический энкодер, нержавеющая сталь	4
2 500 имп./об, монтаж на оси, оптический энкодер, нержавеющая сталь	5
60 имп./об, монтаж на двигателе, магнитный датчик	6
Конфигурация привода	
Добавьте код заказа Y75 и укажите передаточное число редуктора обычным текстом: «X:1». Дополнительную информацию см. в табл. 1 на с. 5/9.	
Стандартный двигатель переменного тока	
0,25 л. с. (0,19 кВт), 220 — 240/380 — 480 В, 3 ф., 50/60 Гц	0 A
0,25 л. с. (0,19 кВт), 575 В, 3 ф., 60 Гц	0 B
0,5 л. с. (0,37 кВт), 220 — 240/380 — 480 В, 3 ф., 50/60 Гц	0 C
0,5 л. с. (0,37 кВт), 575 В, 3 ф., 60 Гц	0 D
0,75 л. с. (0,56 кВт), 220 — 240/380 — 480 В, 3 ф., 50/60 Гц	0 E
0,75 л. с. (0,56 кВт), 575 В, 3 ф., 60 Гц	0 F
1 л. с. (0,75 кВт), 220 — 240/380—480 В, 3 ф., 50/60 Гц	0 G
1 л. с. (0,75 кВт), 575 В, 3 ф., 60 Гц	0 H

Информация для выбора и заказа (продолжение)

		Номер для заказа
SITRANS WW200 Весовой дозатор высокой точности для сыпучих материалов, рассчитанный на небольшую и среднюю нагрузку. Позволяет улучшить обработку, повысить эффективность и добиться существенной экономии.	C	**7MH7307-**
Двигатель переменного тока с эпоксидным покрытием, рассчитанный на применение в пищевой промышленности		
0,25 л. с. (0,19 кВт), 220 — 240/380 — 480 В, 3 ф., 50/60 Гц		1 A
0,25 л. с. (0,19 кВт), 575 В, 3 ф., 60 Гц		1 B
0,5 л. с. (0,37 кВт), 220 — 240/380 — 480 В, 3 ф., 50/60 Гц		1 C
0,5 л. с. (0,37 кВт), 575 В, 3 ф., 60 Гц		1 D
1 л. с. (0,75 кВт), 220 — 240/380 — 480 В, 3 ф., 50/60 Гц		1 E
1 л. с. (0,75 кВт), 575 В, 3 ф., 60 Гц		1 F
Двигатель переменного тока из нержавеющей стали		
0,33 л. с. (0,25 кВт), 220 — 240/380 — 480 В, 3 ф., 50/60 Гц		2 A
0,33 л. с. (0,25 кВт), 575 В, 3 ф., 60 Гц		2 B
0,5 л. с. (0,37 кВт), 220 — 240/380 — 480 В, 3 ф., 50/60 Гц		2 C
0,5 л. с. (0,37 кВт), 575 В, 3 ф., 60 Гц		2 D
1 л. с. (0,75 кВт), 220 — 240/380 — 480 В, 3 ф., 50/60 Гц		2 E
1 л. с. (0,75 кВт), 575 В, 3 ф., 60 Гц		2 F
Конструкция ленты		
Полиуретановая антистатическая, 57 PIW, 2-слойная, допуски FDA/USDA		A
Полиуретановая антистатическая, 57 PIW, 2-слойная, с фланцевыми стенками в части B, допуски FDA/USDA		B
Полиуретановая антистатическая, 57 PIW, 2-слойная, с 2-дюймовыми (50 мм) рифлеными боковыми стенками, допуски FDA/USDA		C
Силиконовая антистатическая, 45 PIW, 2-слойная, допуски FDA/USDA, HT 177 °C		D
Силиконовая антистатическая, 45 PIW, 2-слойная, с фланцевыми стенками в части B, допуски FDA/USDA, HT 177 °C		E
Силиконовая антистатическая, 45 PIW, 2-слойная, с 2-дюймовыми (50 мм) рифлеными боковыми стенками, допуски FDA/USDA, HT 177 °C		F
Конструктивная сторона доступа (от входа к выходу)		
Слева		0
Справа		1

		Номер для заказа
SITRANS WW200 Весовой дозатор высокой точности для сыпучих материалов, рассчитанный на небольшую и среднюю нагрузку. Позволяет улучшить обработку, повысить эффективность и добиться существенной экономии.	C	**7MH7307-**
Другие варианты конструкции		Код для заказа
Добавьте **«-Z»** к номеру заказа и укажите код(ы) заказа.		
Радиус дуги входа с заслонкой: укажите радиус дуги входа с заслонкой в дюймах (xxx,xx дюйма)[1]		**Y74**
Укажите единицы, используемые при проектировании (т/ч, метр. т/ч, фунтов/ч, кг/ч)		**Y71**
Укажите проектную скорость (футов/мин, м/с)		**Y72**
Укажите проектную нагрузку/расход		**Y73**
Передаточное число мотор-редуктора переменного тока: укажите передаточное число обычным текстом (X:1) (см. «Таблицу выбора передаточного числа редуктора» на с. 5/9)		**Y75**
Особая длина: выберите ближайший вариант длины больше нужного и укажите длину от входа до выхода конструкции обычным текстом (длина указывается в дюймах или миллиметрах)		**Y01**
Пластмассовая шторка заслонки для защиты от пыли на входе для контактирующих с водой материалов и работы в пыльной атмосфере[1]		**G11**
Емкостной переключатель Pointek CLS100 для определения забивания выходного желоба		**G12**
Контроллер Siemens для пуска, остановки, выбора автоматического и ручного режима и регулировки скорости, ручной пульт управления		**G13**
Приспособление для очистки ленты, нержавеющая сталь, нейлоновая щетка, монтируется под скребком для ленты, служит для очистки загрязненной стороны ленты		**G14**
Вторичный датчик скорости для дифференциального мониторинга: 60 имп./об, монтаж на двигателе, магнитный датчик (предлагается только с вариантами датчика скорости 0—5)		**G16**
Сертификат приемочных испытаний: сертификат тестирования изготовителем M по DIN 55350, часть 18, и ISO 9000		**C11**
Шильдик из нержавеющей стали (69 x 50 мм): номер точки измерения/обозначение (макс. 16 символов), укажите в виде обычного текста		**Y15**
Инструкции по эксплуатации		Номер для заказа
• Английский язык	C	**7ML1998-5MS01**
• Французский язык	C	**7ML1998-5MS11**
• Немецкий язык Примечание. Данные инструкции следует указать в заказе отдельным пунктом.	C	**7ML1998-5MS31**
В комплект поставки данного устройства входит компакт-диск с руководствами по приборам Milltronics компании «Сименс» с полной библиотекой инструкций.		

[1] Предлагается только с вариантами отсека для материала H—L.

C Попадает под действие экспортных норм AL: N, ECCN: EAR99.

Информация для выбора и заказа (продолжение)

SITRANS WW200 C Весовой дозатор высокой точности для сыпучих материалов, рассчитанный на небольшую и среднюю нагрузку. Позволяет улучшить обработку, повысить эффективность и добиться существенной экономии.	Номер для заказа 7MH7308-
Добавляйте код заказа Y71—Y73 для всех моделей, чтобы указать характеристики конструкции	
Рама из нержавеющей стали 316, закрытый тип, с корпусом из нержавеющей стали 316	
12 дюймов — ширина ленты, 52 дюйма (1321 мм) от входа до выхода конструкции (2 опоры)	0 A
12 дюймов — ширина ленты, 60 дюймов (1524 мм) от входа до выхода конструкции (2 опоры)	0 B
12 дюймов — ширина ленты, 68 дюймов (1727 мм) от входа до выхода конструкции (2 опоры)	0 C
12 дюймов — ширина ленты, 76 дюймов (1930 мм) от входа до выхода конструкции (2 опоры)	0 D
12 дюймов — ширина ленты, 84 дюйма (2134 мм) от входа до выхода конструкции (2 опоры)	0 E
12 дюймов — ширина ленты, 92 дюйма (2337 мм) от входа до выхода конструкции (3 опоры)	0 F
12 дюймов — ширина ленты, 100 дюймов (2540 мм) от входа до выхода конструкции (3 опоры)	0 G
12 дюймов — ширина ленты, 108 дюймов (2743 мм) от входа до выхода конструкции (3 опоры)	0 H
12 дюймов — ширина ленты, 116 дюймов (2946 мм) от входа до выхода конструкции (3 опоры)	0 J
18 дюймов — ширина ленты, 52 дюйма (1321 мм) от входа до выхода конструкции (2 опоры)	1 A
18 дюймов — ширина ленты, 60 дюймов (1524 мм) от входа до выхода конструкции (2 опоры)	1 B
18 дюймов — ширина ленты, 68 дюймов (1727 мм) от входа до выхода конструкции (2 опоры)	1 C
18 дюймов — ширина ленты, 76 дюймов (1930 мм) от входа до выхода конструкции (2 опоры)	1 D
18 дюймов — ширина ленты, 84 дюйма (2134 мм) от входа до выхода конструкции (2 опоры)	1 E
18 дюймов — ширина ленты, 92 дюйма (2337 мм) от входа до выхода конструкции (3 опоры)	1 F
18 дюймов — ширина ленты, 100 дюймов (2540 мм) от входа до выхода конструкции (3 опоры)	1 G
18 дюймов — ширина ленты, 108 дюймов (2743 мм) от входа до выхода конструкции (3 опоры)	1 H
18 дюймов — ширина ленты, 116 дюймов (2946 мм) от входа до выхода конструкции (3 опоры)	1 J
24 дюйма — ширина ленты, 52 дюйма (1321 мм) от входа до выхода конструкции (2 опоры)	2 A
24 дюйма — ширина ленты, 60 дюймов (1524 мм) от входа до выхода конструкции (2 опоры)	2 B
24 дюйма — ширина ленты, 68 дюймов (1727 мм) от входа до выхода конструкции (2 опоры)	2 C
24 дюйма — ширина ленты, 76 дюймов (1930 мм) от входа до выхода конструкции (2 опоры)	2 D
24 дюйма — ширина ленты, 84 дюйма (2134 мм) от входа до выхода конструкции (2 опоры)	2 E
24 дюйма — ширина ленты, 92 дюйма (2337 мм) от входа до выхода конструкции (3 опоры)	2 F
24 дюйма — ширина ленты, 100 дюймов (2540 мм) от входа до выхода конструкции (3 опоры)	2 G
24 дюйма — ширина ленты, 108 дюймов (2743 мм) от входа до выхода конструкции (3 опоры)	2 H
24 дюйма — ширина ленты, 116 дюймов (2946 мм) от входа до выхода конструкции (3 опоры)	2 J
30 дюймов — ширина ленты, 52 дюйма (1321 мм) от входа до выхода конструкции (2 опоры)	3 A
30 дюймов — ширина ленты, 60 дюймов (1524 мм) от входа до выхода конструкции (2 опоры)	3 B
30 дюймов — ширина ленты, 68 дюймов (1727 мм) от входа до выхода конструкции (2 опоры)	3 C
30 дюймов — ширина ленты, 76 дюймов (1930 мм) от входа до выхода конструкции (2 опоры)	3 D

SITRANS WW200 C Весовой дозатор высокой точности для сыпучих материалов, рассчитанный на небольшую и среднюю нагрузку. Позволяет улучшить обработку, повысить эффективность и добиться существенной экономии.	Номер для заказа 7MH7308-
30 дюймов — ширина ленты, 84 дюйма (2134 мм) от входа до выхода конструкции (2 опоры)	3 E
30 дюймов — ширина ленты, 92 дюйма (2337 мм) от входа до выхода конструкции (3 опоры)	3 F
30 дюймов — ширина ленты, 100 дюймов (2540 мм) от входа до выхода конструкции (3 опоры)	3 G
30 дюймов — ширина ленты, 108 дюймов (2743 мм) от входа до выхода конструкции (3 опоры)	3 H
30 дюймов — ширина ленты, 116 дюймов (2946 мм) от входа до выхода конструкции (3 опоры)	3 J
36 дюймов — ширина ленты, 52 дюйма (1321 мм) от входа до выхода конструкции (2 опоры)	4 A
36 дюймов — ширина ленты, 60 дюймов (1524 мм) от входа до выхода конструкции (2 опоры)	4 B
36 дюймов — ширина ленты, 68 дюймов (1727 мм) от входа до выхода конструкции (2 опоры)	4 C
36 дюймов — ширина ленты, 76 дюймов (1930 мм) от входа до выхода конструкции (2 опоры)	4 D
36 дюймов — ширина ленты, 84 дюйма (2134 мм) от входа до выхода конструкции (2 опоры)	4 E
36 дюймов — ширина ленты, 92 дюйма (2337 мм) от входа до выхода конструкции (3 опоры)	4 F
36 дюймов — ширина ленты, 100 дюймов (2540 мм) от входа до выхода конструкции (3 опоры)	4 G
36 дюймов — ширина ленты, 108 дюймов (2743 мм) от входа до выхода конструкции (3 опоры)	4 H
36 дюймов — ширина ленты, 116 дюймов (2946 мм) от входа до выхода конструкции (3 опоры)	4 J
42 дюйма — ширина ленты, 52 дюйма (1321 мм) от входа до выхода конструкции (2 опоры)	5 A
42 дюйма — ширина ленты, 60 дюймов (1524 мм) от входа до выхода конструкции (2 опоры)	5 B
42 дюйма — ширина ленты, 68 дюймов (1727 мм) от входа до выхода конструкции (2 опоры)	5 C
42 дюйма — ширина ленты, 76 дюймов (1930 мм) от входа до выхода конструкции (2 опоры)	5 D
42 дюйма — ширина ленты, 84 дюйма (2134 мм) от входа до выхода конструкции (2 опоры)	5 E
42 дюйма — ширина ленты, 92 дюйма (2337 мм) от входа до выхода конструкции (3 опоры)	5 F
42 дюйма — ширина ленты, 100 дюймов (2540 мм) от входа до выхода конструкции (3 опоры)	5 G
42 дюйма — ширина ленты, 108 дюймов (2743 мм) от входа до выхода конструкции (3 опоры)	5 H
42 дюйма — ширина ленты, 116 дюймов (2946 мм) от входа до выхода конструкции (3 опоры)	5 J
48 дюймов — ширина ленты, 52 дюйма (1321 мм) от входа до выхода конструкции (2 опоры)	6 A
48 дюймов — ширина ленты, 60 дюймов (1524 мм) от входа до выхода конструкции (2 опоры)	6 B
48 дюймов — ширина ленты, 68 дюймов (1727 мм) от входа до выхода конструкции (2 опоры)	6 C
48 дюймов — ширина ленты, 76 дюймов (1930 мм) от входа до выхода конструкции (2 опоры)	6 D
48 дюймов — ширина ленты, 84 дюйма (2134 мм) от входа до выхода конструкции (2 опоры)	6 E
48 дюймов — ширина ленты, 92 дюйма (2337 мм) от входа до выхода конструкции (3 опоры)	6 F
48 дюймов — ширина ленты, 100 дюймов (2540 мм) от входа до выхода конструкции (3 опоры)	6 G
48 дюймов — ширина ленты, 108 дюймов (2743 мм) от входа до выхода конструкции (3 опоры)	6 H
48 дюймов — ширина ленты, 116 дюймов (2946 мм) от входа до выхода конструкции (3 опоры)	6 J

Информация для выбора и заказа (продолжение)

		Номер для заказа
SITRANS WW200 Весовой дозатор высокой точности для сыпучих материалов, рассчитанный на небольшую и среднюю нагрузку. Позволяет улучшить обработку, повысить эффективность и добиться существенной экономии.	C	**7MH7308-**
Конструкция отсека для материала		
Добавьте код заказа Y74 и укажите обычным текстом: «Радиус дуги в дюймах — XX,XXX дюймов» для вариантов H—L		
Вход с заслонкой и боковые оградительные планки из нержавеющей стали 316		H
Вход с заслонкой и боковые оградительные планки из нержавеющей стали 316 с крышкой		J
Вход с заслонкой и боковые оградительные планки из нержавеющей стали 316, полировка №4		K
Вход с заслонкой и боковые оградительные планки из нержавеющей стали 316, полировка №4, с крышкой		L
Весоизмерительная ячейка		
6 кг (13,2 фунта), нержавеющая сталь, с герметичным уплотнением		5
12 кг (26,5 фунта), нержавеющая сталь, с герметичным уплотнением		6
30 кг (66,1 фунта), нержавеющая сталь, с герметичным уплотнением		7
Датчик скорости		
500 имп./об, монтаж на оси, оптический энкодер		0
1 000 имп./об, монтаж на оси, оптический энкодер		1
2 500 имп./об, монтаж на оси, оптический энкодер		2
500 имп./об, монтаж на оси, оптический энкодер, нержавеющая сталь		3
1 000 имп./об, монтаж на оси, оптический энкодер, нержавеющая сталь		4
2 500 имп./об, монтаж на оси, оптический энкодер, нержавеющая сталь		5
60 имп./об, монтаж на двигателе, магнитный датчик		6
Конфигурация привода Добавьте код заказа Y75 и укажите передаточное число редуктора обычным текстом: «X:1». Дополнительную информацию см. в табл. 1 на с. 5/9.		
Стандартный двигатель переменного тока		
0,25 л. с. (0,19 кВт), 220 — 240/380 — 480 В, 3 ф., 50/60 Гц		0 A
0,25 л. с. (0,19 кВт), 575 В, 3 ф., 60 Гц		0 B
0,5 л. с. (0,37 кВт), 220 — 240/380 — 480 В, 3 ф., 50/60 Гц		0 C
0,5 л. с. (0,37 кВт), 575 В, 3 ф., 60 Гц		0 D
0,75 л. с. (0,56 кВт), 220 — 240/380 — 480 В, 3 ф., 50/60 Гц		0 E
0,75 л. с. (0,56 кВт), 575 В, 3 ф., 60 Гц		0 F
1 л. с. (0,75 кВт), 220 — 240/380—480 В, 3 ф., 50/60 Гц		0 G
1 л. с. (0,75 кВт), 575 В, 3 ф., 60 Гц		0 H

		Номер для заказа
SITRANS WW200 Весовой дозатор высокой точности для сыпучих материалов, рассчитанный на небольшую и среднюю нагрузку. Позволяет улучшить обработку, повысить эффективность и добиться существенной экономии.	C	**7MH7308-**
Двигатель переменного тока с эпоксидным покрытием, рассчитанный на применение в пищевой промышленности		
0,25 л. с. (0,19 кВт), 220 — 240/380 — 480 В, 3 ф., 50/60 Гц		1 A
0,25 л. с. (0,19 кВт), 575 В, 3 ф., 60 Гц		1 B
0,5 л. с. (0,37 кВт), 220 — 240/380 — 480 В, 3 ф., 50/60 Гц		1 C
0,5 л. с. (0,37 кВт), 575 В, 3 ф., 60 Гц		1 D
1 л. с. (0,75 кВт), 220 — 240/380 — 480 В, 3 ф., 50/60 Гц		1 E
1 л. с. (0,75 кВт), 575 В, 3 ф., 60 Гц		1 F
Двигатель переменного тока из нержавеющей стали		
0,33 л. с. (0,25 кВт), 220 — 240/380 — 480 В, 3 ф., 50/60 Гц		2 A
0,33 л. с. (0,25 кВт), 575 В, 3 ф., 60 Гц		2 B
0,5 л. с. (0,37 кВт), 220 — 240/380 — 480 В, 3 ф., 50/60 Гц		2 C
0,5 л. с. (0,37 кВт), 575 В, 3 ф., 60 Гц		2 D
1 л. с. (0,75 кВт), 220 — 240/380 — 480 В, 3 ф., 50/60 Гц		2 E
1 л. с. (0,75 кВт), 575 В, 3 ф., 60 Гц		2 F
Конструкция ленты		
Полиуретановая антистатическая, 57 PIW, 2-слойная, допуски FDA/USDA		A
Полиуретановая антистатическая, 57 PIW, 2-слойная, с фланцевыми стенками в части B, допуски FDA/USDA		B
Полиуретановая антистатическая, 57 PIW, 2-слойная, с 2-дюймовыми (50 мм) рифлеными боковыми стенками, допуски FDA/USDA		C
Силиконовая антистатическая, 45 PIW, 2-слойная, допуски FDA/USDA, HT 177 °C		D
Силиконовая антистатическая, 45 PIW, 2-слойная, с фланцевыми стенками в части B, допуски FDA/USDA, HT 177 °C		E
Силиконовая антистатическая, 45 PIW, 2-слойная, с 2-дюймовыми (50 мм) рифлеными боковыми стенками, допуски FDA/USDA, HT 177 °C		F
Конструктивная сторона доступа (от входа к выходу)		
Слева		0
Справа		1

Информация для выбора и заказа (продолжение)

		Номер для заказа
SITRANS WW200 Весовой дозатор высокой точности для сыпучих материалов, рассчитанный на небольшую и среднюю нагрузку. Позволяет улучшить обработку, повысить эффективность и добиться существенной экономии.	C	**7MH7308-** -
Другие варианты конструкции		Код для заказа
Добавьте «**-Z**» к номеру заказа и укажите код(ы) заказа.		
Радиус дуги входа с заслонкой: укажите радиус дуги входа с заслонкой в дюймах (xxx,xx дюйма)[1]		**Y74**
Укажите единицы, используемые при проектировании (т/ч, метр. т/ч, фунтов/ч, кг/ч)		**Y71**
Укажите проектную скорость (футов/мин, м/с)		**Y72**
Укажите проектную нагрузку/расход		**Y73**
Передаточное число мотор-редуктора переменного тока: укажите передаточное число обычным текстом (X:1) (см. «Таблицу выбора передаточного числа редуктора» на с. 5/9)		**Y75**
Особая длина: выберите ближайший вариант длины больше нужного и укажите длину от входа до выхода конструкции обычным текстом (длина указывается в дюймах или миллиметрах)		**Y01**
Пластмассовая шторка заслонки для защиты от пыли на входе для контактирующих с водой материалов и работы в пыльной атмосфере[1]		**G11**
Емкостной переключатель Pointek CLS100 для определения забивания выходного желоба		**G12**
Контроллер Siemens для пуска, остановки, выбора автоматического и ручного режима и регулировки скорости, ручной пульт управления		**G13**
Приспособление для очистки ленты, нержавеющая сталь, нейлоновая щетка, монтируется под скребком для ленты, служит для очистки загрязненной стороны ленты		**G14**
Вторичный датчик скорости для дифференциального мониторинга: 60 имп./об, монтаж на двигателе, магнитный датчик (предлагается только с вариантами датчика скорости 0—5)		**G16**
Сертификат приемочных испытаний: сертификат тестирования изготовителем M по DIN 55350, часть 18, и ISO 9000		**C11**
Шильдик из нержавеющей стали (69 x 50 мм): номер точки измерения/обозначение (макс. 16 символов), укажите в виде обычного текста		**Y15**
Инструкции по эксплуатации		Номер для заказа
Английский язык	C	**7ML1998-5MS01**
Французский язык	C	**7ML1998-5MS11**
Немецкий язык Примечание. Данные инструкции следует указать в заказе отдельным пунктом.	C	**7ML1998-5MS31**
В комплект поставки данного устройства входит компакт-диск с руководствами по приборам Milltronics компании «Сименс» с полной библиотекой инструкций.		

[1] Предлагается только с вариантами отсека для материала H—L.

C Попадает под действие экспортных норм AL: N, ECCN: EAR99.

5

SITRANS WW200

Габаритные чертежи

Открытая конструкция

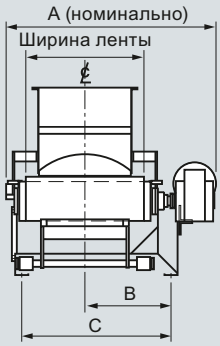

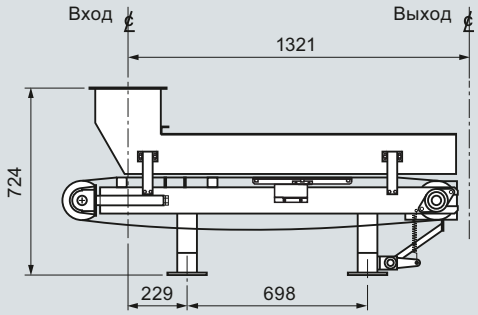

Закрытая конструкция

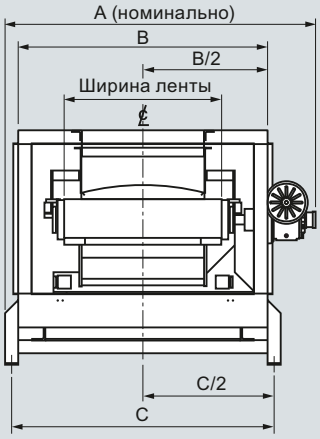

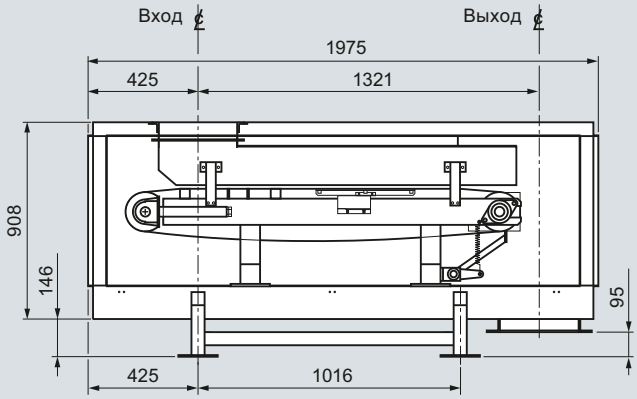

Открытая конструкция			
Ширина ленты	**A**	**B**	**C**
305	696	257	425
457	848	333	578
610	1000	410	730
762	1153	486	883
914	1305	562	1035
1067	1458	638	1187
1219	1610	715	1340

Закрытая конструкция			
Ширина ленты	**A**	**B**	**C**
305	846	660	711
457	999	813	864
610	1151	965	1016
762	1304	1118	1168
914	1452	1270	1321
106	1608	1422	1473
1219	1761	1575	1626

SITRANS WW200 — размеры в мм

SITRANS WW300

Обзор

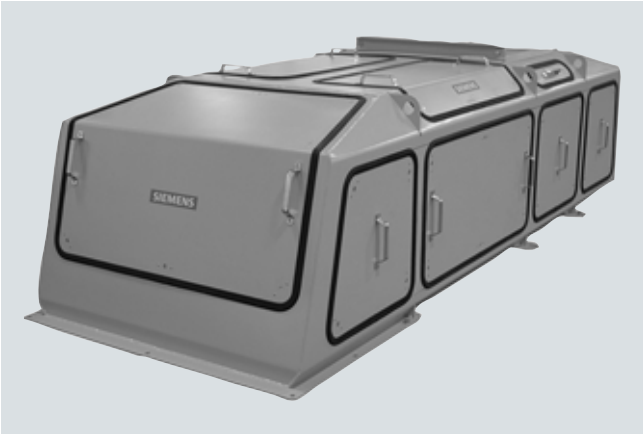

SITRANS WW300 — это весовой дозатор, рассчитанный на работу со средними и большими объемами при добавлении основных компонентов.

Преимущества

- Надежная конструкция повышенной прочности, рассчитанная на тяжелую нагрузку
- Работа со средними и большими объемами материалов
- Стандартная открытая или закрытая конструкция из низкоуглеродистой стали
- Роликовые опоры для тяжелых нагрузок диаметром 102 мм (4 дюйма)
- Большой минимальный диаметр ведущих и ведомых роликов — 203 мм (8 дюймов) — для максимальной тяги
- Патентованная конструкция
- Легко заменяемая бесконечная лента
- Приспособление для чистки ленты с гравитационным натяжением
- Быстрая установка, удобство чистки и обслуживания

Область применения

Весовой дозатор SITRANS WW300 рассчитан на применение в таких отраслях, как горная промышленность, производство цемента, химическая обработка, целлюлозно-бумажная промышленность и другие отрасли с тяжелыми нагрузками.

Эти дозаторы, испытанные и успешно применяемые в сотнях различных задач, помогают повысить прибыльность за счет гарантированной точности, улучшения стабильности смеси, сокращения простоев и оптимизации учета и ведения записей. Уникальная система взвешивания уменьшает собственную нагрузку и подает активную нагрузку непосредственно на весоизмерительные ячейки для обеспечения точности. Сдвоенные весоизмерительные ячейки монтируются снаружи, что упрощает доступ и обслуживание.

Весовые дозаторы предлагаются с различными вариантами длины от 1,6 м (63 дюйма), с шириной ленты от менее 0,5 м (19 дюймов) до 1,8 м (70 дюймов) и с несколькими разными конфигурациями входов и материалами конструкции. Конфигурацию можно выбирать с учетом конкретных задач.

В стандартную комплектацию входят конвейерные весы, датчик скорости и тестовые грузы, совместимые с микропроцессорными измерительными интеграторами Milltronics BW100, BW500 и SIWAREX FTC, для упрощения смешивания, дозирования и контроля расхода.

Технические характеристики

SITRANS WW300	
Режим работы	
Принцип измерения	Весоизмерительные ячейки с тензоэлементами и цифровой датчик скорости
Типичное применение	Применение в производстве и обработке для подачи, смешивания и дозирования при производстве гипса
Точность измерения	
Точность[1]	± 0,5% или лучше
Установленный диапазон	10—100% в зависимости от нагрузки
Диапазон расхода (подачи)	4,5—800 т/ч (5—880 мал. т/ч)
Макс. объемный расход	1284 м^3/ч (44800 футов^3/ч)
Свойства материала	
Температура при эксплуатации	От –10 до +55 °C
Конструкция	
Материал	Низкоуглеродистая и нержавеющая сталь [304 (1.4401) или 316 (1.4401)] или устойчивые к абразивному воздействию контактирующие детали (опция)
Весоизмерительные ячейки	Две устойчивые к коррозии платформенные весоизмерительные ячейки с механической защитой от перегрузки (конструкция из никелированной легированной стали или из нержавеющей стали 17-4 PH (1.4568))
• Нелинейность	± 0,03%
• Нестабильность	± 0,02%
Датчик скорости	Датчик для промышленных нагрузок с цифровым оптическим энкодером, монтаж на оси ведомого ролика
Рама	• Окрашенная конструкционная сталь • Консольный несущий каркас из низкоуглеродистой стали для быстрой и удобной замены ленты
Ролики	200 мм (8 дюймов) минимум, 508 мм (20 дюймов) максимум — диаметр роликов, резиновое покрытие 6 мм (1/4 дюйма) на ведущем ролике для максимальной тяги
Холостые ролики	Для тяжелых нагрузок, 100 мм (4 дюйма), CEMA C, с прецизионно обработанными шарикоподшипниками и тройным лабиринтным уплотнением для большого срока службы, CEMA D,E IMPACT в случае необходимости
Скорость ленты	0,005—0,36 м/с (1—70 футов/мин)
Конструкция ленты	• Черная резина, 150—440 PIW 2-слойная вулканизированная бесконечная (стандартно) • Рифленые боковые стенки до 127 мм (5 дюймов) (опция)
Натяжение ленты	• Винтовой телескопический модуль с ходом не менее 150 мм (6 дюймов) • Самоцентрирующийся гравитационный натяжитель ленты (дополнительно)
Очистка ленты	• Лезвие типа UHMW с гравитационным натяжением у ведущего ролика • Возвратный скребок у ведомого ролика
Привод	• 0,19 кВт (0,25 л. с.), TEFC/TENV, 208/230/380/460/575 В~, 3 фазы, или 90/180 В постоянного тока с постоянным магнитом — оба варианта с редуктором на фланце • Предлагаются двигатели большей мощности, других размеров и с другим напряжением
Вес в упаковке	410 кг (900 фунтов) минимум
Допуски	По поводу использования в опасных зонах проконсультируйтесь с изготовителем

[1] Показатели точности: на системах с весовыми дозаторами, правильность установки которых была подтверждена заводом-изготовителем, суммарный вес будет в пределах указанной точности при сравнении с известным тестовым образцом взвешиваемого материала. Расход при тестировании должен находиться в указанном диапазоне конструктивной нагрузки и оставаться постоянным в течение всего теста. Минимальный объем тестового образца материала должен быть эквивалентен образцу, полученному при тестовом определении расхода за три оборота конвейера или за время работы не менее десяти минут (большее из этих двух значений).

SITRANS WW300

Информация для выбора и заказа		Номер для заказа
SITRANS WW300 Весовой дозатор для средних и больших объемов, предназначенный для добавления основных компонентов		За информацией для заказа обращайтесь к изготовителю.
Инструкции по эксплуатации		
Английский язык	C	**7ML1998-5MQ01**
Немецкий язык Примечание. Данные инструкции следует указать в заказе отдельным пунктом.	C	**7ML1998-5MQ31**
В комплект поставки данного устройства входит компакт-диск с руководствами по приборам Milltronics компании «Сименс» с полной библиотекой инструкций.		

C Попадает под действие экспортных норм AL: N, ECCN: EAR99.

Габаритные чертежи

Открытая конструкция

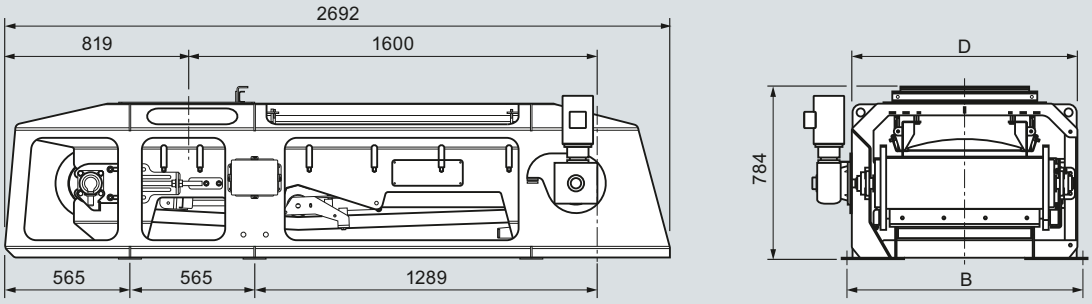

Закрытая конструкция

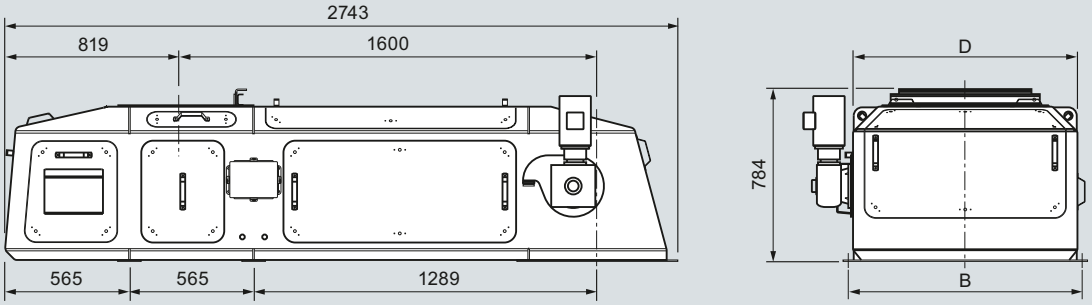

Ширина ленты	B	D
457	768	718
610	921	870
762	1073	1022
914	1226	1175
1067	1378	1327
1219	1530	1480
1372	1683	1632
1524	1835	1784
1676	1988	1937
1829	2140	2089

SITRANS WW300 — размеры в мм

Информация для выбора и заказа

		Номер для заказа
Весовые дозаторы Milltronics 400, 600 и 800 SITRANS WW200, WW300[1] — запасные весоизмерительные ячейки		
Для алюминиевых моделей используйте весоизмерительные ячейки из никелированной, легированной стали		
Никелированная сталь		
10 кг (22 фунта)		**7MH7725-1EK**
15 кг (33,1 фунта)		**7MH7725-1EL**
20 кг (44 фунта)		**7MH7725-1EM**
30 кг (66,2 фунта)		**7MH7725-1EN**
Нержавеющая сталь		
6 кг (13,2 фунта)	C	**7MH7725-1EG**
12 кг (26,4 фунта)	C	**7MH7725-1EH**
30 кг (66,2 фунта)	C	**7MH7725-1EJ**
25 фунтов (11,3 кг)	C	**PBD-23900224**
50 фунтов (22,7 кг)	C	**PBD-23900225**
100 фунтов (45,4 кг)	C	**PBD-23900242**
Весовые дозаторы Milltronics 1200/SITRANS WW300 — запасные весоизмерительные ячейки		
Никелированная сталь		
50 кг (110,2 фунта)	C	**7MH7725-1CU**
100 кг (220,5 фунта)	C	**7MH7725-1CV**
150 кг (330,7 фунта)	C	**7MH7725-1CW**
200 кг (440,9 фунта)	C	**7MH7725-1CX**

		Номер для заказа
Нержавеющая сталь		
Весоизмерительная ячейка из нержавеющей стали [17-4 PH (1.4568), конструкция из нержавеющей стали с корпусом из нержавеющей стали 304 (1.4301)]		
50 фунтов (22,7 кг)	C	**7MH7725-1AC**
100 фунтов (45,4 кг)	C	**7MH7725-1AD**
250 фунтов (113,4 кг)	C	**7MH7725-1AE**
500 фунтов (226,8 кг)	C	**7MH7725-1AF**
Подвесные калибровочные грузы		
200 г (0,4 фунта)	C	**7MH7724-1AF**
500 г (1,1 фунта)	C	**7MH7724-1AG**
1000 г (2,2 фунта)	C	**7MH7724-1AH**
2000 г (4,4 фунта)		**7MH7724-1AJ**
3500 г (7,7 фунта)		**7MH7724-1BQ**
5000 г (11 фунтов)		**7MH7724-1AK**
7500 г (16,5 фунта)		**7MH7724-1BR**
8500 г (18,7 фунта)		**7MH7724-1BS**
10 000 г (22 фунта)		**7MH7724-1BT**
12 000 г (26,5 фунта)		**7MH7724-1BU**
15 000 г (33,1 фунта)		**7MH7724-1BV**
Другие принадлежности		
Кнопка аварийной остановки Siemens, корпусная модель		**3SB3801-0DF3**
Стальной трос аварийной остановки Siemens, 10 м (32,81 дюйма)		**3SE7910-3AA**
Зажим для стального троса аварийной остановки Siemens		**3SE7941-1AC**
Переключатель для троса аварийной остановки SIGUARD с металлическим корпусом		**3SE71202D-D01**
Позиционный выключатель Siemens, для натяжения ленты, ограничение качания		**3SE2120-1R**

[1] Для алюминиевых моделей используйте весоизмерительные ячейки из никелированной легированной стали.

C Попадает под действие экспортных норм AL: N, ECCN: EAR99.